מהדורה 10

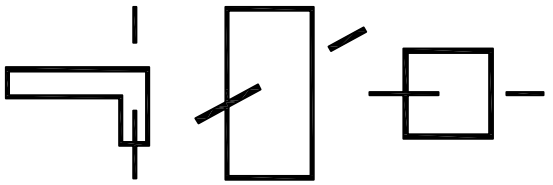

חלונות דלתות אביזרים

אלובין
פתח לעולם מתקדם

דולב 55

סדרת חלונות ודלתות פתיחה
כנף סמויה צרי מבט
Euro Groove

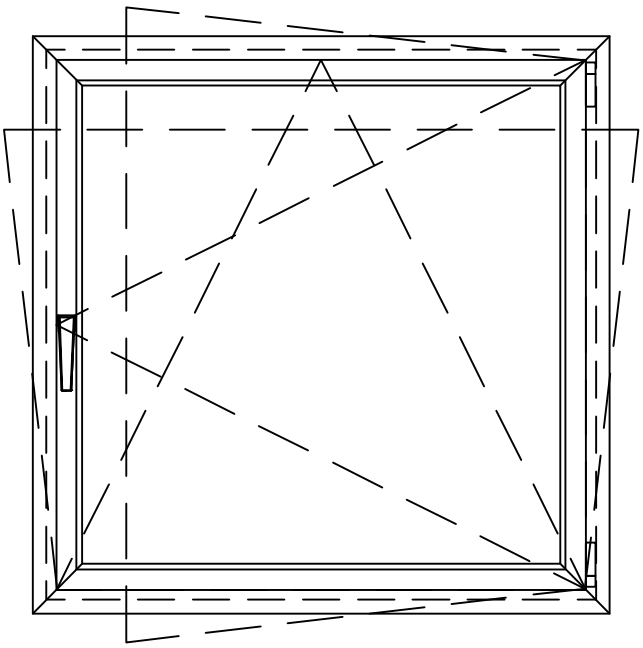

איפיון המוצר:

- חלון ציר פתיחה פנימה
- חלון קיפ פתיחה פנימה
- חלון דריי-קיפ
- חלון דריי-קיפ לוגי
- חלון עם קבועים
- חלון עם תריס מונובלוק
- דלת פתיחה חד-כנפית פנימה
- דלת פתיחה חד-כנפית פנימה עם קבועים
- ויטרינה משולבת דלת פתיחה חד-כנפית פנימה וחלון
- שימוש בצירים נסתרים לחלונות ציר ודריי-קיפ
- שימוש בידית פתיחה יקסמי (ידית ללא רוזטה)
- שימוש במנגנוני דריי-קיפ למשקל עד 130 ק"ג
- אפשרות זיגוג 6-37 מ"מ בחלון וזיגוג 6-24 מ"מ בדלת
- ייצור והרכבה פשוטים ומהירים

אתר חברת אלובין: WWW.ALUBIN.COM

אביזרים מחומרים איכותיים העומדים בתקן החלונות המעודכן ת"י 1068

כל הפרופילים מוגנים כמדגמים רשומים ©
כל הזכויות שמורות לחברת סחל-אלובין

נושא	עמוד
מידע כללי	5
פרק א': טבלאות חוזק לחצי רוח	9
פרק ב': ריכוז פרופילים	15
רשימת פרופילים	17
פרופילים 1:1 לחלון	19
פרופילים 1:1 לדלת	23
פרק ג': טיפוסים אופייניים - חלונות	27
חלון פתיחה דריי-קיפ	29
חלון פתיחה ציר	31
חלון פתיחה קיפ	33
חלון פתיחה עם ציר מורחק(כנף\משקוף במישור אחד)	35
חלון פתיחה עם ציר סמוי	37
נוסחאות חיתוך לסוגי משקופים	39
נוסחאות חיתוך לסוגי כנפיים	40
חלון פתיחה דריי-קיפ עם קבוע תחתון	41
חלון פתיחה דריי-קיפ עם ארגז תריס מונובלוק ורשת נשלפת	45
חלון פתיחה דריי-קיפ כפול (חציץ מרכזי) וקבוע תחתון	49
פרק ד': טיפוסים אופייניים - דלתות	53
דלת חד-כנפית פתיחה פנימה (עם חציץ כנף)	55
דלת חד-כנפית פתיחה פנימה	59
דלת חד-כנפית פתיחה החוצה(עם חציץ כנף)	63

נושא	עמוד
פרק ה': אביזרים	67
רשימת אביזרים לחלון	69
רשימת אביזרים לדלת	76
רשימת אטמים	78
פרק ו': הוראות הרכבה	81
הוראות ייצור לחלון	83
הוראות ייצור לדלת	86
פרק ז': הוראות ייצור למנגנוני דריי-קיפ	89
פרק ז'-1: הוראות ייצור למנגנון דריי-קיפ למשקל עד 80 ק"ג	91
פרק ז'-2: הוראות ייצור למנגנון דריי-קיפ ציר סמוי למשקל עד 100 ק"ג	113
פרק ח': אפשרויות זיגוג	132
אפשרויות זיגוג בכנף חלון	134
אפשרויות זיגוג בכנף דלת	140
פרק ט': פינויים	144
פינויים במבלט חלון	146
פינויים במבלט דלת	150

אלובין מתכבדת להגיש חוברת מידע טכני למערכת חלונות ודלתות פתיחה עם כנף סמויה 'דולב-55'. החוברת מכילה מידע לתכנון וייצור חלונות ודלתות פתיחה במגוון רחב של אפשרויות.

1. פרופילי האלומיניום מיוצרים לפי תקן ישראלי 4402 ותקן אירופאי EN-755.
סימון פרופילי אלובין: 4 פסים :

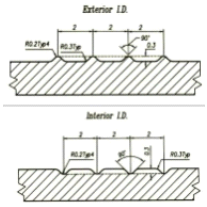

2. פרופילי האלומיניום מיוצרים מנתך 60603 / 6060 בטיפול טרמי T5. ניתן להזמין פרופילי אלומיניום מנתכים אחרים בתיאום עם מחלקת מכירות: 04-8787070.
3. שרטוטי פרופילים בקנ"מ 1:1 מופיעים במידות כלליות. משקל הפרופילים מופיע בק"ג / מ'. משקלי הפרופילים המופיעים בחוברת הינם תיאורטיים ועלולים להשתנות בתחום סיבולת הפרופילים המותרת לפי התקן. כל המידות המופיעות בחוברת הן במ"מ אלא עם צוין אחרת.
4. אנו ממליצים להשתמש בהוראת תקן ישראלי לחלונות ודלתות 1068 ובתקן ישראלי לעומסי רוח 414 לצורך ביצוע חישובי חוזק. אחריות על חישובי חוזק חלה על מהנדס המבנה.
5. חותמת "אלובין צבע" ו"אלובין אלגון" מאשרת שהפרופילים נצבעו או אולגנו באלובין.

6. המידע המופיע בקטלוג הטכני נועד להנחיה והדרכה ואנו ממליצים להשתמש בו במהלך ייצור החלונות ודלתות הסדרה. ביצוע ההנחיות הרשומות בקטלוג הינן באחריות המבצע / יצרן.
7. אלובין משקיעה מאמצים רבים על מנת שהמידע המופיע בקטלוג יהיה מדויק ואמין. עדכוני מידע יופיעו מעת לעת באתר החברה www.alubin.com ויופצו למנויי האתר ולקוחות החברה. אנו ממליצים להירשם לאתר החברה כדי לקבל ישירות את כל המידע המעודכן על כלל מוצרי החברה.
8. אלובין לא תהיה אחראית על פגמים או נזקים שייגרמו כתוצאה משימוש לא נכון במידע שמופיע בקטלוג ו/או מהרכבת מוצרים בצורה לקוייה או שימוש ו או שילוב פרופילים ואביזרים שאינם מקוריים.

יתרונות המערכת:

1. מערכת לחלונות פתיחה עם כנף סמויה למפתחים ועומסי רוח בינוניים.
2. מתאימה לשימוש לבנייה פרטית, רוויה ופרויקטים.
3. ביצוע מגוון רחב של אפשרויות פתיחה בשילוב קבועים וארגזי תריס.
4. שימוש באטמי EPDM איכותיים בעלי כושר עמידות גבוה לאורך זמן המותאמים לתנאי מזג האוויר בישראל.
5. עמידה בעומס רוח ברמה E (לפי ת"י 1068 החדש).
6. שימוש באביזרי פרזול איכותיים כולל ידית "קסם" ייחודית – ללא רוזטה, עיצוב מעודכן, הרכבה מהירה ופשוטה
7. מגוון מנגנוני דרייקיפ כולל מצב "אוורור" החדש לתחלופת אויר בחדר, 'דריי- קיפ' עם ציר נסתר לפתיחה של 180 מעלות (היחידי בארץ!) בעל יכולות כיוונון רבות ללא צורך בפירוק הכנף.
8. אפשרויות זיגוג 6 עד 37 מ"מ.
9. נוחות וקלות ייצור והרכבה – אפשרות לביצוע כל הפינויים הנדרשים במבלט.
10. הנחיות לגודל מפתחים:

חלון דולב 55:

פתיחה	מק"ט ציר	משקל בק"ג	רוחב בס"מ	גובה בס"מ	הערות
ציר 2 יח'	400122	75	100	200	
דריי-קיפ	200225	80	110	240	מספריים קטנות
דריי-קיפ	200224	80	140	190	מספריים קטנות
ציר נסתר	404354 – ימין 414354 - שמאל	100	150	220	ציר נסתר לפתיחה של 180 מעלות
דריי-קיפ עם ציר נסתר לפתיחה של 180 מעלות	200244 – ימין 200245 - שמאל	100	150	220	מספריים גדולות, ידית עגולה
דריי-קיפ עם ציר נסתר לפתיחה של 180 מעלות	200246 – ימין 200247 - שמאל	100	150	220	מספריים קטנות, ידית עגולה
דריי-קיפ עם ציר נסתר לפתיחה של 180 מעלות	200248 – ימין 200249– שמאל	100	150	220	מספריים גדלות מרובעת
דריי-קיפ עם ציר נסתר לפתיחה של 180 מעלות	200250-ימין 200251- שמאל	100	150	220	מספריים קטנות ידית מרובעת

יתרונות המערכת:

דלת דולב 55:

פתיחה	מק"ט ציר	משקל בק"ג	רוחב בס"מ	גובה בס"מ	הערות
ציר 2 יח'	400600	90	1.00	2.10	
ציר 3 יח'	400535	100	1.15	2.20	

1. גודל ומשקל סופי של כנף נגזר ממידות הפתח, סוג הטיפוס, עומס הרוח ועובי הזיגוג. מומלץ להתייעץ עם מחלקת התכנון באלובין לגבי קביעת גודל הכנף והאביזרים הנדרשים.
2. מידות הורדות הייצור המופיעות בקטלוג כוללות את חישוב הסיבולת המותרת לייצור פרופילים, צביעה, זיגוג ופרזול.

שימוש בחומרי אטימה:

1. יש להשתמש בסיליקון ניטרלי בכל האזורים בהם נדרשת אטימה לפי הוראות ההרכבה
2. בחיבורי משקופים וכנפיים מומלץ לאטום עם דבק סדקים צרים ARBO מס. 88296 ובדבק גרונג (גרמושקה).
3. מומלץ לבצע השלמות צבע במקומות בהם פרופיל האלומיניום חשוף כתוצאה מהפינויים שבוצעו בו.

- ניתן לרכוש באלובין תרסיסי צבע תואמים לגוון האלומיניום. נא לפנות למחלקת מכירות: 04-8787070.

אלובין לא תישא באחריות לתקלות שנובעות משימוש במרכיבי חלון שאינם מקוריים ושאינם עומדים בתקן ו/או שמידותיהן שונות ממידת הסיבולת המותרת

אלובין
פתח לעולם מתקדם

דולב 55

סדרת חלונות ודלתות פתיחה
כנף סמויה צרי מבט
Euro Groove

פרק א'

טבלאות חוזק לחצי רוח

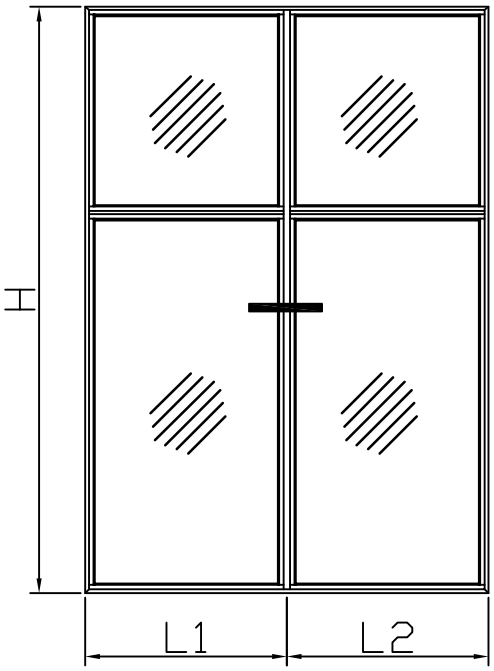

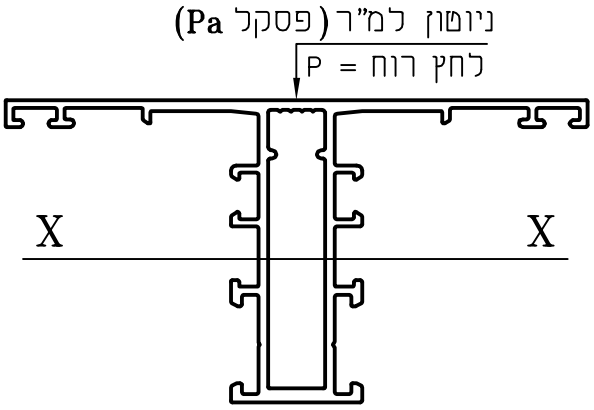

171005
מומנט אינרציה
$I_{xx} = 19.80 cm^4$

רמה	לחץ שירות (Pa)	עמידות באוויר (Pa)	עמידות במים (Pa)
A	750	100	100
B	1050	150	150
C	1400	200	200
D	1800	250	250
E	2200	300	300
F	2600	400	400

הנתונים המופיעים להלן הם המלצה בלבד.
חובה לקבל אישור לחוזק ממהנדס המבנה.

△ = 1/200

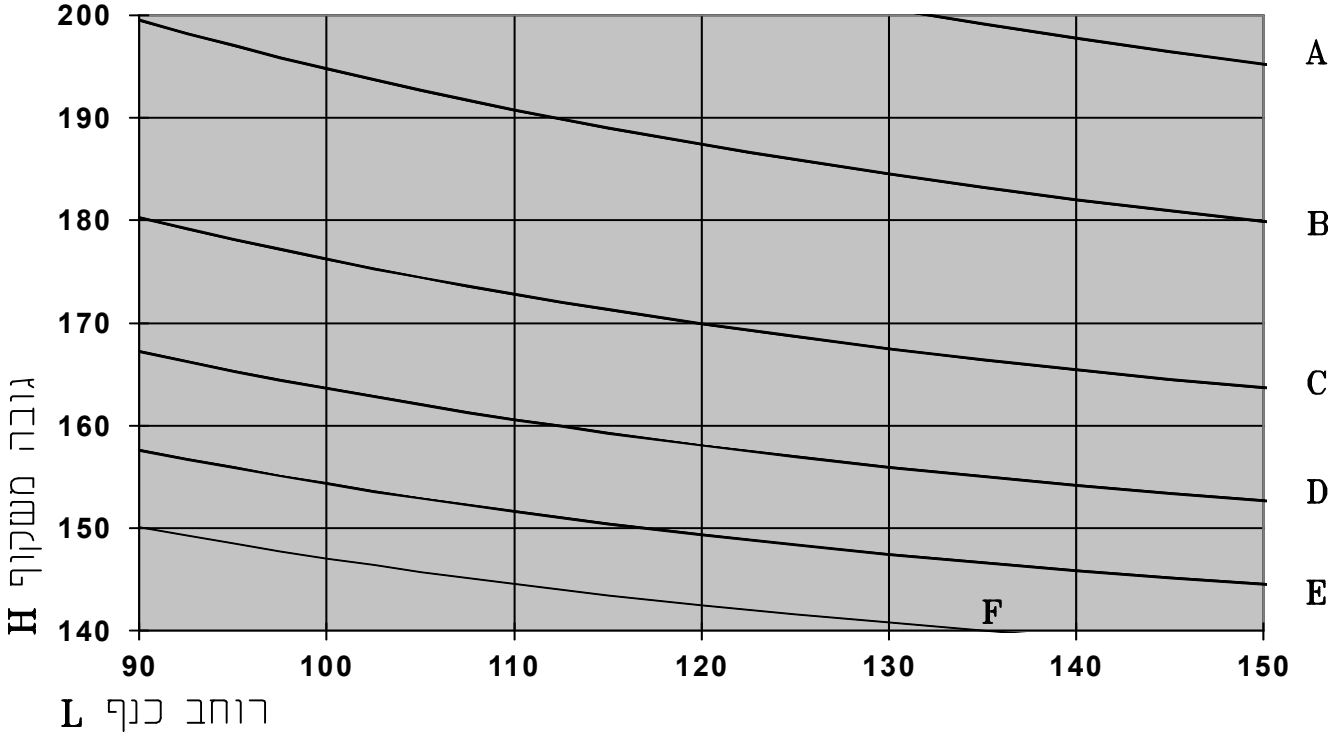

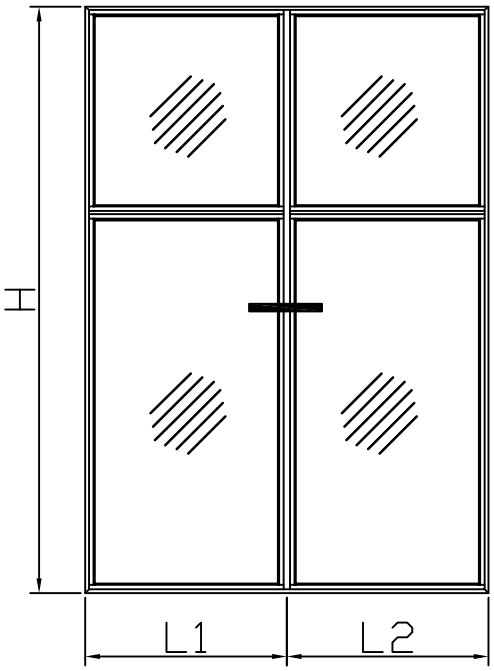

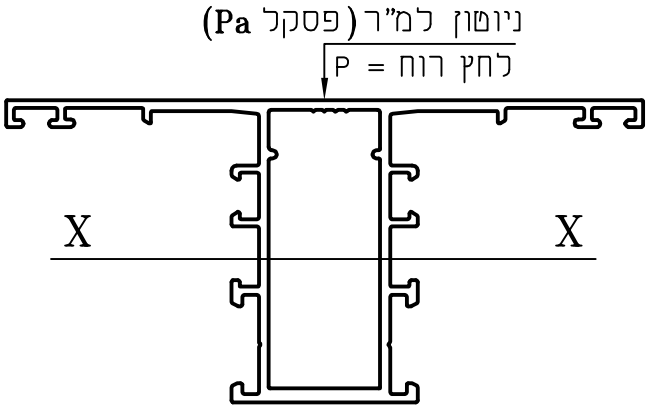

171025
מומנט אנרציה
$I_{xx} = 23.39 cm^4$

רמה	לחץ שירות (Pa)	עמידות באוויר (Pa)	עמידות במים (Pa)
A	750	100	100
B	1050	150	150
C	1400	200	200
D	1800	250	250
E	2200	300	300
F	2600	400	400

הנתונים המופיעים להלן הם המלצה בלבד.
חובה לקבל אישור לחוזק ממהנדס המבנה.

△ = 1/200

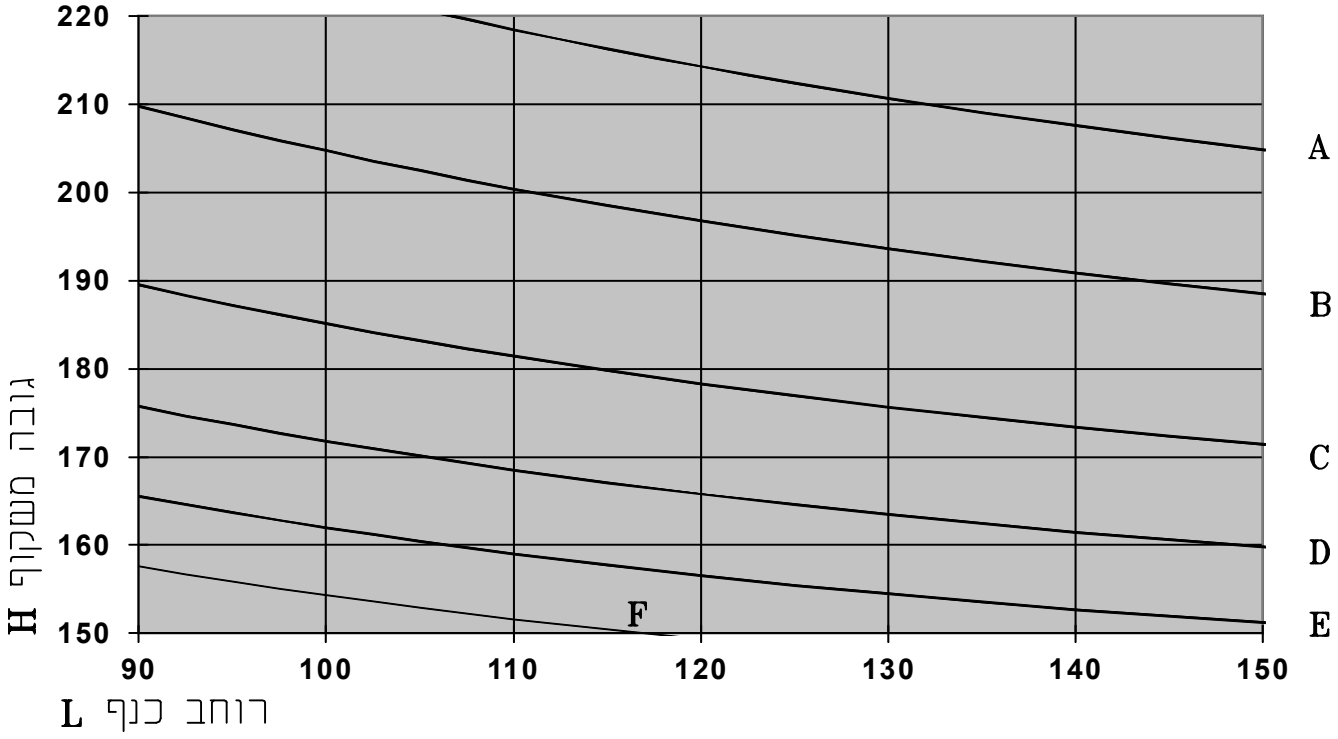

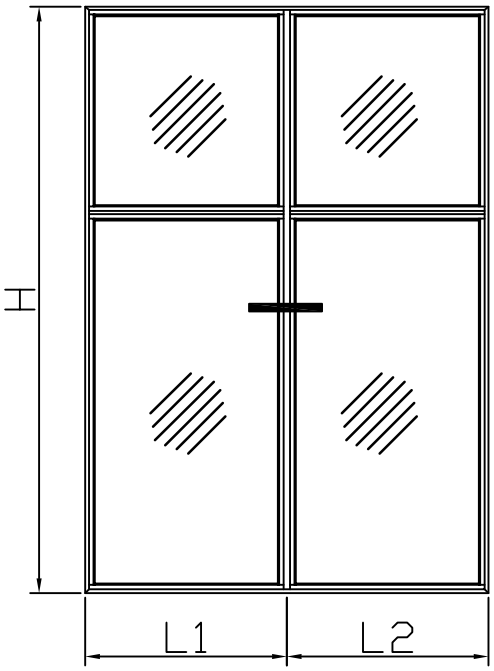

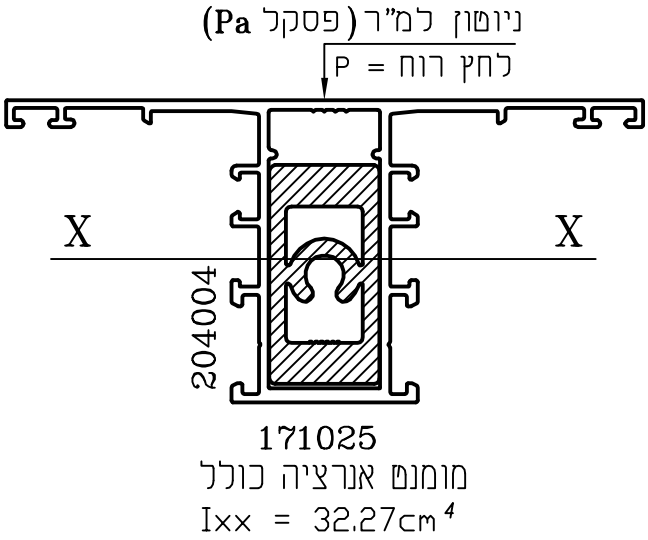

171025
מומנט אנרציה כולל
$I_{xx} = 32.27 cm^4$

רמה	לחץ שירות (Pa)	עמידות באוויר (Pa)	עמידות במים (Pa)
A	750	100	100
B	1050	150	150
C	1400	200	200
D	1800	250	250
E	2200	300	300
F	2600	400	400

הנתונים המופיעים להלן הם המלצה בלבד.
חובה לקבל אישור לחוזק ממהנדס המבנה.

△ = 1/200

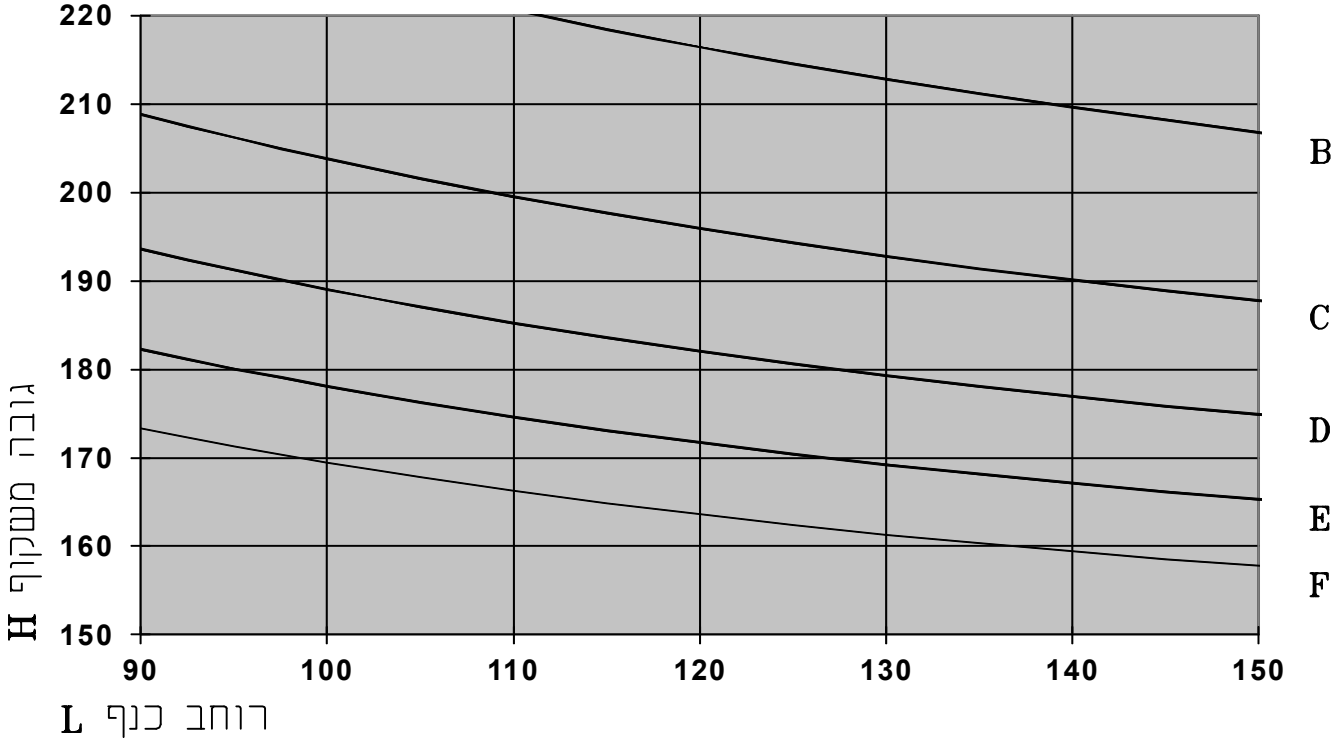

אלובין
פתח לעולם מתקדם

דולב 55

סדרת חלונות ודלתות פתיחה
כנף סמויה צרי מבט
Euro Groove

פרק בי

רשימת פרופילים

מספר סידורי	מספר קטלוג	תאור הפרופיל	שרטוט	משקל (ק"ג/מ"א)	מומנט אינרציה $I - XX_{Cm4}$	מומנט אינרציה $I - YY_{Cm4}$
1	171009	משקוף ללא הלבשה	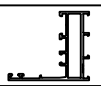	1.111	10.61	15.60
2	171006	משקוף עם הלבשה		1.298	17.37	21.48
3	171007	משקוף מונובלוק	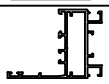	1.304	15.46	18.88
4	171010	משקוף מונובלוק מישור אחד	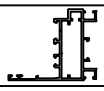	1.446	17.98	26.99
5	171027	משקוף מונובלוק רחב	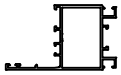	1.449	31.46	22.94
6	171011	כנף לזיגוג 6–12 מ"מ		1.043	3.58	11.24
7	171012	כנף לזיגוג 14–18 מ"מ		1.077	3.51	10.86
8	171008	כנף לזיגוג 20–24 מ"מ		1.013	3.34	10.41
9	171026	כנף לזיגוג 32–37 מ"מ		1.092	5.00	13.11
10	171005	חציץ סימטרי תא אחד לחלון	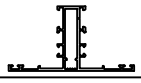	1.420	19.80	24.46
11	171025	חציץ סימטרי 2 תאים לחלון		1.536	23.39	34.08
12	808997	סרגל זיגוג לכנף		0.119	---	---
13	221003	מוט מוביל		0.152	---	---
14	171013	סרגל לזיגוג 6–12 מ"מ בקבוע		0.503	---	---
15	171014	סרגל לזיגוג 14–18 מ"מ בקבוע		0.461	---	---
16	171015	סרגל לזיגוג 20–24 מ"מ בקבוע		0.434	---	---
17	807554	תושבת לזיגוג בקבועים לזיגוג 14–24 מ"מ (רוחב 21 מ"מ)		0.313	---	---
18	204004	פרופיל חיזוק לחציץ כפול	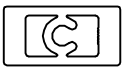	1.432	8.80	2.22

מספר סידורי	מספר קטלוג	תאור הפרופיל	שרטוט	משקל (ק"ג/מ"א)	מומנט אינרציה $I - XX_{cm4}$	מומנט אינרציה $I - YY_{cm4}$
19	171018	משקוף דלת ללא הלבשה		0.988	3.84	13.43
20	171028	משקוף דלת מונובלוק		1.179	7.16	16.53
21	171017	כנף פתיחה פנימה לדלת	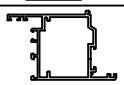	1.605	32.59	27.84
22	171030	כנף פתיחה החוצה לדלת	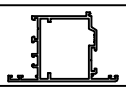	1.587	32.44	26.49
23	171020	חציץ סימטרי צר לדלת		1.136	6.93	15.56
24	171019	חציץ תחתון גבוה לדלת		2.323	45.97	179.59
25	171021	סף מברשת תחתון לדלת		0.369	---	---
26	171022	סרגל לזיגוג 6–12 מ"מ בדלת		0.355	---	---
27	171023	סרגל לזיגוג 14–18 מ"מ בדלת		0.313	---	---
28	171024	סרגל לזיגוג 20–24 מ"מ בדלת		0.286	---	---
29	171029	סרגל לזיגוג 28 מ"מ בדלת		0.259	---	---
30	809861	מסילה תריס עם רגל צדדי		1.193	---	---
31	423041	ארגז תריס מחודש	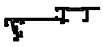	0.889	---	---

171009 משקוף חלון ללא הלבשה

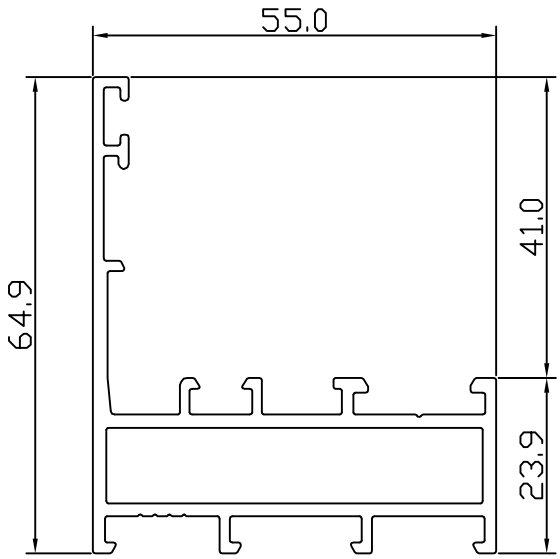

$I_{X-X} = 10.61\ cm^4$
$I_{Y-Y} = 15.60\ cm^4$

משקל: 1.110 ק"ג/מ'

171006 משקוף עם הלבשה

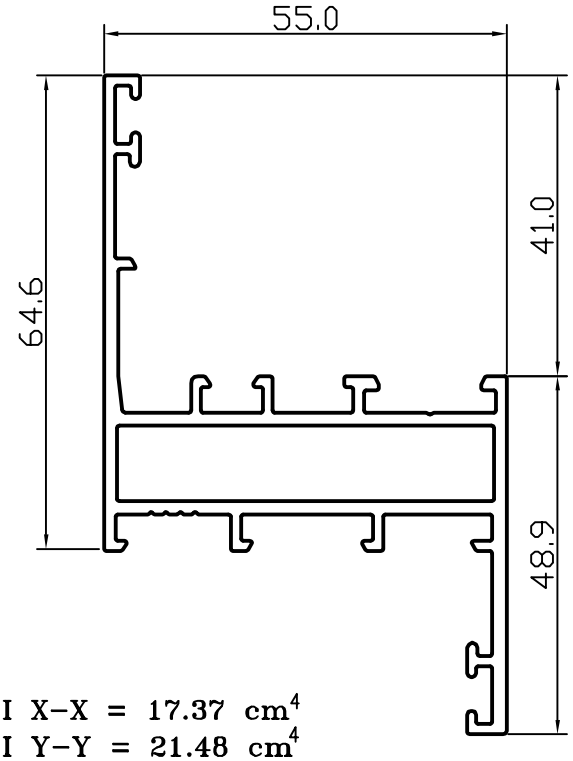

$I_{X-X} = 17.37\ cm^4$
$I_{Y-Y} = 21.48\ cm^4$

משקל: 1.298 ק"ג/מ'

171007 משקוף מונובלוק צר

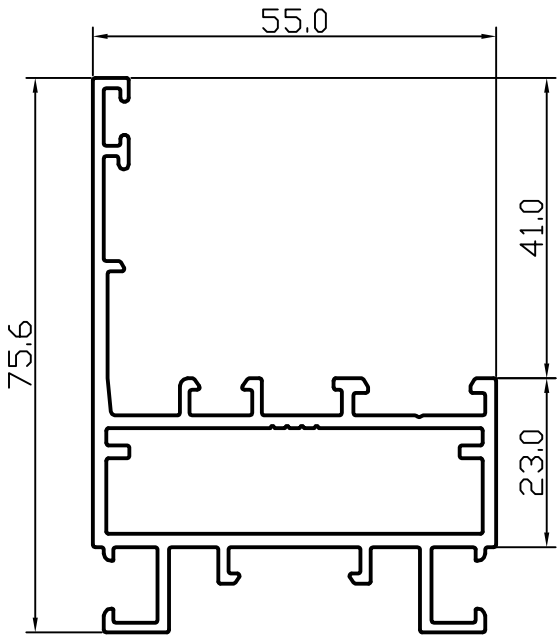

$I_{X-X} = 15.46\ cm^4$
$I_{Y-Y} = 18.88\ cm^4$

משקל: 1.304 ק"ג/מ'

171010 משקוף מונובלוק צר מישור אחד עם הכנף

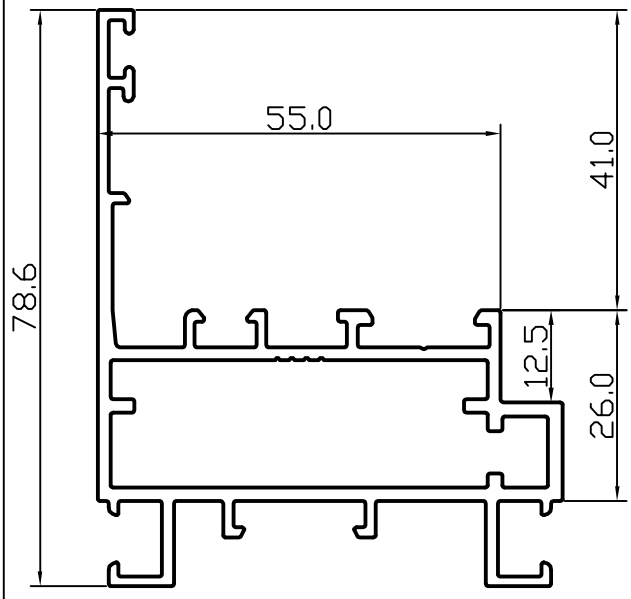

$I_{X-X} = 17.98\ cm^4$
$I_{Y-Y} = 26.99\ cm^4$

משקל: 1.446 ק"ג/מ'

204004
חיזוק לפרופיל חציץ

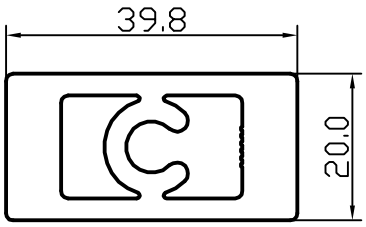

$I_{X-X} = 8.88 cm^4$
$I_{Y-Y} = 2.22 cm^4$

משקל: 1.432 קג"מ

171027
משקוף מונובלוק רחב

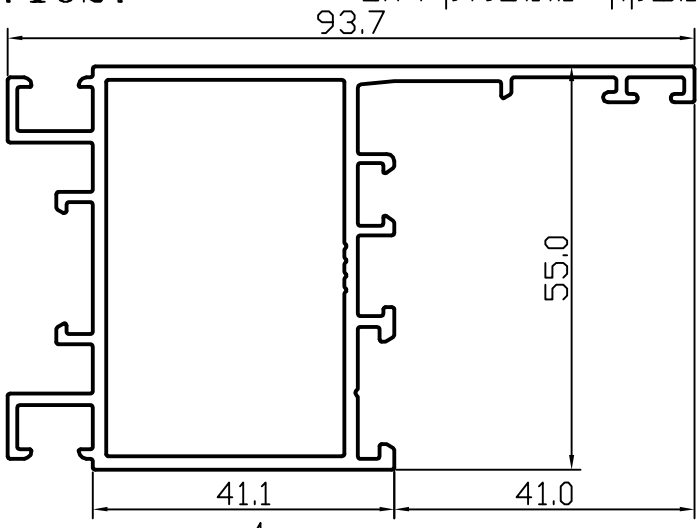

$I_{X-X} = 31.46 cm^4$
$I_{Y-Y} = 22.94 cm^4$

משקל: 1.449 ק"ג/מ'

171025
חציץ סימטרי שני תאים לחלון

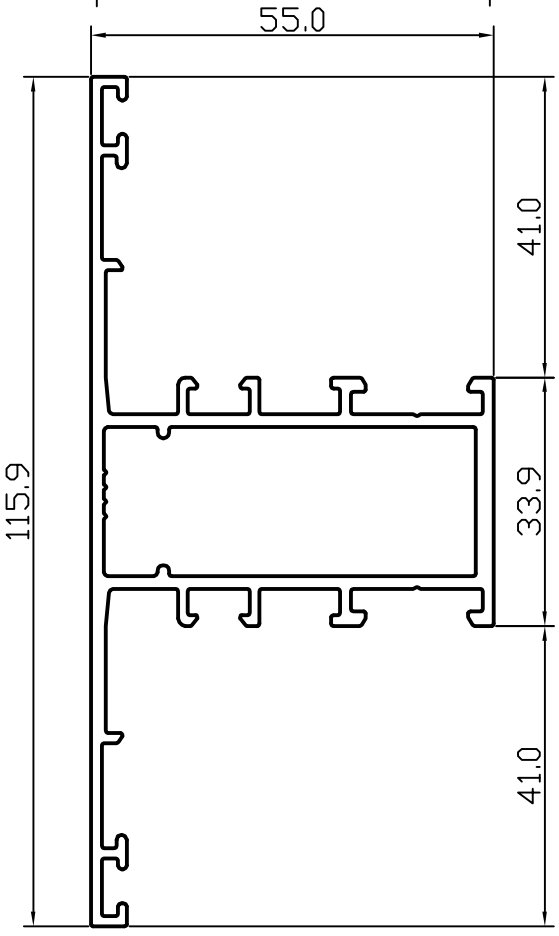

171005
חציץ סימטרי תא אחד לחלון

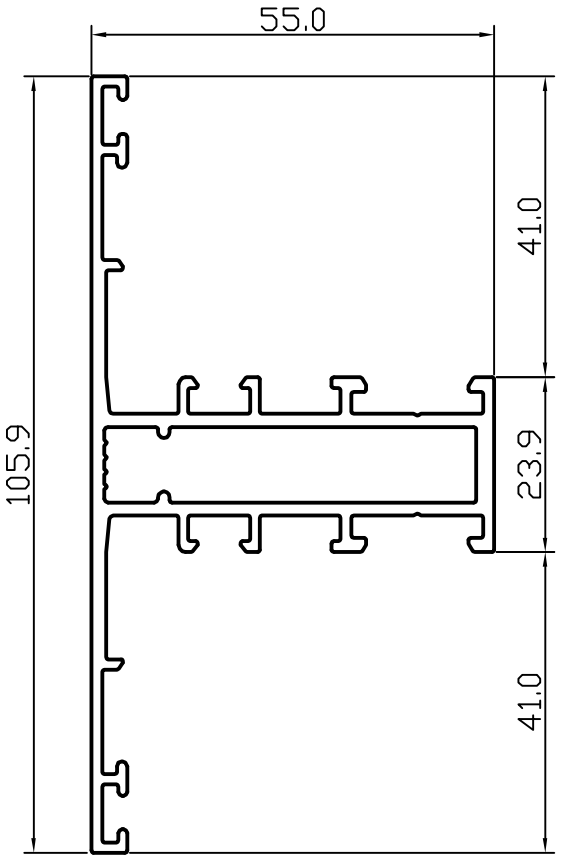

$I_{X-X} = 19.80 cm^4$
$I_{Y-Y} = 24.46 cm^4$

משקל: 1.420 ק"ג/מ'

171011 כנף לזיגוג 6–12 מ"מ

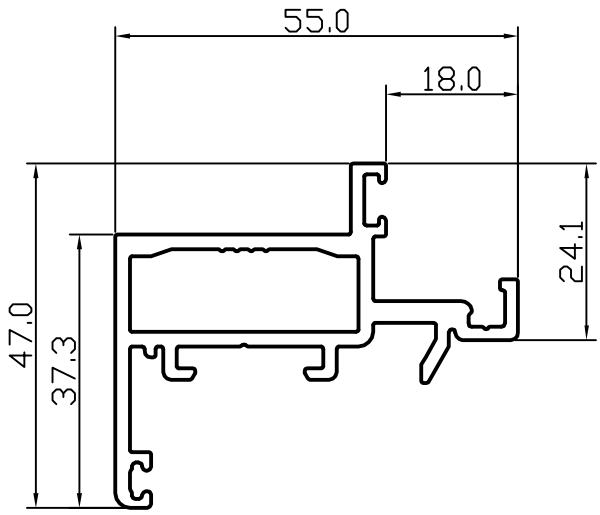

$I_{X-X} = 3.58\ cm^4$
$I_{Y-Y} = 11.24\ cm^4$

משקל: 1.043 ק"ג/מ'

171012 כנף לזיגוג 14–18 מ"מ

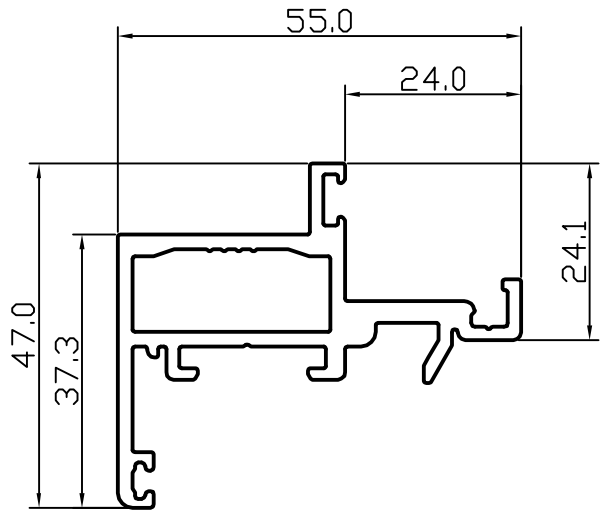

$I_{X-X} = 3.51\ cm^4$
$I_{Y-Y} = 10.86\ cm^4$

משקל: 1.077 ק"ג/מ'

171008 כנף לזיגוג 20–24 מ"מ

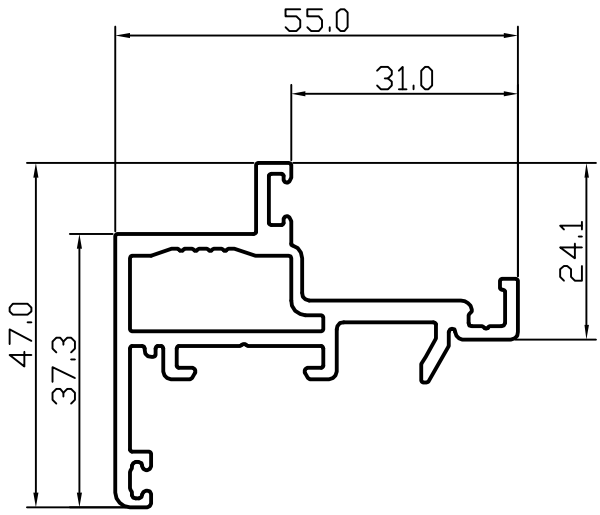

$I_{X-X} = 3.34\ cm^4$
$I_{Y-Y} = 10.41\ cm^4$

משקל: 1.013 ק"ג/מ'

171026 כנף לזיגוג 32–37 מ"מ

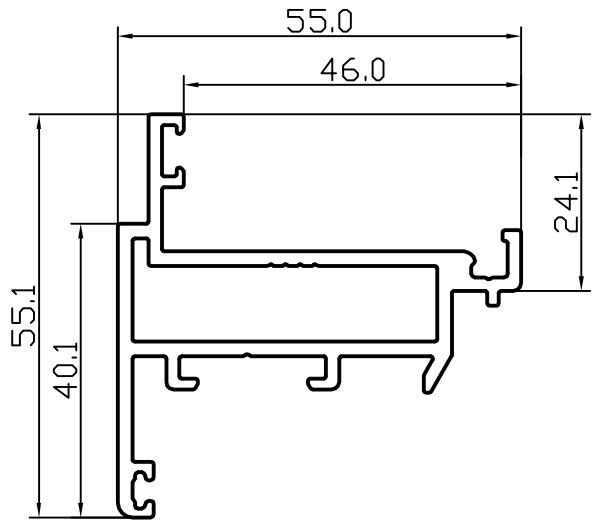

$I_{X-X} = 5.00\ cm^4$
$I_{Y-Y} = 13.11\ cm^4$

משקל: 1.092 ק"ג/מ'

171013
סרגל לזיגוג 6–12 מ"מ בקבוע חלון

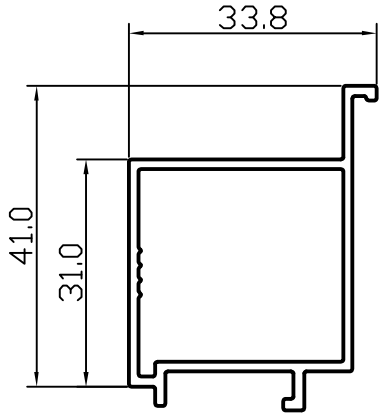

משקל: 0.503 ק"ג/מ'

808997
סרגל זיגוג לכנף

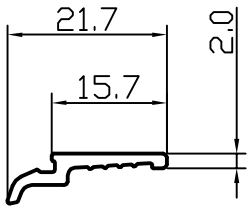

משקל: 0.119 ק"ג/מ'

171014
סרגל לזיגוג 14–18 מ"מ בקבוע חלון

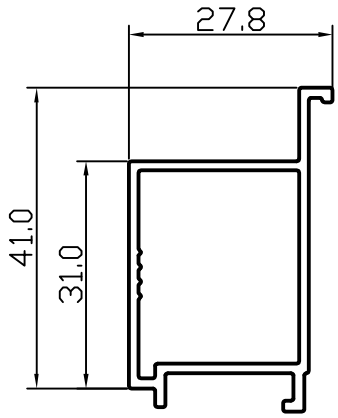

משקל: 0.461 ק"ג/מ'

221003
מוט מוביל

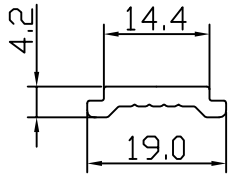

משקל: 0.152 ק"ג/מ'

171015
סרגל לזיגוג 20–24 מ"מ בקבוע חלון

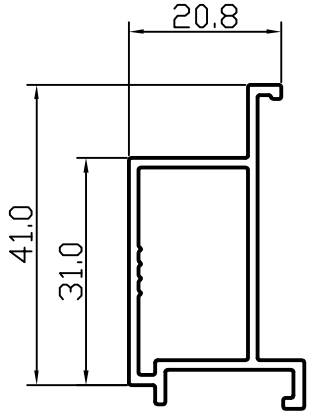

משקל: 0.434 ק"ג/מ'

807554
תושבת לזיגוג בקבועים ל–14–42 מ"מ (רוחב ראש 21 מ"מ)

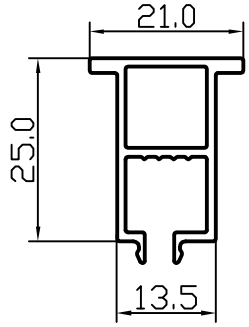

משקל: 0.313 קג'/מ'

171018 משקוף צר ללא הלבשה לדלת

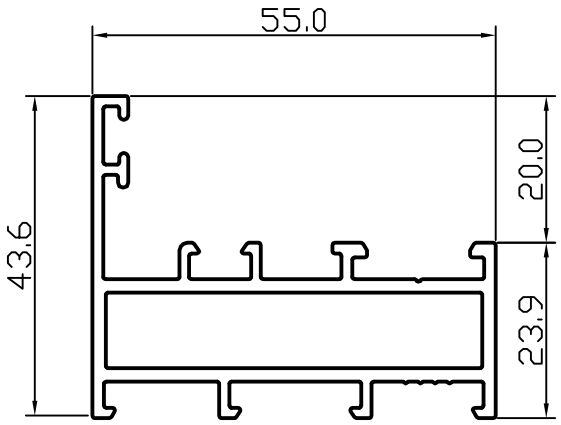

$I_{X-X} = 3.84\ cm^4$
$I_{Y-Y} = 13.43\ cm^4$

משקל: 0.998 ק"ג/מ'

171017 כנף דלת פתיחה פנימה

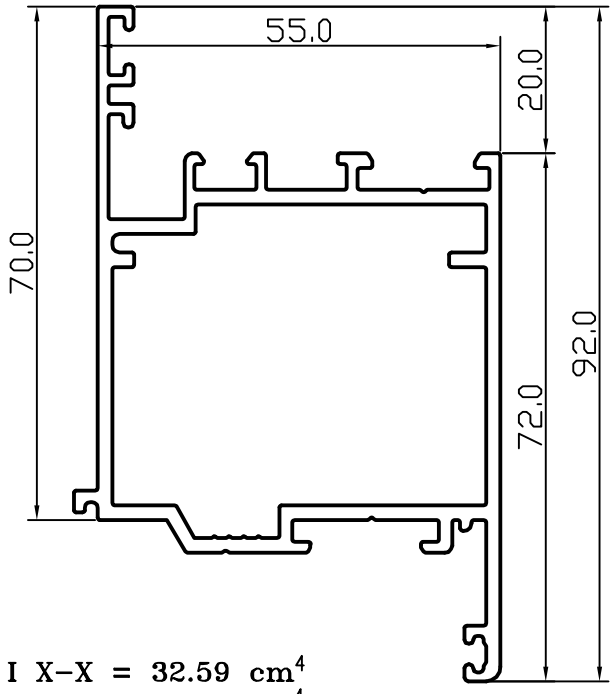

$I_{X-X} = 32.59\ cm^4$
$I_{Y-Y} = 27.84\ cm^4$

משקל: 1.605 ק"ג/מ'

171028 משקוף מונובלוק צר לדלת

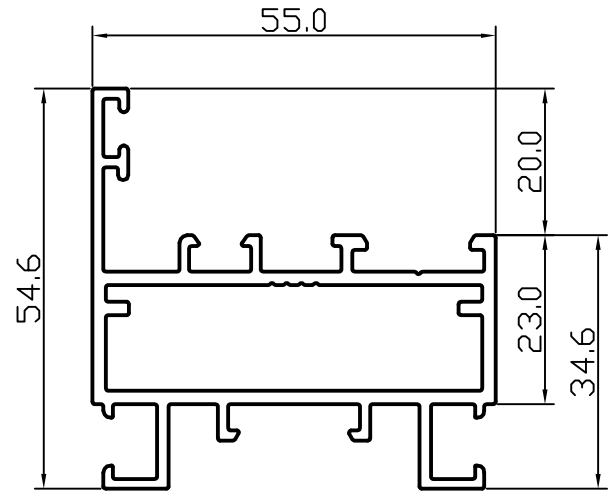

$I_{X-X} = 7.16\ cm^4$
$I_{Y-Y} = 16.53\ cm^4$

משקל: 1.179 ק"ג/מ'

171030 כנף דלת פתיחה החוצה

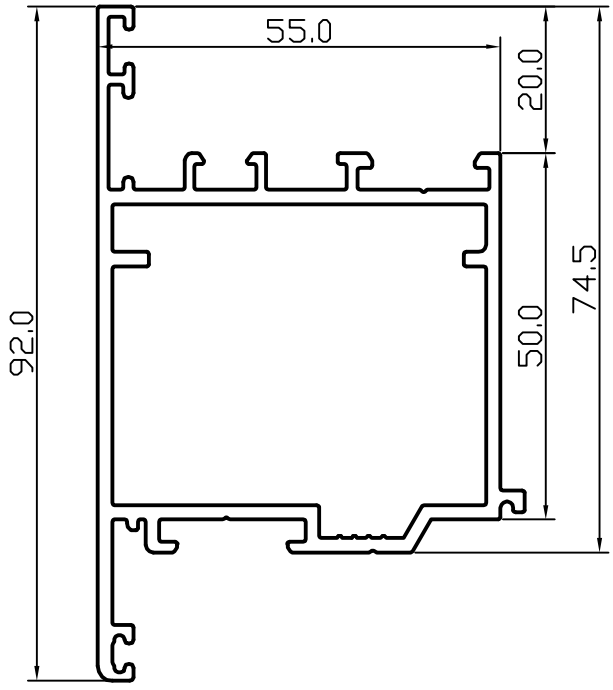

$I_{X-X} = 32.44\ cm^4$
$I_{Y-Y} = 26.49\ cm^4$

משקל: 1.587 ק"ג/מ'

171020 חציץ צר לדלת

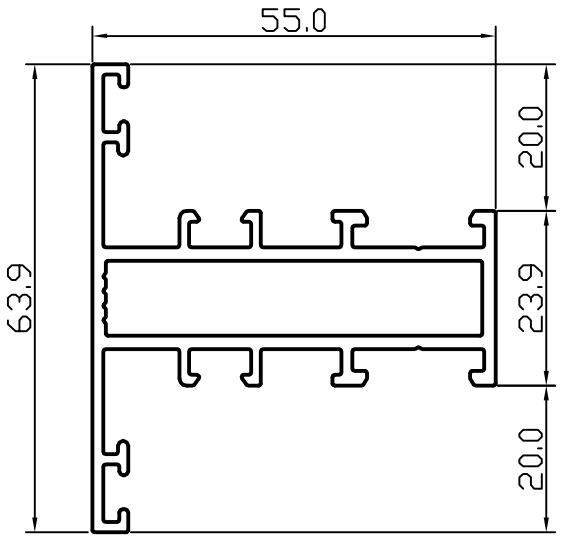

I X-X = 6.93 cm^4
I Y-Y = 15.56 cm^4

משקל: 1.136 ק"ג/מ'

171021 סף מברשת לחציץ דלת

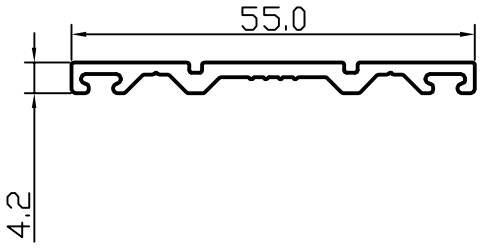

משקל: 0.369 ק"ג/מ'

171019 חציץ תחתון גבוה לדלת

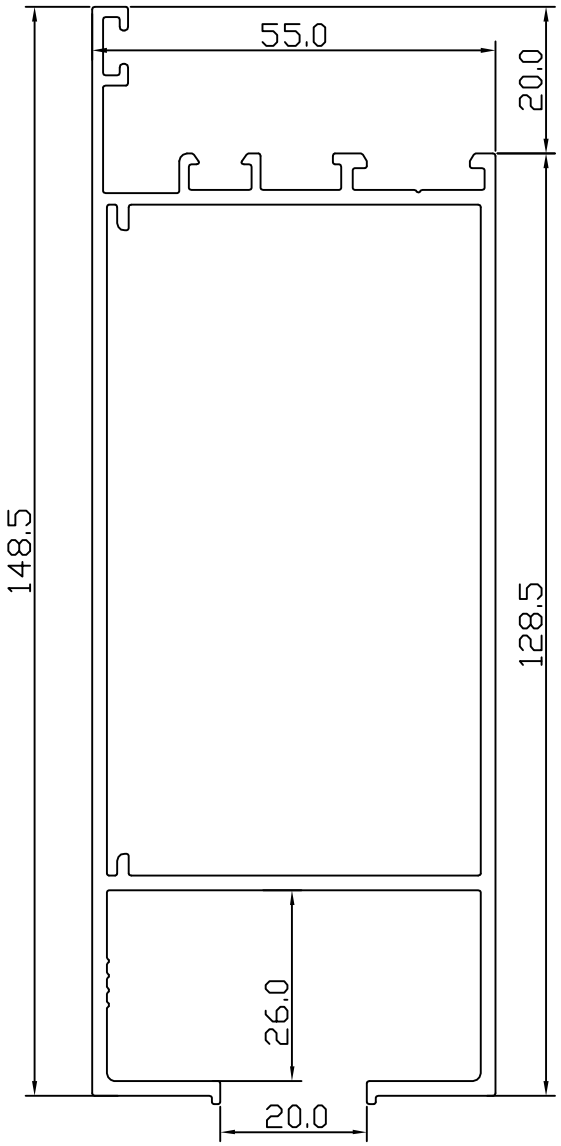

I X-X = 45.97cm^4
I Y-Y = 179.59cm^4

משקל: 2.323 ק"ג/מ'

171022

סרגל לזיגוג 6–12 מ"מ בדלת

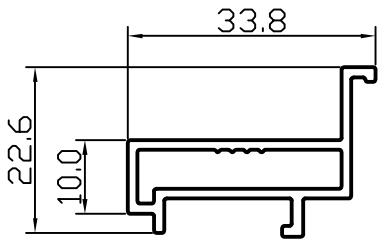

משקל: 0.355 ק"ג/מ'

171023

סרגל לזיגוג 14–18 מ"מ בדלת

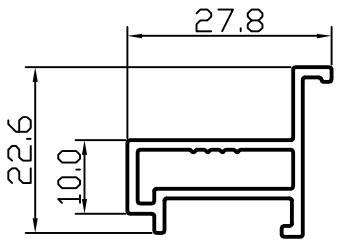

משקל: 0.313 ק"ג/מ'

171024

תושבת לזיגוג בקבועים
14–42 מ"מ
רוחב ראש 21 מ"מ

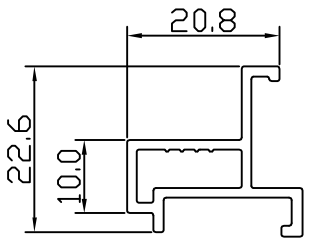

משקל: 0.286 ק"ג/מ'

171029

סרגל לזיגוג 28 מ"מ בדלת

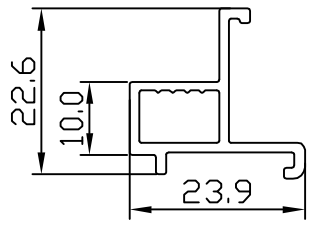

משקל: 0.259 ק"ג/מ'

808989

זוית גומי 25–55 מ"מ

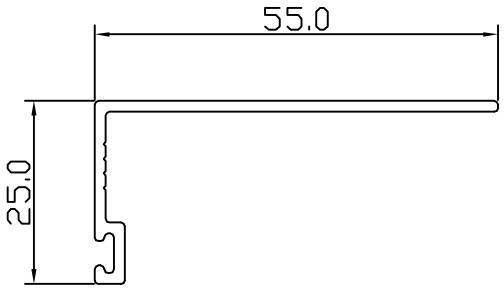

משקל: 0.286 ק"ג/מ'

423041

ארגז תריס מחודש

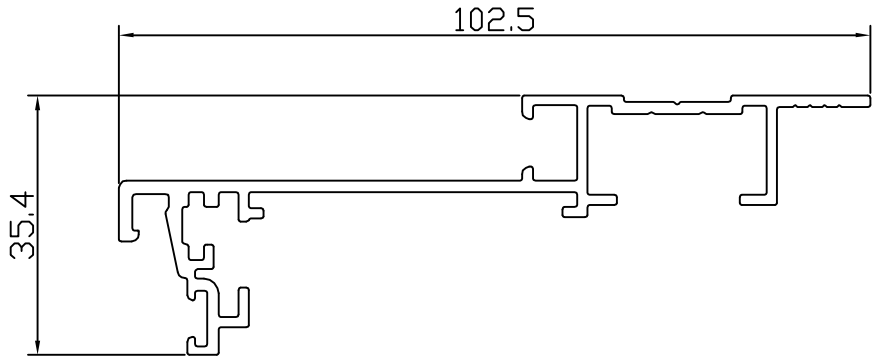

I X-X = 2.56 cm 4
I Y-Y = 32.44 cm4

משקל: 0.889 ק"ג/מ'

809861

מסילה תריס עם רגל צדדי

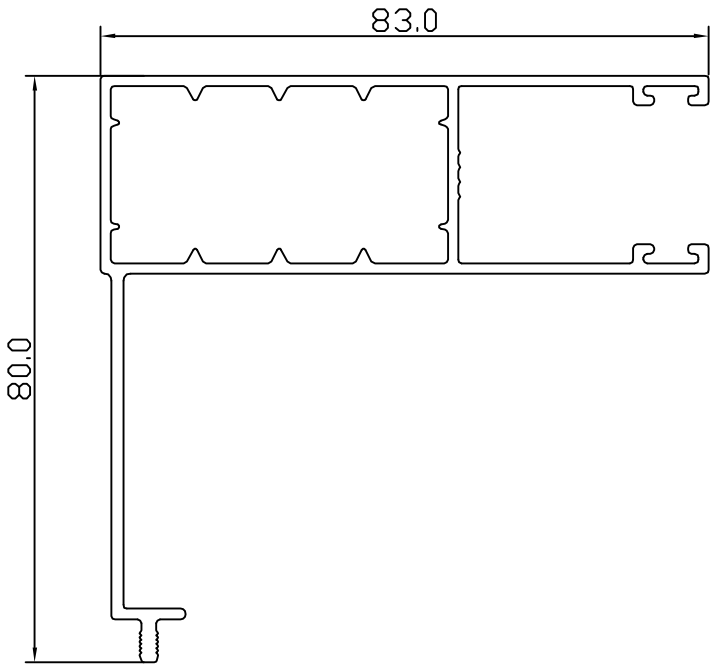

I X-X = 21.88 cm4
I Y-Y = 33 cm4

משקל: 1.193 ק"ג/מ'

אלובין
פתח לעולם מתקדם

דולב 55

סדרת חלונות ודלתות פתיחה
כנף סמויה צרי מבט
Euro Groove

פרק ג'

טיפוסים אופיינים חלונות

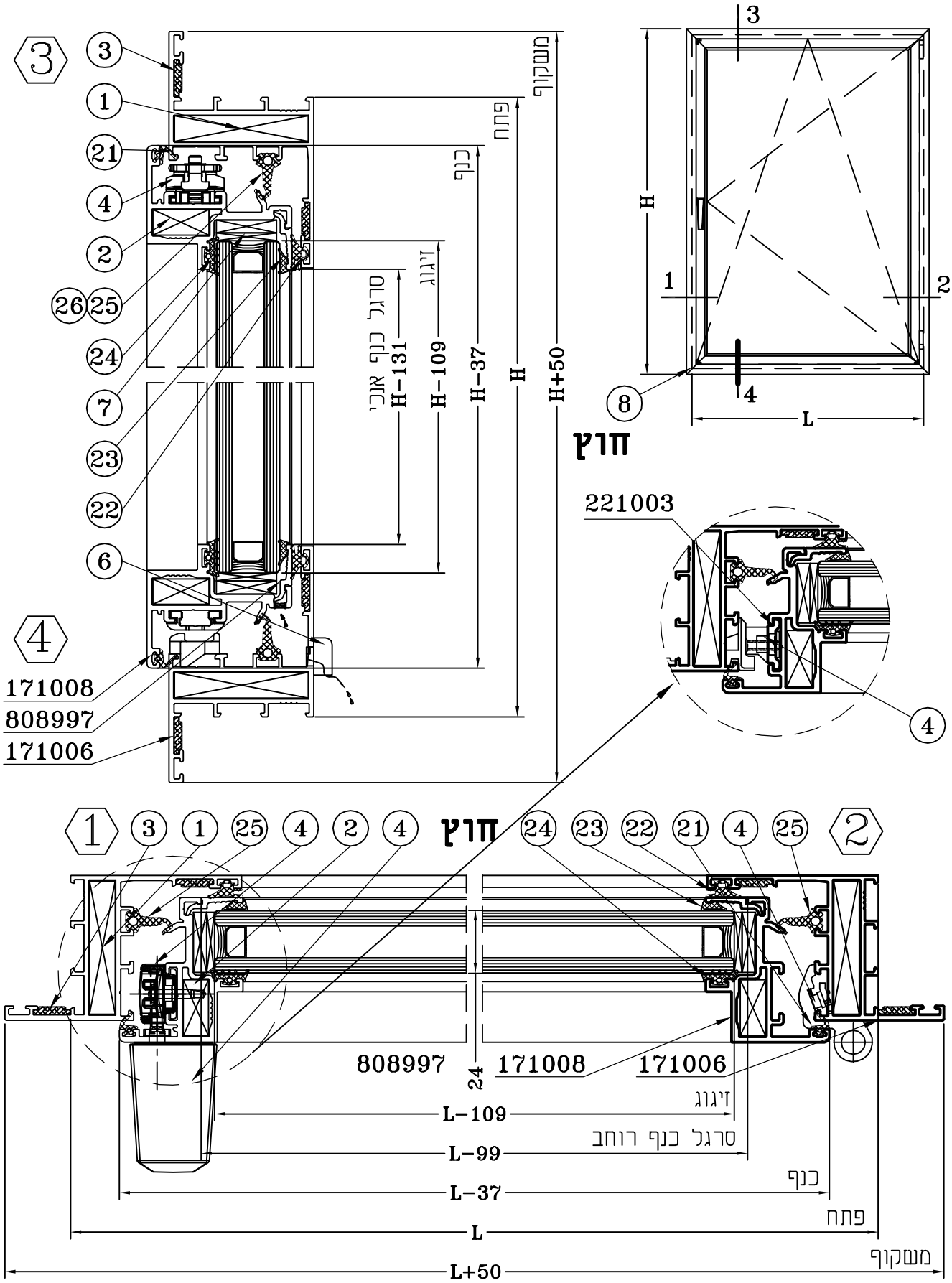
3
1
21
4
2
26 25
24
7
23
22
6
4
171008
808997
171006
משקוף
פתח
כנף
זיגוג
סרגל כנף אנכי
H-131
H-109
H-37
H
H+50
3
H
1
2
8
4
L
חוץ
221003
4
1
3
1
25
4
2
4
חוץ
24
23
22
21
4
25
2
808997
24
171008
171006
זיגוג
L-109
סרגל כנף רוחב
L-99
כנף
L-37
פתח
L
משקוף
L+50

Scale 1:2

פרופילי אלומיניום

מס' קטלוגי	פרופיל	תאור הפריט	כמות	צורות חיתוך ונוסחאות
171006		משקוף	2	H+50
			2	L+50
171008	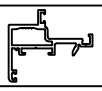	כנף לזיגוג 24 מ"מ	2	H-37
			2	L-37
808997		סרגל זיגוג לכנף	2	H-131
			2	L-99
221003		מוט מוביל	2	*******

אטמים

מס'	מס' קטלוגי	אטם	תאור הפריט
21	260984		אטם אגף לכנף
22	260982		אטם אגף משקוף
23	333146		אטם זיגוג חוץ לכנף - 2 מ"מ
24	333136		אטם זיגוג פנים לכנף - 2.5 מ"מ
25	260991		אטם זיגוג מרכזי
26	260992		פינה לאטם מרכזי

אביזרים

מס'	מס' קטלוגי	אביזר	תאור הפריט	כמות
1	251001		פינת חיבור מרודה למשקוף	4
2	251012		פינת חיבור מרודה לכנף ל-24-20 מ"מ	4
3	200148		פינת גרונג דקה	8
4	******	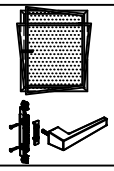	מנגנון דריי-קיפ + ידית פתיחה	1
5	270052		פקק לסגירת חורים	לפי הצורך
6	200138		מגן רוח	Min 2
7	200545	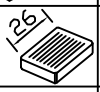	הגבהה לזיגוג	לפי הצורך
8	200130		פינת פלסטיק להגנת פינות הכנף	3

*ניתן לראות פירוט מנגנוני דריי-קיפ בפרק האביזרים בעמודים 67-79

*ניתן לראות פירוט ידיות בפרק האביזרים בעמוד 72

זכוכית

	גובה	רוחב
זכוכית	H-109	L-109

מערכת ידולב 55'
סדרת חלונות ודלתות פתיחה כנף סמויה צרי מבט
פרק ג': טיפוסים אופייניים - חלונות
חלון ציר צד

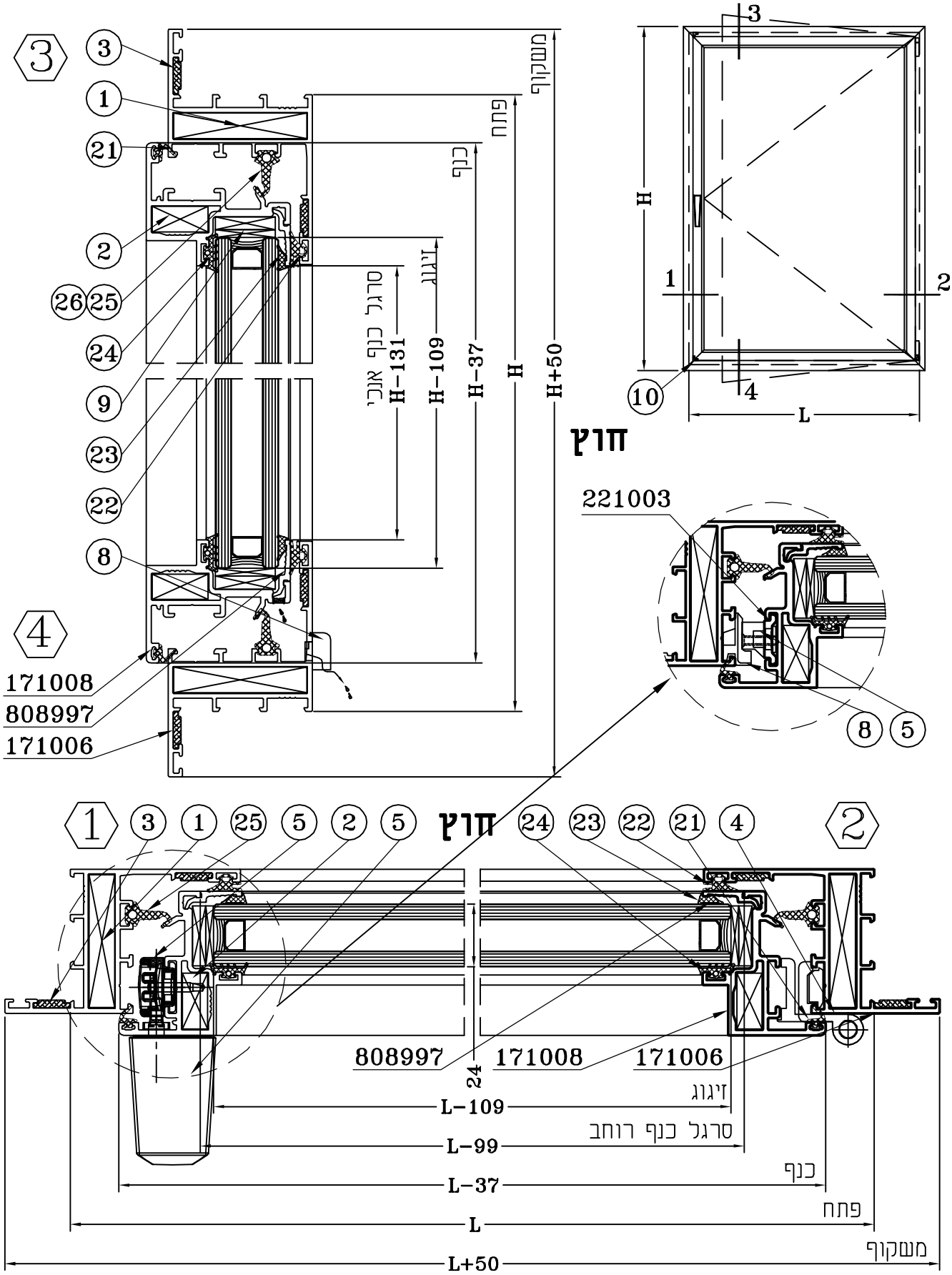

Scale 1:2

פרופילי אלומיניום

מס' קטלוגי	פרופיל	תאור הפריט	כמות	צורות חיתוך ונוסחאות
171006	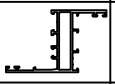	משקוף	2	H+50
			2	L+50
171008	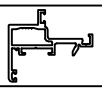	כנף לזיגוג 24 מ"מ	2	H-37
			2	L-37
808997		סרגל זיגוג לכנף	2	H-131
			2	L-99
221003		מוט מוביל	2	*******

אטמים

מס'	מס' קטלוגי	אטם	תאור הפריט
21	260984		אטם אגף לכנף
22	260982	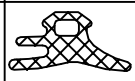	אטם אגף משקוף
23	333147		אטם זיגוג חוץ לכנף – 3 מ"מ
24	333136		אטם זיגוג פנים לכנף – 2.5 מ"מ
25	260991		אטם זיגוג מרכזי
26	260992		פינה לאטם מרכזי

אביזרים

מס'	מס' קטלוגי	אביזר	תאור הפריט	כמות
1	251001		פינת חיבור מרודה למשקוף	4
2	251012		פינת חיבור מרודה לכנף ל-20-24 מ"מ	4
3	200148		פינת גרונג דקה	8
4	400122		ציר לחלון	2
5	350019	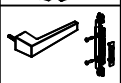	ידית פתיחה 'קסם' מרובעת+קסטה	1
6	401353		נגדי נעילה מתכונן	2
7	270052		פקק לסגירת חורים	לפי הצורך
8	200138		מגן רוח	Min 2
9	200545		הגבהה לזיגוג	לפי הצורך
10	200130		פינת פלסטיק להגנת פינות הכנף	3

*ניתן לראות פירוט ידיות בפרק האביזרים בעמוד 72

זכוכית

	גובה	רוחב
זכוכית	H-109	L-109

מערכת יזולב 55'

סדרת חלונות ודלתות פתיחה כנף סמויה צרי מבט

פרק ג': טיפוסים אופייניים - חלונות

חלון קיפ (ידית פתיחה בצד)

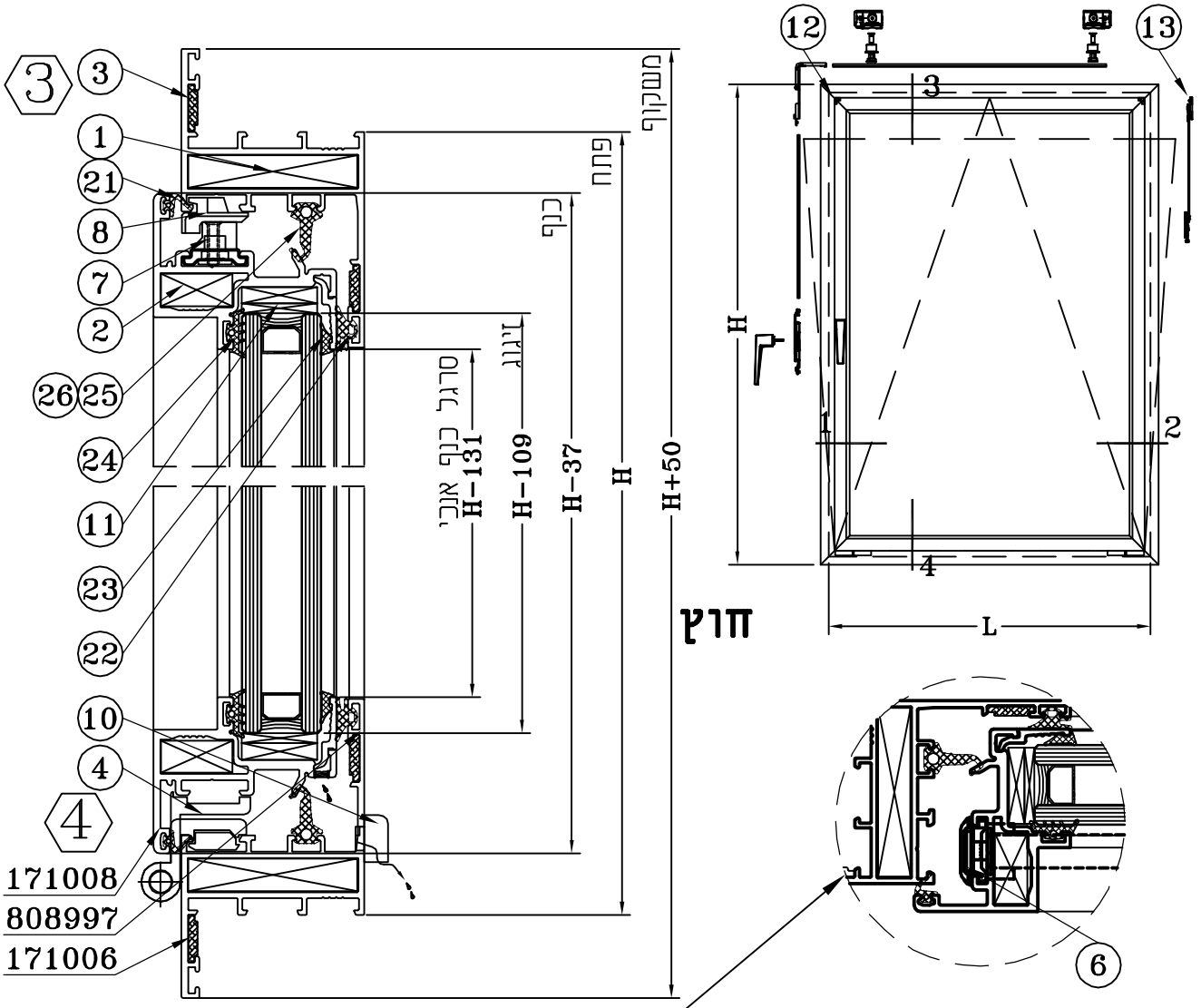

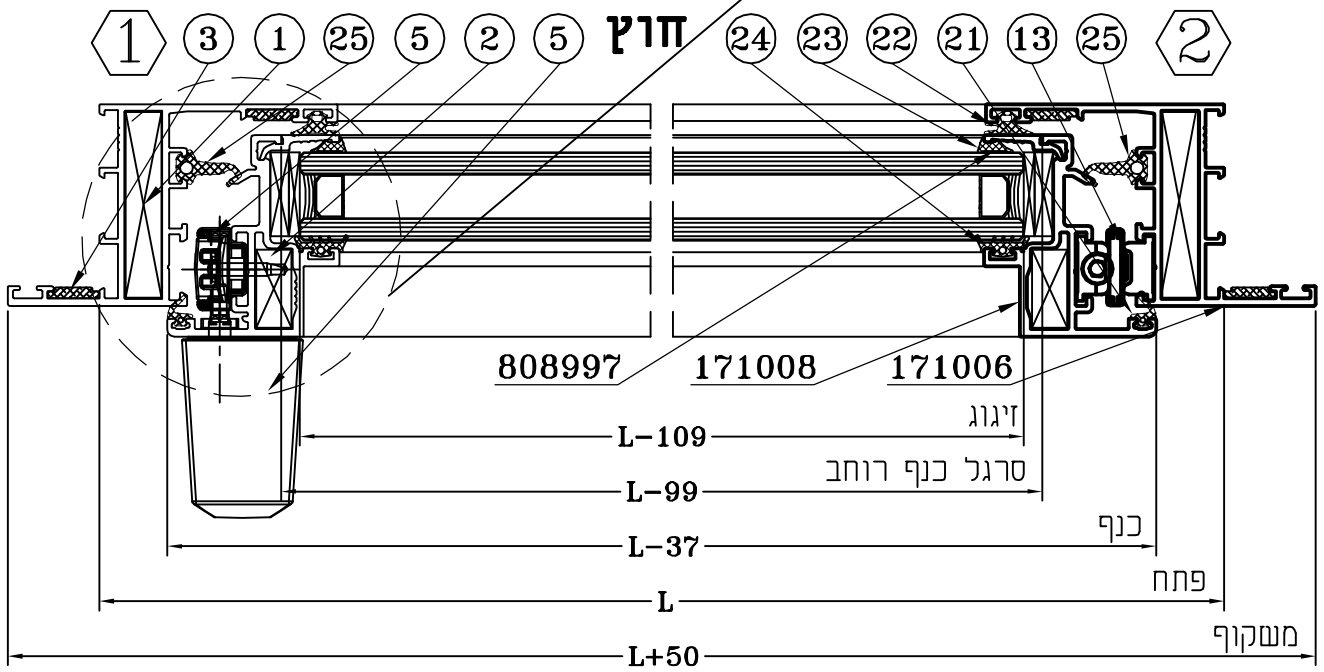

Scale 1:2

פרופילי אלומיניום

מס' קטלוגי	פרופיל	תאור הפריט	כמות	צורות חיתוך ונוסחאות
171006	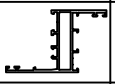	משקוף	2	H+50
			2	L+50
171008	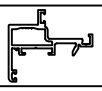	כנף לזיגוג 24 מ"מ	2	H-37
			2	L-37
808997		סרגל זיגוג לכנף	2	H-131
			2	L-99
221003		מוט מוביל	2	*******

אטמים

מס'	מס' קטלוגי	אטם	תאור הפריט
21	260984		אטם אגף לכנף
22	260982		אטם אגף משקוף
23	333147		אטם זיגוג חוץ לכנף – 3 מ"מ
24	333136		אטם זיגוג פנים לכנף – 2.5 מ"מ
25	260991		אטם זיגוג מרכזי
26	260992		פינה לאטם מרכזי

אביזרים

מס'	מס' קטלוגי	אביזר	תאור הפריט	כמות
1	251001		פינת חיבור טרודה למשקוף	4
2	251012		פינת חיבור טרודה לכנף ל-20–24 מ"מ	4
3	200148		פינת גרונג דקה	8
4	400122		ציר לחלון פתיחה	2
5	350019	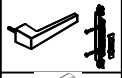	ידית פתיחה 'קסם' מרובעת+קסטה	1
6	404019		פינת העברת תנועה	1
7	404030		פין נעילה מתכוונן	2
8	401353		נגדי מתכונן לפין נעילה	2
9	270052		פקק לסגירת חורים	לפי הצורך
10	200138		מגן רוח	Min 2
11	200545	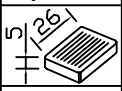	הגבהה לזיגוג	לפי הצורך
12	200130		פינת פלסטיק להגנת פינות הכנף	3
13	402041		מגביל פתיחה	1

*ניתן לראות פירוט ידיות בפרק האביזרים בעמוד 72

זכוכית

	גובה	רוחב
זכוכית	H–109	L–109

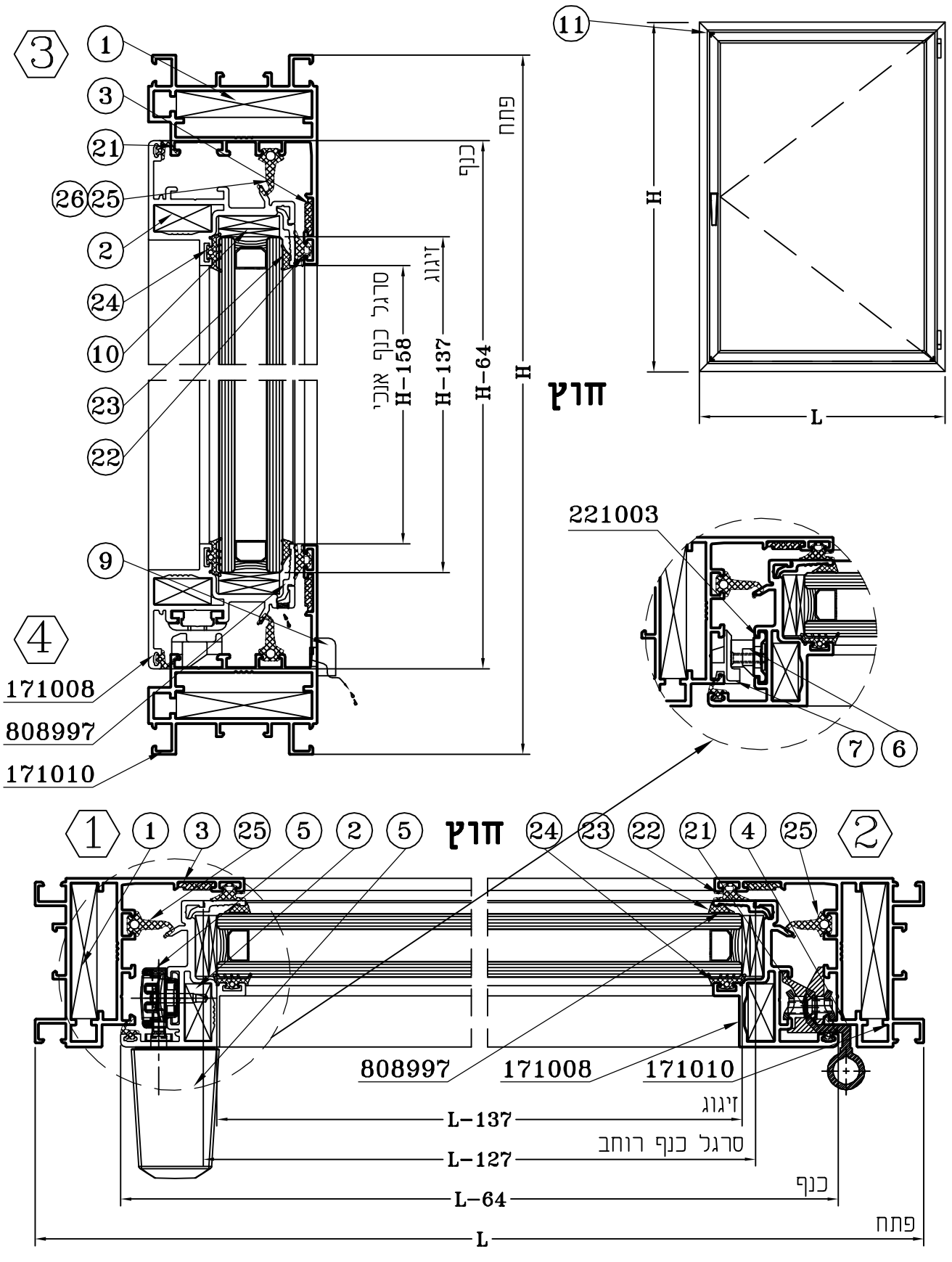
3
1
3
21
26
25
2
24
10
23
22
9
4
171008
808997
171010
פתח
כנף
זיגוג
סרגל כנף אנכי
H-158
H-137
H-64
H
חוץ
11
H
L
221003
7
6
1
1
3
25
5
2
5
חוץ
24
23
22
21
4
25
2
808997
171008
171010
זיגוג
L-137
סרגל כנף רוחב
L-127
כנף
L-64
פתח
L

Scale 1:2

פרופילי אלומיניום

מס' קטלוגי	פרופיל	תאור הפריט	כמות	צורות חיתוך ונוסחאות
171010		משקוף מישור אחד	2	H
			2	L
171008	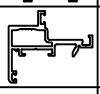	כנף לזיגוג 24 מ"מ	2	H-64
			2	L-64
808997		סרגל זיגוג לכנף	2	H-158
			2	L-127
221003		מוט מוביל	2	*******

אטמים

מס'	מס' קטלוגי	אטם	תאור הפריט
21	260984		אטם אגף לכנף
22	260982		אטם אגף משקוף
23	333147		אטם זיגוג חוץ לכנף - 3 מ"מ
24	333136		אטם זיגוג פנים לכנף - 2.5 מ"מ
25	260991		אטם זיגוג מרכזי
26	260992		פינה לאטם מרכזי

אביזרים

מס'	מס' קטלוגי	אביזר	תאור הפריט	כמות
1	251001		פינת חיבור מרודה למשקוף	4
2	251012		פינת חיבור מרודה לכנף ל-20-24 מ"מ	4
3	200148		פינת גרונג דקה	8
4	400144		ציר מורחק	2
5	350019		ידית פתיחה 'קסם' מרובעת+קסטה	1
6	404030	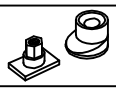	נקודת נעילה	2
7	401353		נגדי נעילה מתכונן	2
8	270052		פקק לסגירת חורים	לפי הצורך
9	200138		מגן רוח	Min 2
10	200545	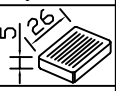	הגבהה לזיגוג	לפי הצורך
11	200130		פינת פלסטיק להגנת פינות הכנף	3

*ניתן לראות פירוט ידיות בפרק האביזרים בעמוד 72

זכוכית

	גובה	רוחב
זכוכית	H-137	L-137

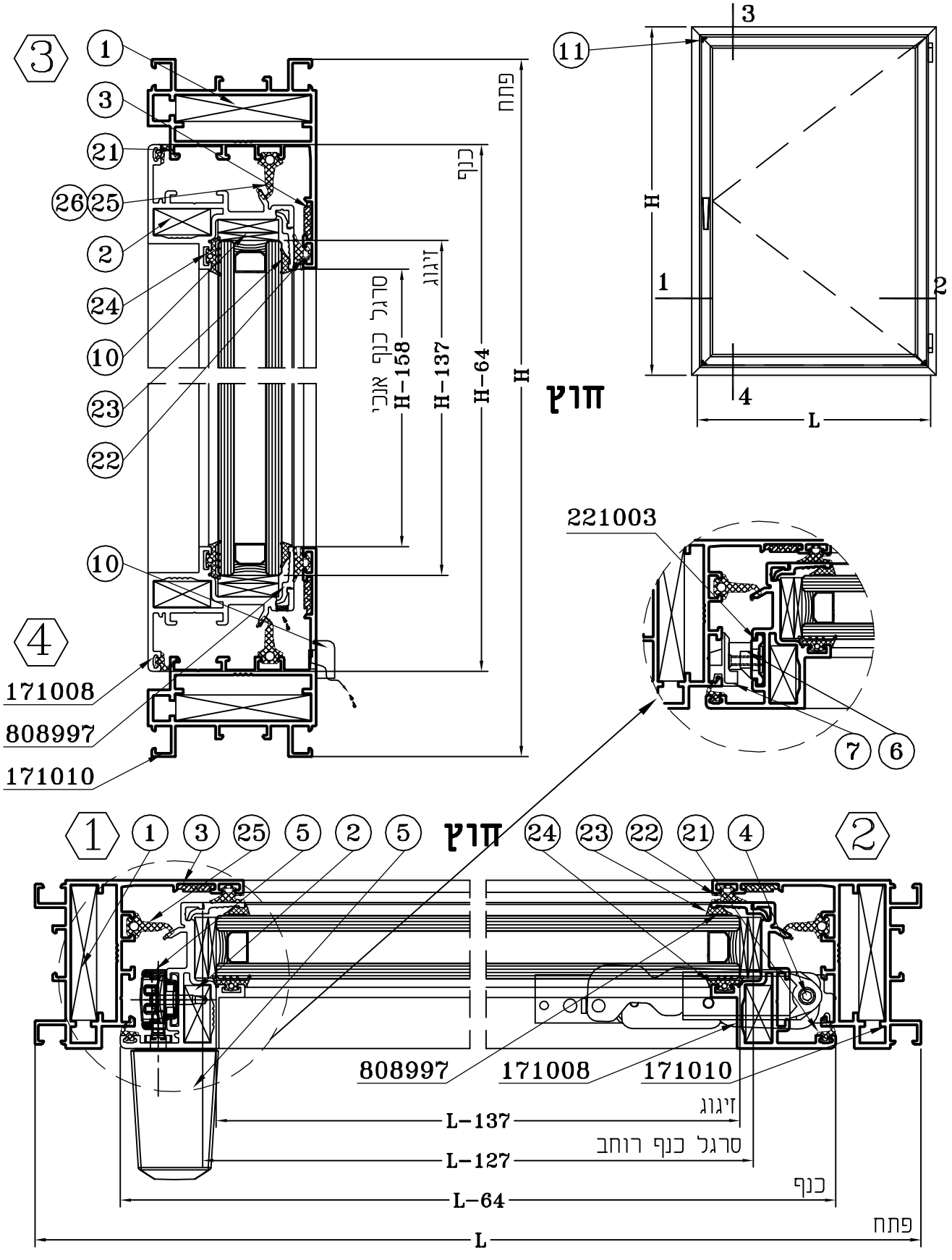
3
11
H
1
2
4
L
חוץ
1
3
21
26
25
2
24
10
23
22
10
4
171008
808997
171010
פתח
כנף
זיגוג
סרגל כנף אנכי
H-158
H-137
H-64
H
221003
7
6
1
1
3
25
5
2
5
חוץ
24
23
22
21
4
2
808997
171008
171010
זיגוג
L-137
סרגל כנף רוחב
L-127
כנף
L-64
פתח
L

Scale 1:2

פרופילי אלומיניום

מס' קטלוגי	פרופיל	תאור הפריט	כמות	צורות חיתוך ונוסחאות
171010		משקוף מישור אחד	2	H
			2	L
171008	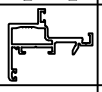	כנף לזיגוג 24 מ"מ	2	H-64
			2	L-64
808997		סרגל זיגוג לכנף	2	H-158
			2	L-127
221003		מוט מוביל	2	*******

אטמים

מס'	מס' קטלוגי	אטם	תאור הפריט
21	260984		אטם אגף לכנף
22	260982	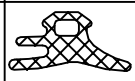	אטם אגף משקוף
23	333147		אטם זיגוג חוץ לכנף - 3 מ"מ
24	333136		אטם זיגוג פנים לכנף - 2.5 מ"מ
25	260991		אטם זיגוג מרכזי
26	260992		פינה לאטם מרכזי

זכוכית

	גובה	רוחב
זכוכית	H-137	L-137

אביזרים

מס'	מס' קטלוגי	אביזר	תאור הפריט	כמות
1	251001		פינת חיבור מרודה למשקוף	4
2	251012		פינת חיבור מרודה לכנף ל-20-24 מ"מ	4
3	200148		פינת גרונג דקה	8
4	404354		סט ציר סמוי צד ימין	1
	414354		סט ציר סמוי צד שמאל	1
5	350019		ידית פתיחה 'קסם' מרובעת+קסטה	1
6	404030	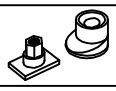	נקודת נעילה	2
7	401353		נגדי נעילה מתכונן	2
8	270052		פקק לסגירת חורים	לפי הצורך
9	200138		מגן רוח	Min 2
10	200545	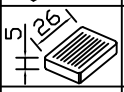	הגבהה לזיגוג	לפי הצורך
11	200130		פינת פלסטיק להגנת פינות הכנף	3

הוראות הרכבת צירים סמויים ניתן לראות בעמוד 88.

* הצירים הסמויים מסופקים סט לצד ימין לצד שמאל.

*ניתן לראות פירוט ידיות בפרק האביזרים בעמוד 72

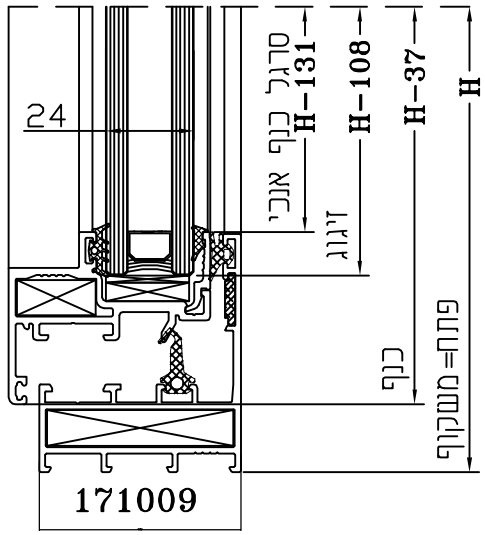
24
סרגל כנף אנכי H-131
זיגוג H-108
כנף H-37
פתח= משקוף H
171009

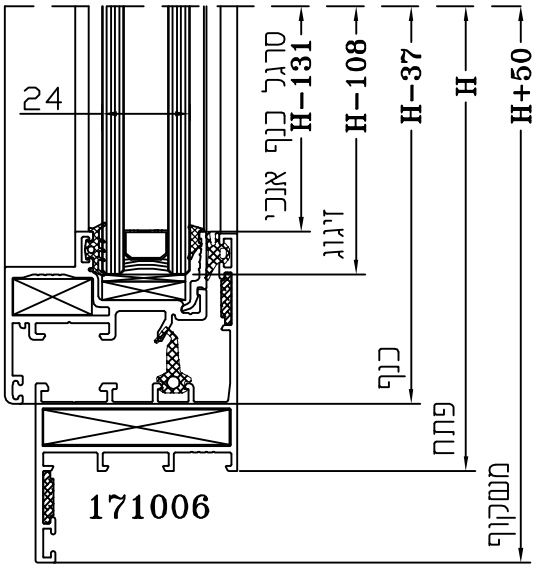
24
סרגל כנף אנכי H-131
זיגוג H-108
כנף H-37
פתח H
משקוף H+50
171006

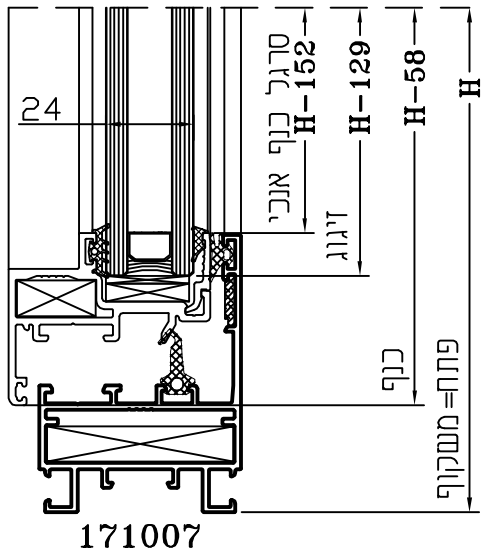
24
סרגל כנף אנכי H-152
זיגוג H-129
כנף H-58
פתח= משקוף H
171007

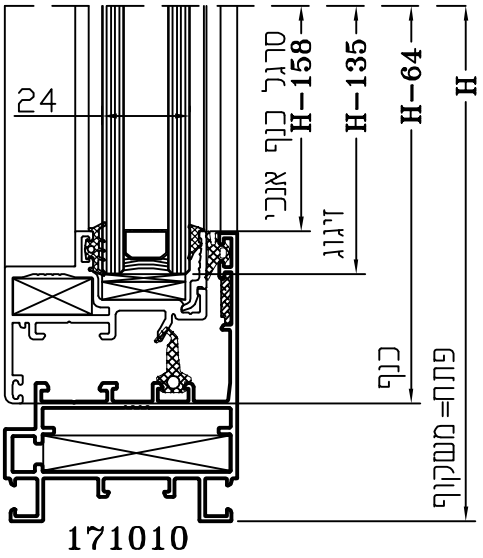
24
סרגל כנף אנכי H-158
זיגוג H-135
כנף H-64
פתח= משקוף H
171010

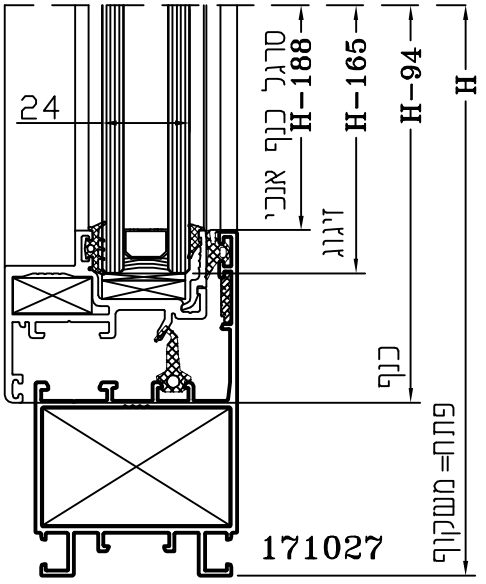
24
סרגל כנף אנכי H-188
זיגוג H-165
כנף H-94
פתח= משקוף H
171027

Scale 1:2

סדרת חלונות ודלתות פתיחה כנף סמויה צרי מבט

פרק ג': טיפוסים אופייניים - חלונות

נוסחאות חיתוך כנפיים עם זיגוג שונה

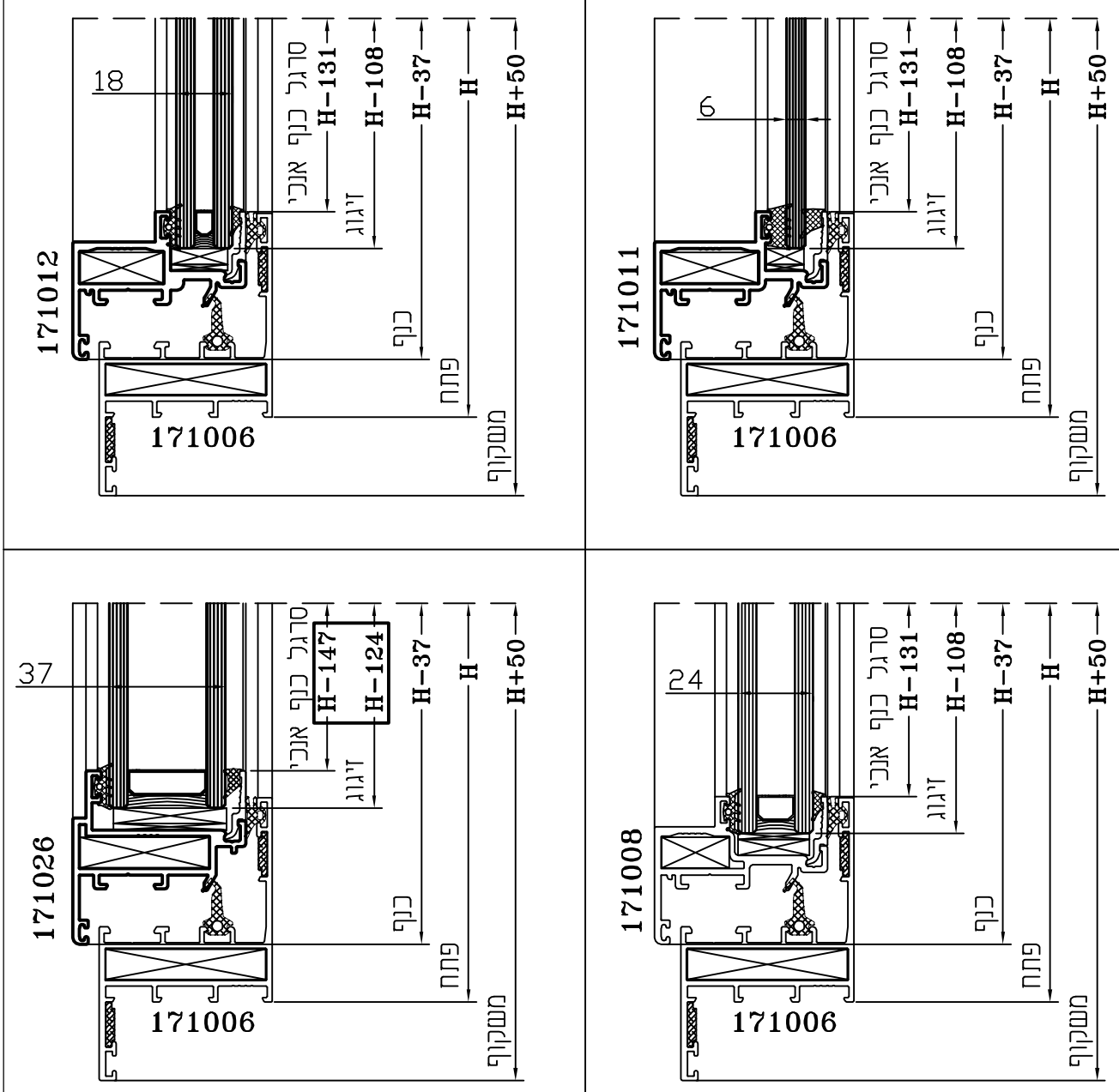

* שינוי במידת הזכוכית

Scale 1:2

מערכת ידולב 55י

סדרת חלונות ודלתות פתיחה כנף סמויה צרי מבט

פרק ג': טיפוסים אופייניים - חלונות

חלון דריי-קיפ עם קבוע תחתון

אלובין
פתח לעולם מתקדם

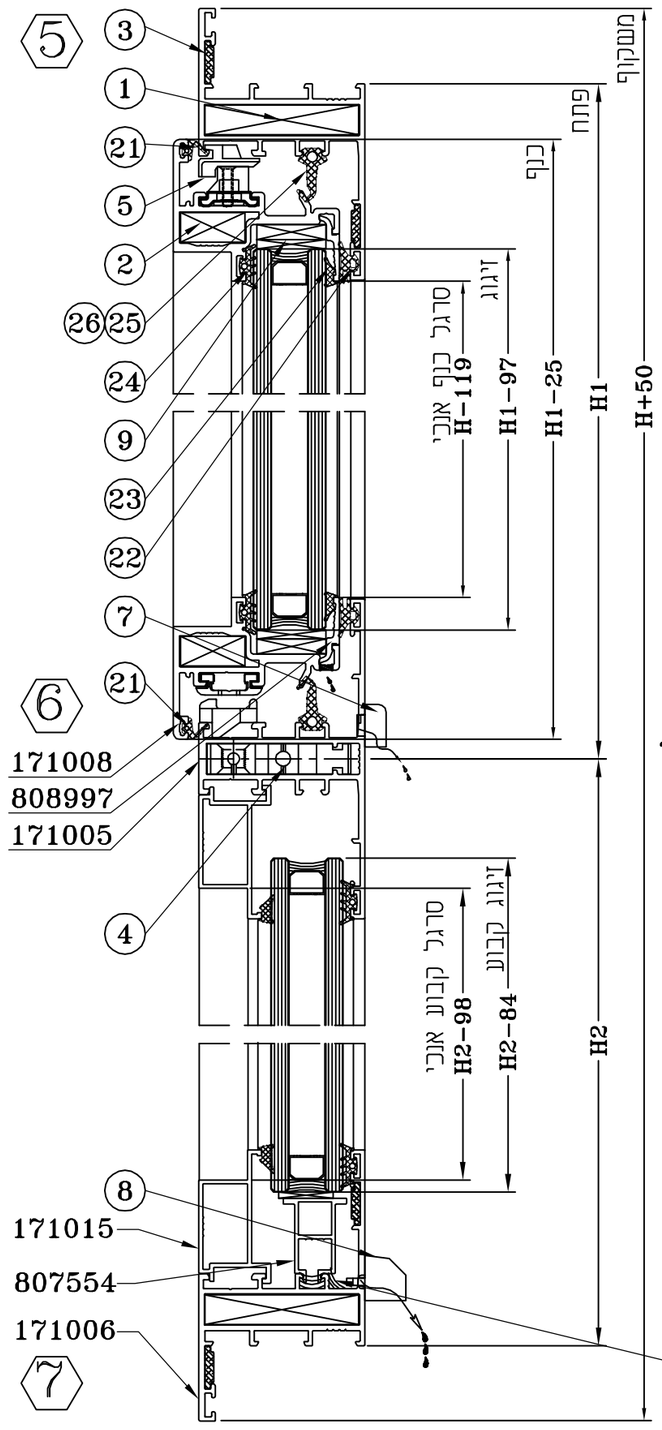

Scale 1:2

חתך 1

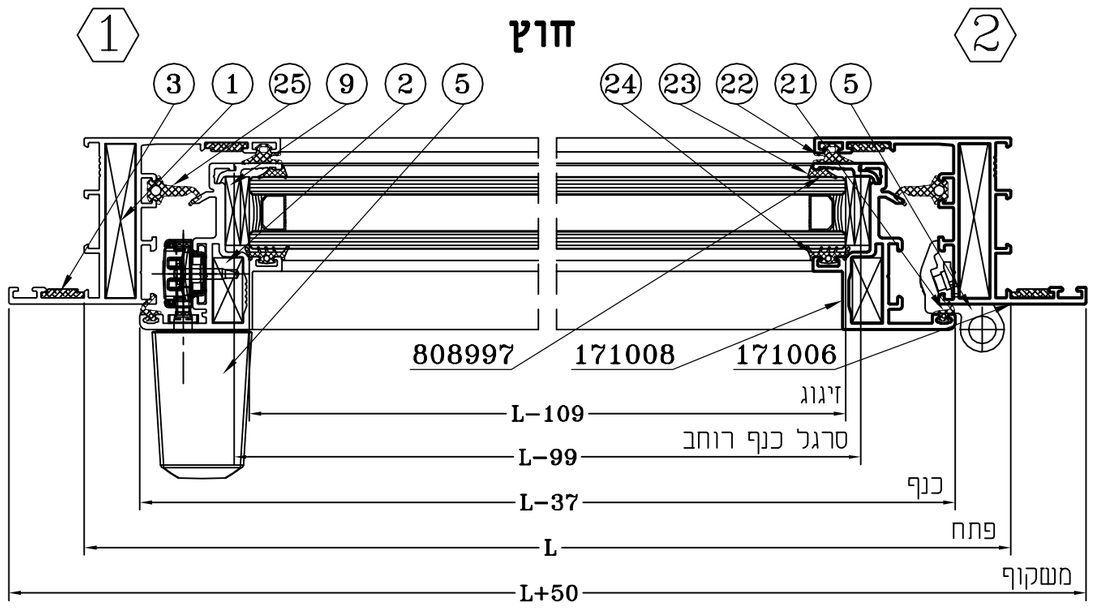

חתך 2

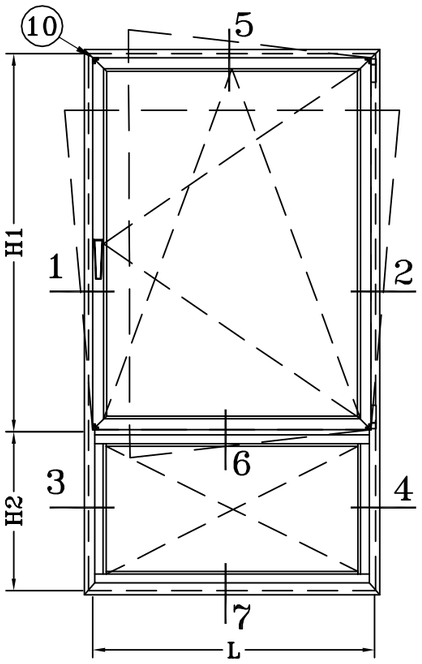

חתך 3

חתך 4

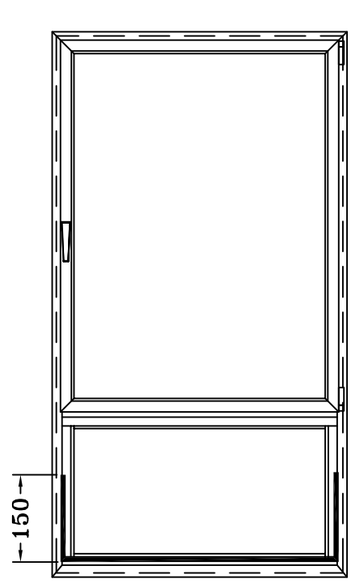

1. יש לאטום את הזכוכית בקבוע עם סיליקון נייטרלי
2. יש למלא את כל רוחב הקבוע מתחת לזכוכית +
+ 15 ס"מ לגובה בשני הצדדים.

פרופילי אלומיניום

מס' קטלוגי	פרופיל	תאור הפריט	כמות	צורות חיתוך ונוסחאות
171006	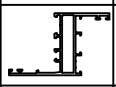	משקוף	2	H+50
			2	L+50
171008	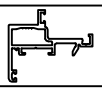	כנף לזיגוג 24 מ"מ	2	H1-25
			2	L-37
808997		סרגל זיגוג לכנף	2	H1-119
			2	L-99
221003		מוט מוביל	2	*******
171005	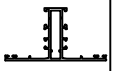	חציץ צר	1	L-38
171015		סרגל זיגוג לקבוע	2	H2-98
			2	L-48
807554		תושבת זיגוג	1	L-48

אביזרים

מס'	מס' קטלוגי	אביזר	תאור הפריט	כמות
1	251001		פינת חיבור מרודה למשקוף	4
2	251012		פינת חיבור מרודה לכנף ל-24-20 מ"מ	4
3	200148		פינת גרונג דקה	8
4	251025		מחבר חציץ צר	2
5	******	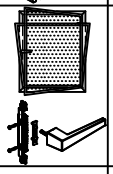	מנגנון דריי-קיפ + ידית פתיחה	1
6	270052		פקק לסגירת חורים	לפי הצורך
7	200138	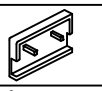	מגן רוח	Min 2
8	290081	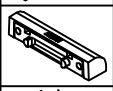	דלתית ניקוז אלובין	Min 2
9	200545	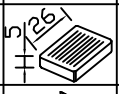	הגבהה לזיגוג	לפי הצורך
10	200130		פינת פלסטיק להגנת פינות הכנף	3

*ניתן לראות פירוט מנגנוני דריי-קיפ בפרק האביזרים בעמודים 67-79

*ניתן לראות פירוט ידיות בפרק האביזרים בעמוד 72

אטמים

מס'	מס' קטלוגי	אטם	תאור הפריט
21	260984		אטם אגף לכנף
22	260982		אטם אגף משקוף
23	333147		אטם זיגוג לכנף ולקבוע - 3 מ"מ
24	333136		אטם זיגוג לכנף לקבוע - 2.5 מ"מ
25	260991	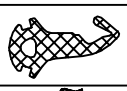	אטם זיגוג מרכזי
26	260992		פינה לאטם מרכזי

זכוכית

	גובה	רוחב
כנף	H1-97	L-109
קבוע	H2-84	L-102

מערכת יזולב 55'

סדרת חלונות ודלתות פתיחה כנף סמויה צרי מבט

פרק ג': טיפוסים אופייניים - חלונות

חלון דריי-קיפ עם תריס מונובלוק ידני ורשת נשלפת

חוץ

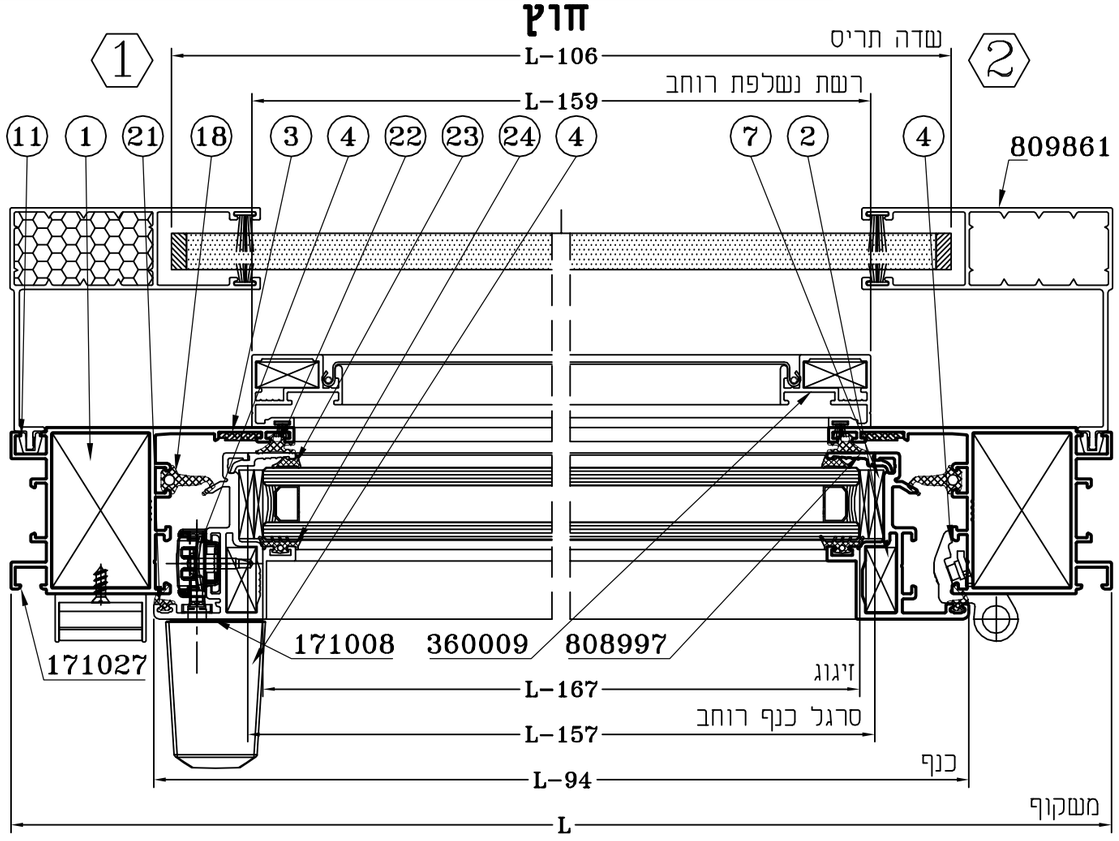

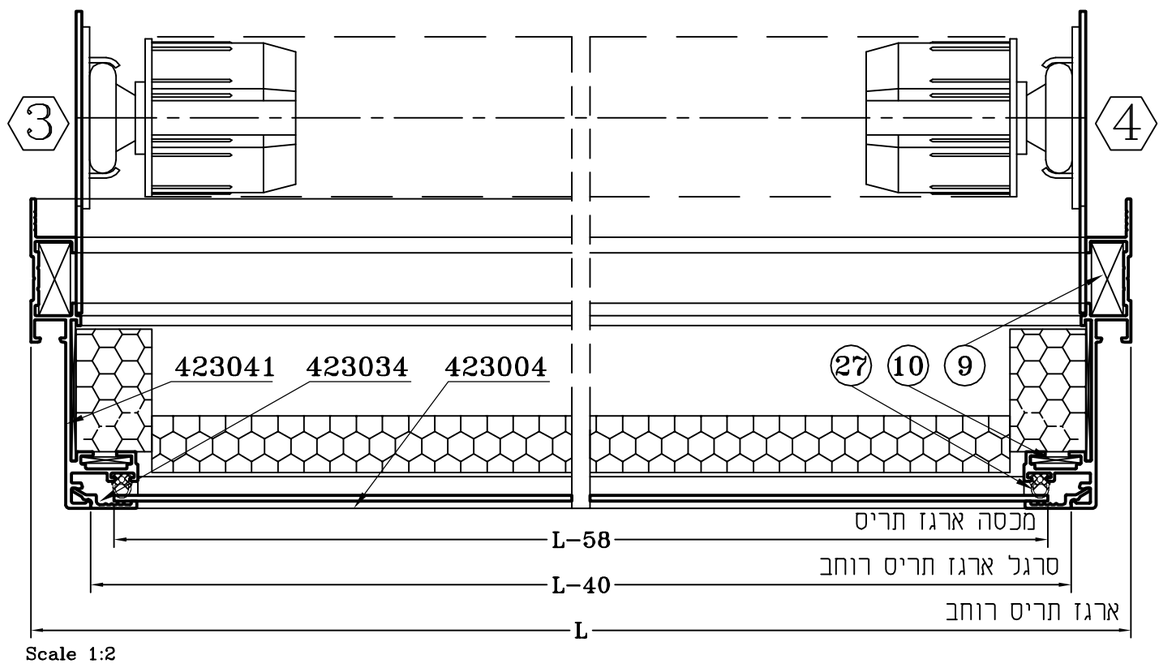

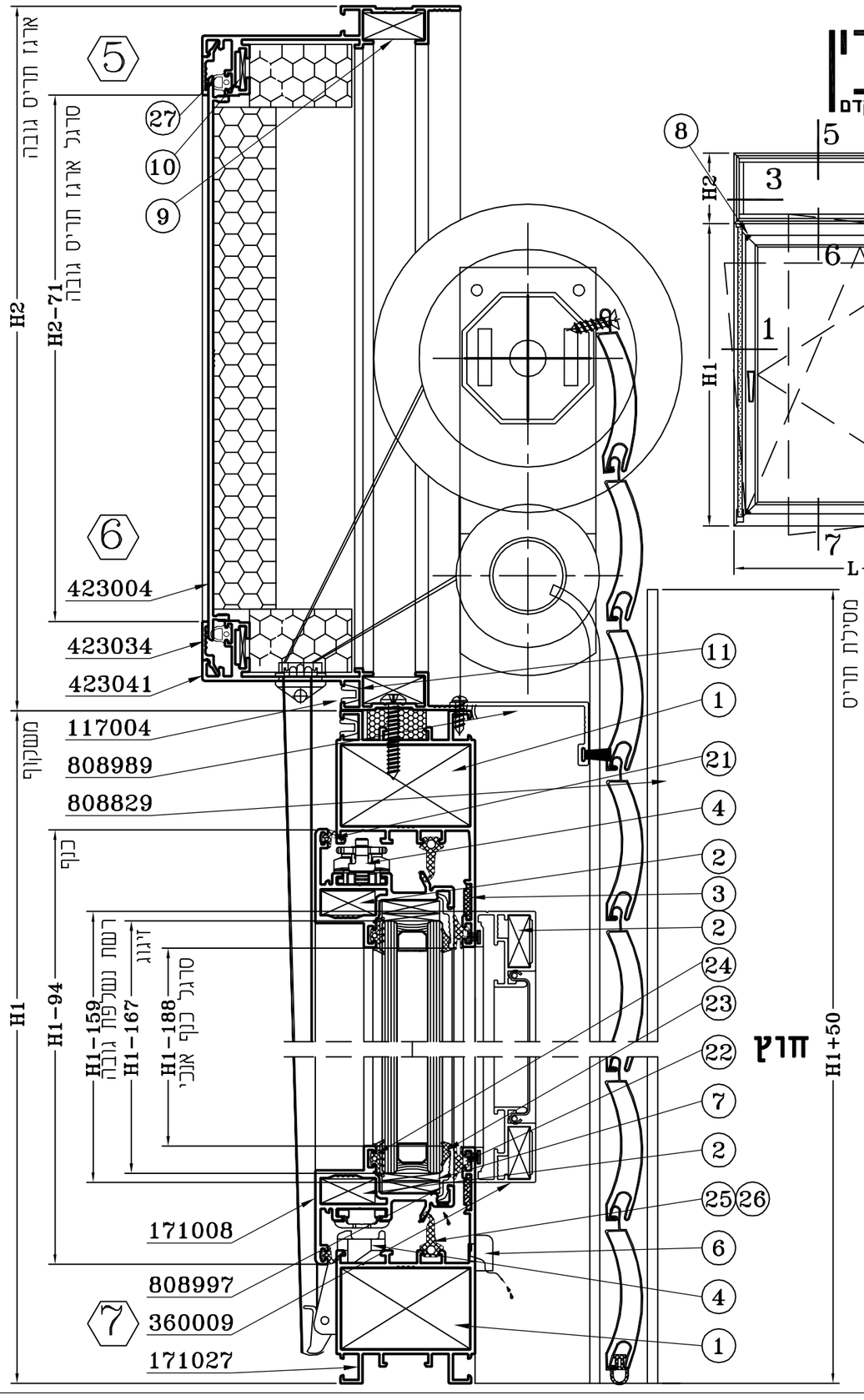

Scale 1:2

אלובין
פתח לעולם מתקדם

מערכת ידולב 55'

סדרת חלונות ודלתות פתיחה כנף סמויה צרי מבט

פרק ג': טיפוסים אופייניים - חלונות

חלון דריי-קיפ עם תריס מונובלוק ידני ורשת נשלפת

פרופילי אלומיניום

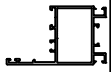

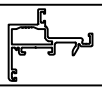

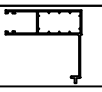

מס' קטלוגי	פרופיל	תאור הפריט	כמות	צורות חיתוך ונוסחאות
171027		משקוף מונובלוק רחב	2	H1
			2	L
171008		כנף לזיגוג 24 מ"מ	2	H1-94
			2	L-94
808997		סרגל זיגוג לכנף	2	H1-188
			2	L-157
221003		מוט מוביל	2	*******
809861		מסילה תריס	2	H1+50
423041		ארגז תריס 55 מ"מ	2	H2
			2	L
423034		סרגל לארגז תריס	2	H2-71
			2	L-40
423004		מכסה ארגז תריס	1	L-58
117004		מחבר כפול	1	L
808989		זוית גומי 55X25	1	L
808829		מחבר כפול	1	L
360009		כנף לרשת	2	H1-159
			2	L-159

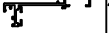

אביזרים

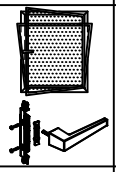

מס'	מס' קטלוגי	אביזר	תאור הפריט	כמות
1	251002		פינת חיבור טרודה למשקוף מ. רחב	4
2	251012		פינת חיבור טרודה לכנף ל-24-20 מ"מ	4
3	200148		פינת גרונג דקה	8
4	******		מנגנון דריי-קיפ + ידית פתיחה	1
5	270052		פקק לסגירת חורים	לפי הצורך
6	200138		מגן רוח	Min 2
7	200545		הגבהה לזיגוג	לפי הצורך
8	200130		פינת פלסטיק להגנת פינות הכנף	3
9	201100		פינת חיבור לארגז תריס	4
10	270091		פינת נינג'ה 2 מ"מ לארגז תריס	4
11	270095		קליפון הלבשה	לפי הצורך
12	285021		סט לרשת נשלפת	1

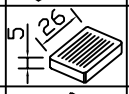

אטמים

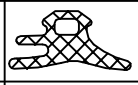

מס'	מס' קטלוגי	אטם	תאור הפריט
21	260984		אטם אגף לכנף
22	260982		אטם אגף משקוף
23	333147		אטם זיגוג לכנף ולקבוע - 3 מ"מ
24	333136		אטם זיגוג לכנף לקבוע - 2.5 מ"מ
25	260991		אטם זיגוג מרכזי
26	260992		פינה לאטם מרכזי
27	292043		אטם אומגה לארגז תריס

*ניתן לראות פירוט מנגנוני דריי-קיפ בפרק האביזרים בעמודים 67-79

*ניתן לראות פירוט ידיות בפרק האביזרים בעמוד 72

זכוכית

	גובה	רוחב
כנף	H1-167	L-167

אלובין
פתח לעולם מתקדם

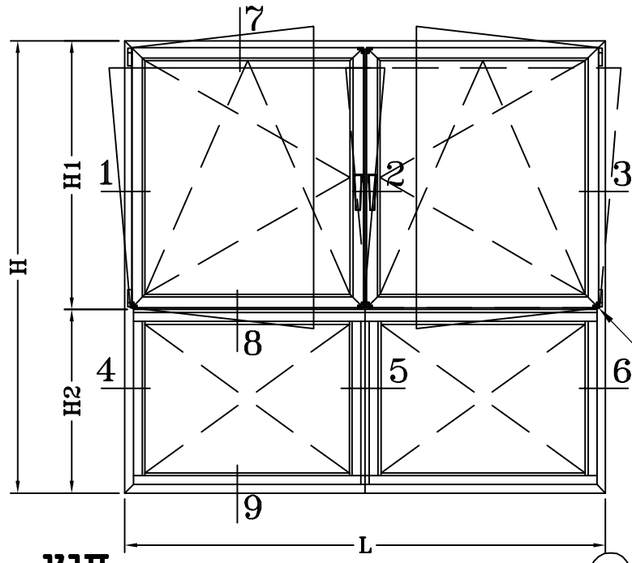

חוץ

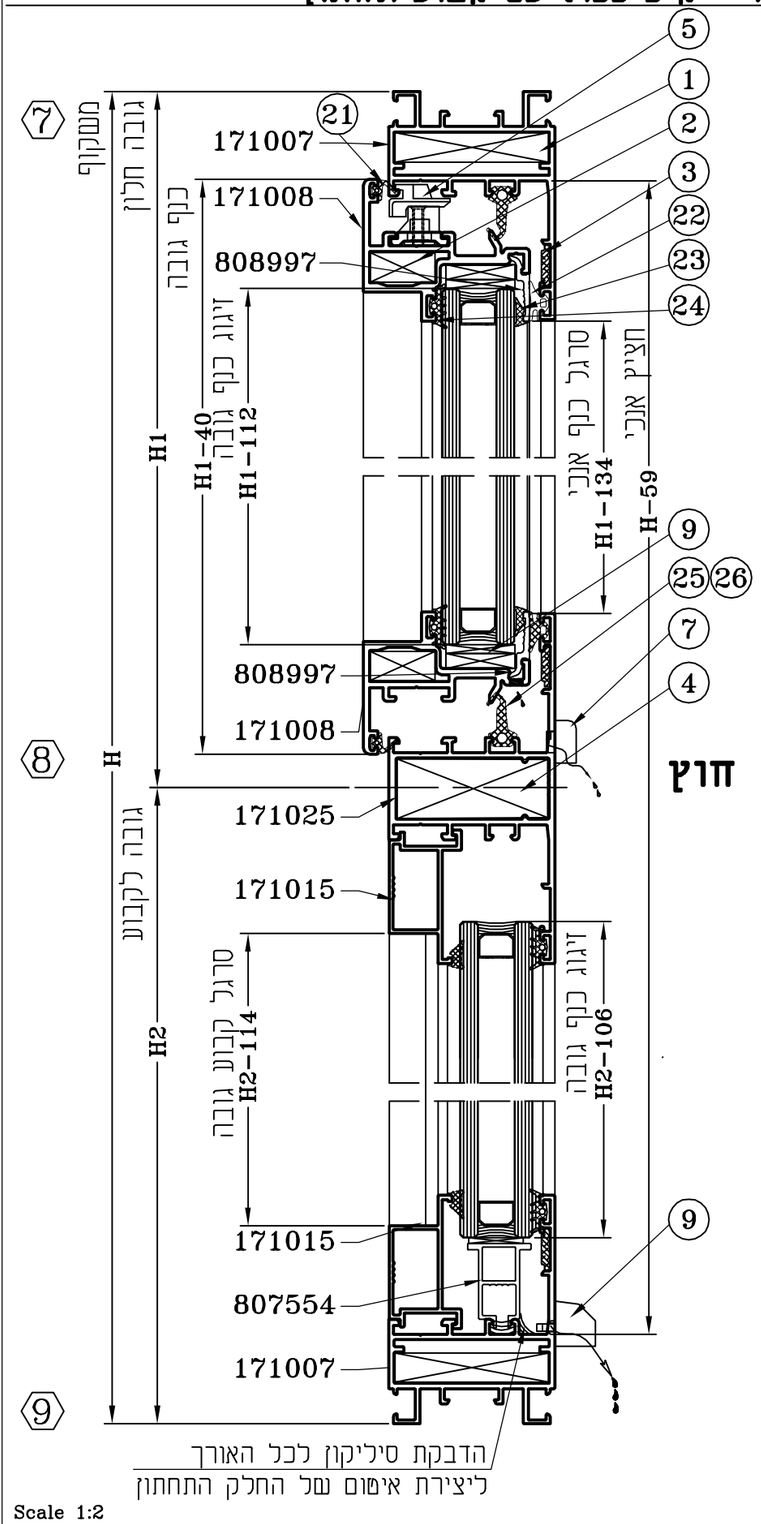

חוץ

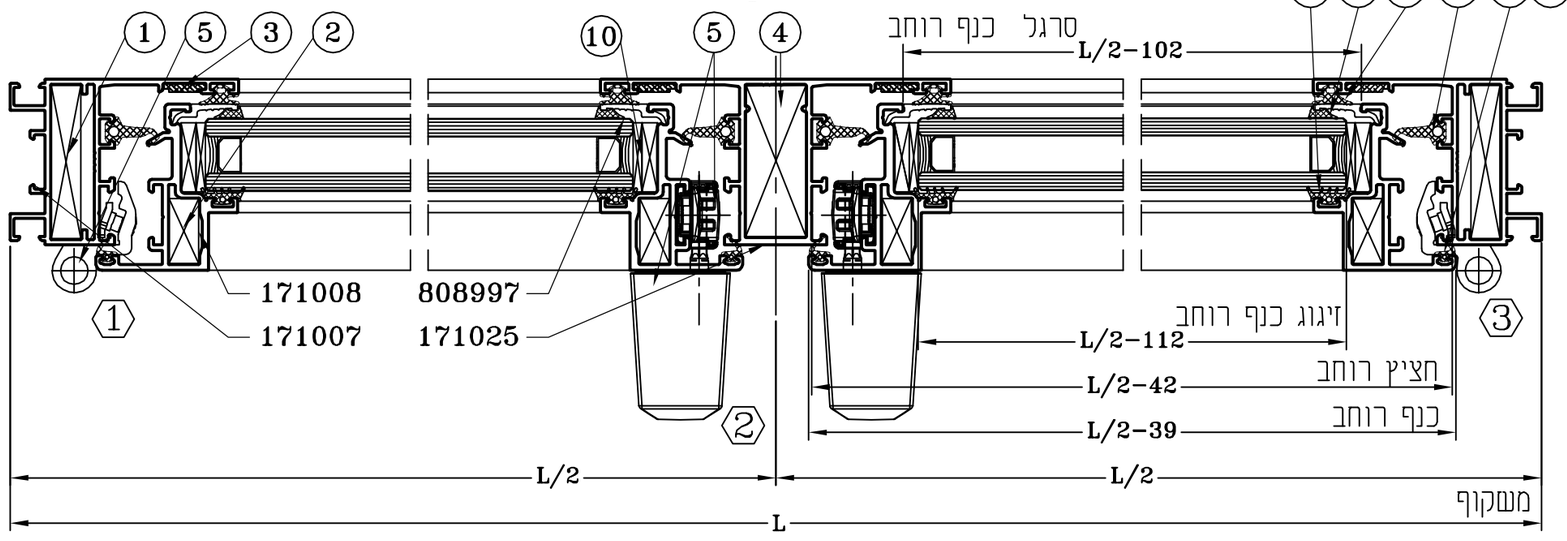

חוץ

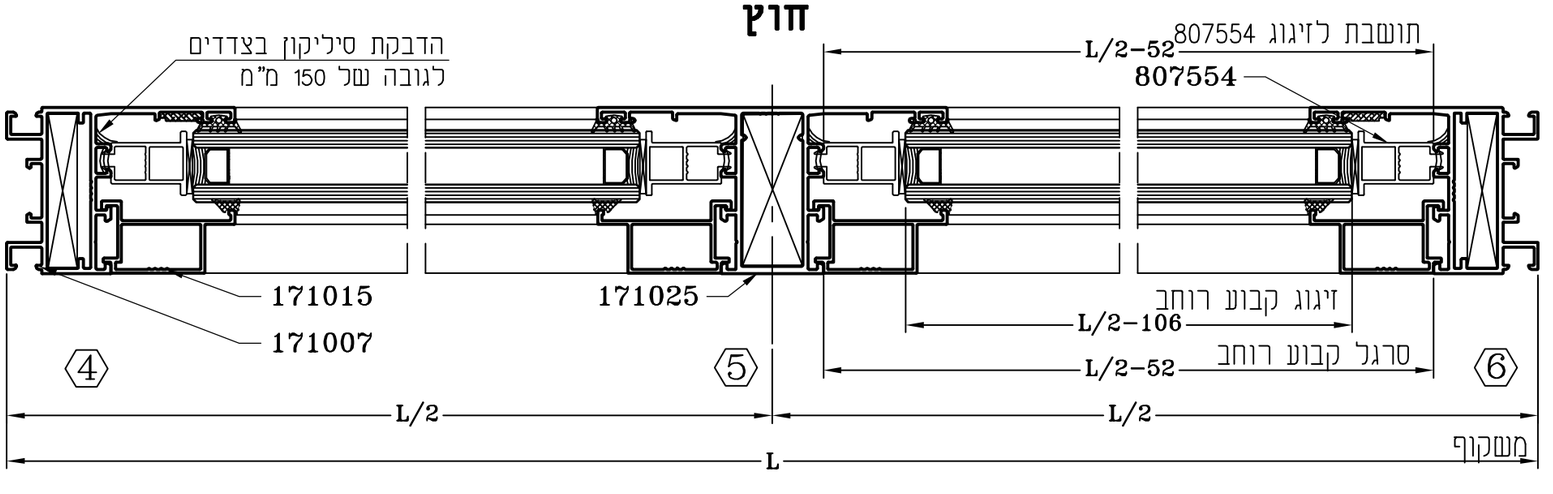

פרופילי אלומיניום

מס' קטלוגי	פרופיל	תאור הפריט	כמות	צורות חיתוך ונוסחאות
171007		משקוף	2	H+50
			2	L+50
171008	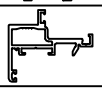	כנף לזיגוג 24 מ"מ	4	H1-40
			4	L/2-39
808997		סרגל זיגוג לכנף	4	H1-134
			4	L/2-102
221003		מוט מוביל	2	*******
171025	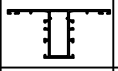	חציץ צר	1	H-59
			2	L/2-42
171015		סרגל זיגוג לקבוע	4	H2-114
			4	L/2-52
807554		תושבת זיגוג	2	L/2-52
			4	H=100

אביזרים

מס'	מס' קטלוגי	אביזר	תאור הפריט	כמות
1	251001		פינת חיבור מרודה למשקוף	4
2	251012		פינת חיבור מרודה לכנף ל-24-20 מ"מ	8
3	200148		פינת גרונג דקה	12
4	251028		מחבר חציץ רחב	6
5	******	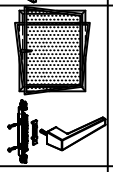	מנגנון דריי-קיפ + ידית פתיחה	2
6	270052		פקק לסגירת חורים	לפי הצורך
7	200138		מגן רוח	Min 4
8	290081	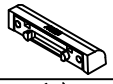	דלתית ניקוז אלובין	Min 4
9	200545	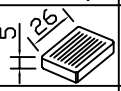	הגבהה לזיגוג	לפי הצורך
10	200130		פינת פלסטיק להגנת פינות הכנף	6

*ניתן לראות פירוט מנגנוני דריי-קיפ בפרק האביזרים בעמודים 67-79

*ניתן לראות פירוט ידיות בפרק האביזרים בעמוד 72

אטמים

מס'	מס' קטלוגי	אטם	תאור הפריט
21	260984		אטם אגף לכנף
22	260982	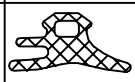	אטם אגף משקוף
23	333147		אטם זיגוג לכנף ולקבוע - 3 מ"מ
24	333136		אטם זיגוג לכנף לקבוע - 2.5 מ"מ
25	260991	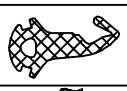	אטם זיגוג מרכזי
26	260992		פינה לאטם מרכזי

זכוכית

	גובה	רוחב
כנף	H1-112	L/2-112
קבוע	H2-106	L/2-106

אלובין
פתח לעולם מתקדם

דולב 55

סדרת חלונות ודלתות פתיחה
כנף סמויה צרי מבט
Euro Groove

פרק ד'

טיפוסים אופייניים דלתות

אלובין
פתח לעולם מתקדם

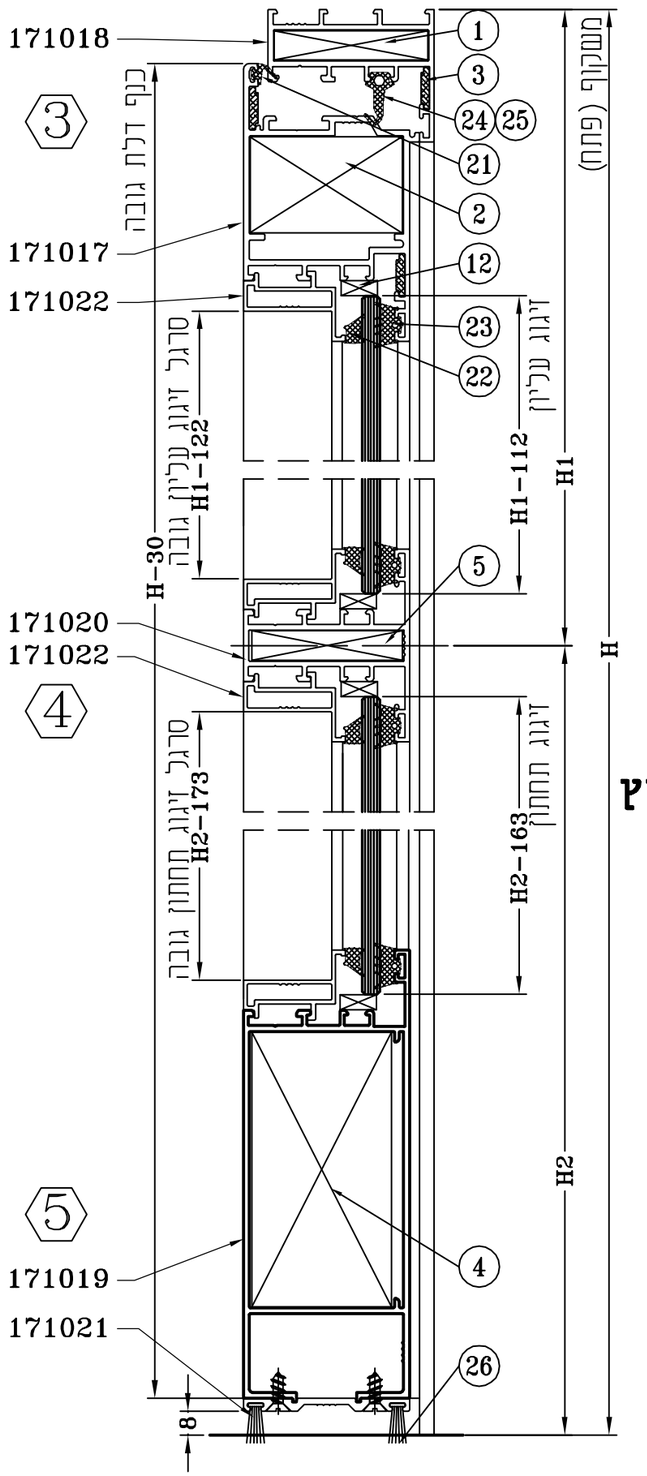

נוסחאות חיתוך משקוף מונובלוק

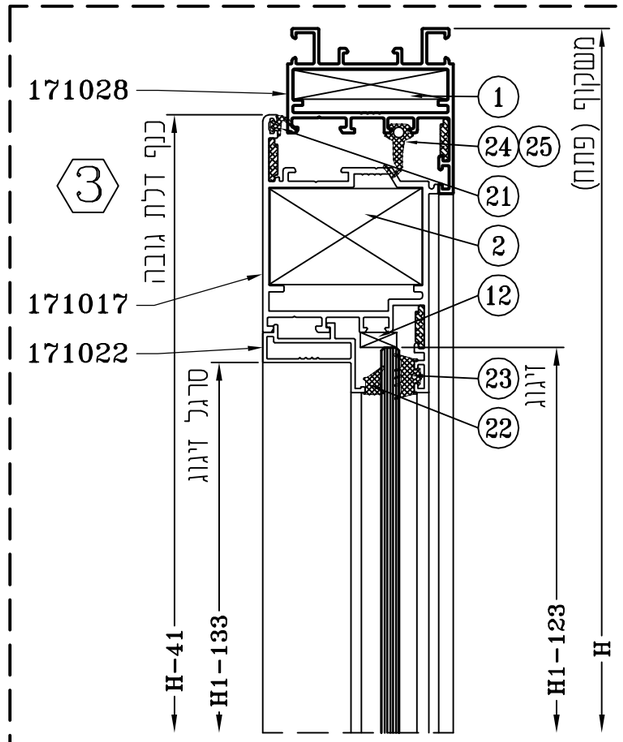

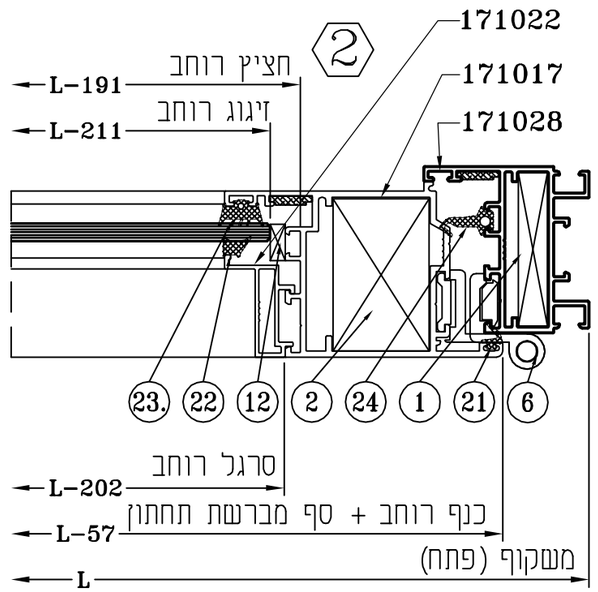

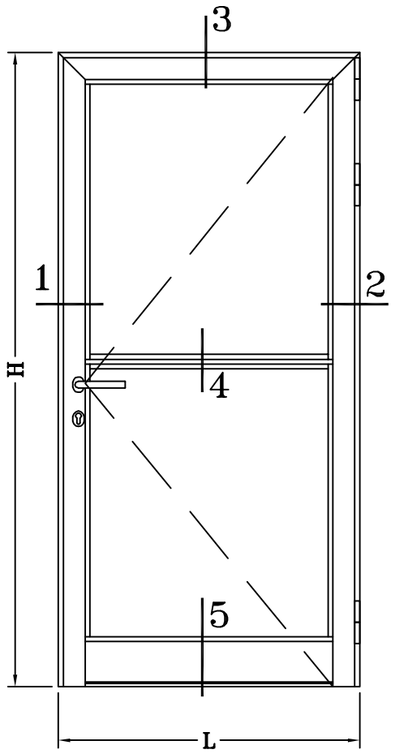

חוץ

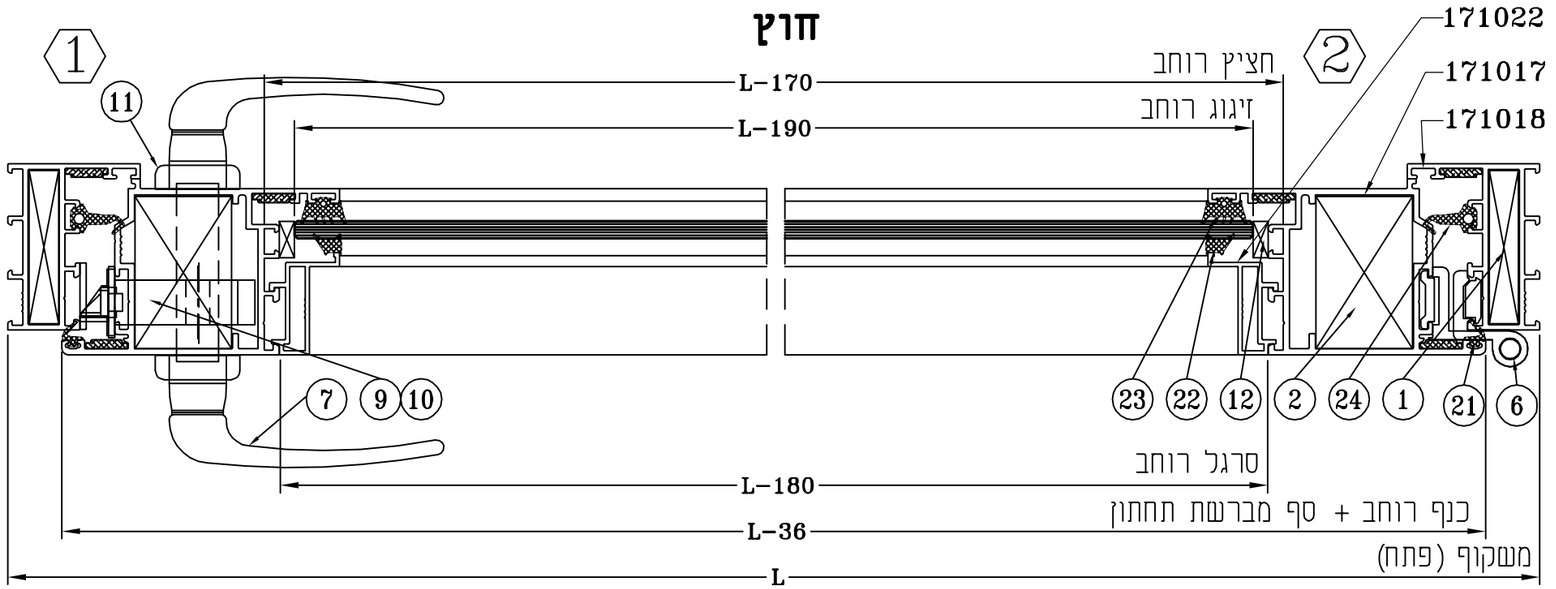

פרופילי אלומיניום

מס' קטלוגי	פרופיל	תאור הפריט	כמות	צורות חיתוך ונוסחאות
171018		משקוף דלת	2	H
			1	L
171017		כנף פתיחה לדלת	2	H-30
			1	L-36
171020		חציץ צר לכנף	1	L-170
171019	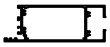	חציץ תחתון לכנף	1	L-170
171021		סף מברשת	1	L-170
171022		סרגל זיגוג ל-6-12 מ"מ	2	H1-122
			2	L-180
			2	H2-173
			2	L-180

אטמים

מס'	מס' קטלוגי	אטם	תאור הפריט
21	260984		אטם אגף לכנף
22	333149		אטם זיגוג לכנף 5 מ"מ
23	333124	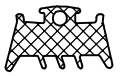	אטם זיגוג לכנף 5.5 מ"מ
24	260991		אטם זיגוג מרכזי
25	260992	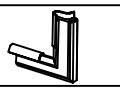	פינה לאטם מרכזי
26	270003	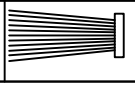	מברשת 48*1200

אביזרים

מס'	מס' קטלוגי	אביזר	תאור הפריט	כמות
1	251001		פינת חיבור מרודה למשקוף	2
2	251006		פינת חיבור מרודה לכנף דלת 171017	2
3	200148		פינת גרונג דקה	4
4	251030	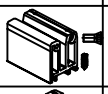	מחבר חציץ רחב לסוקל דלת 171019	2
5	251025		מחבר חציץ צר	2
6	400535		ציר לדלת למשקל עד 100 ק"ג	3
7	402792		סט ידית פרימה קפיצית לדלת	1
8	270052		פקק לסגירת חורים	לפי הצורך
9	404620		מנעול לשון 30 מ"מ	1
10	299030		צילינדר 80 מ"מ לא מרכזי	1
11	407058		רוזטה אובלית לצילינדר	2
12	200181	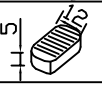	הגבהה לזיגוג	לפי הצורך

* שימוש בשני צירים מתאים לכנף עד משקל 90 ק"ג

זכוכית

	גובה	רוחב
כנף עליון	H1-112	L-190
כנף תחתון	H2-163	L-190

אלובין
פתח לעולם מתקדם

נוסחאות חיתוך משקוף מונובלוק

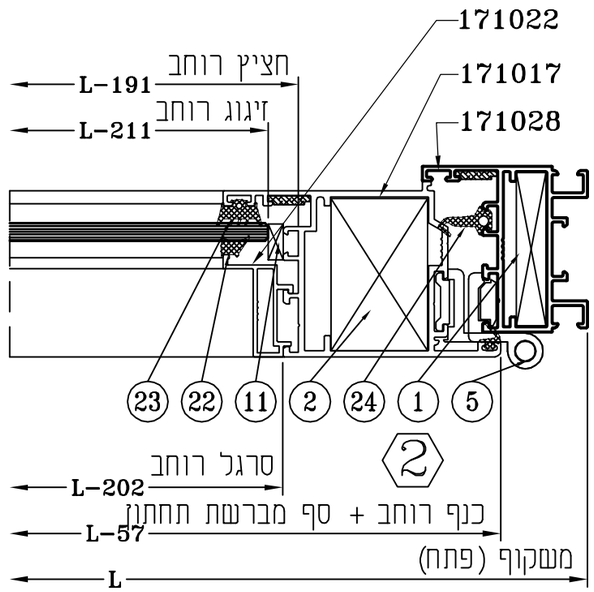

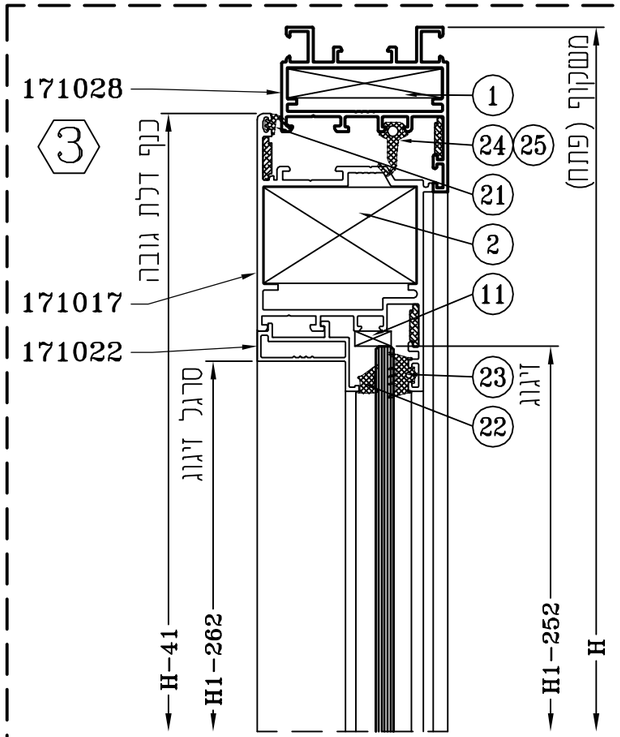

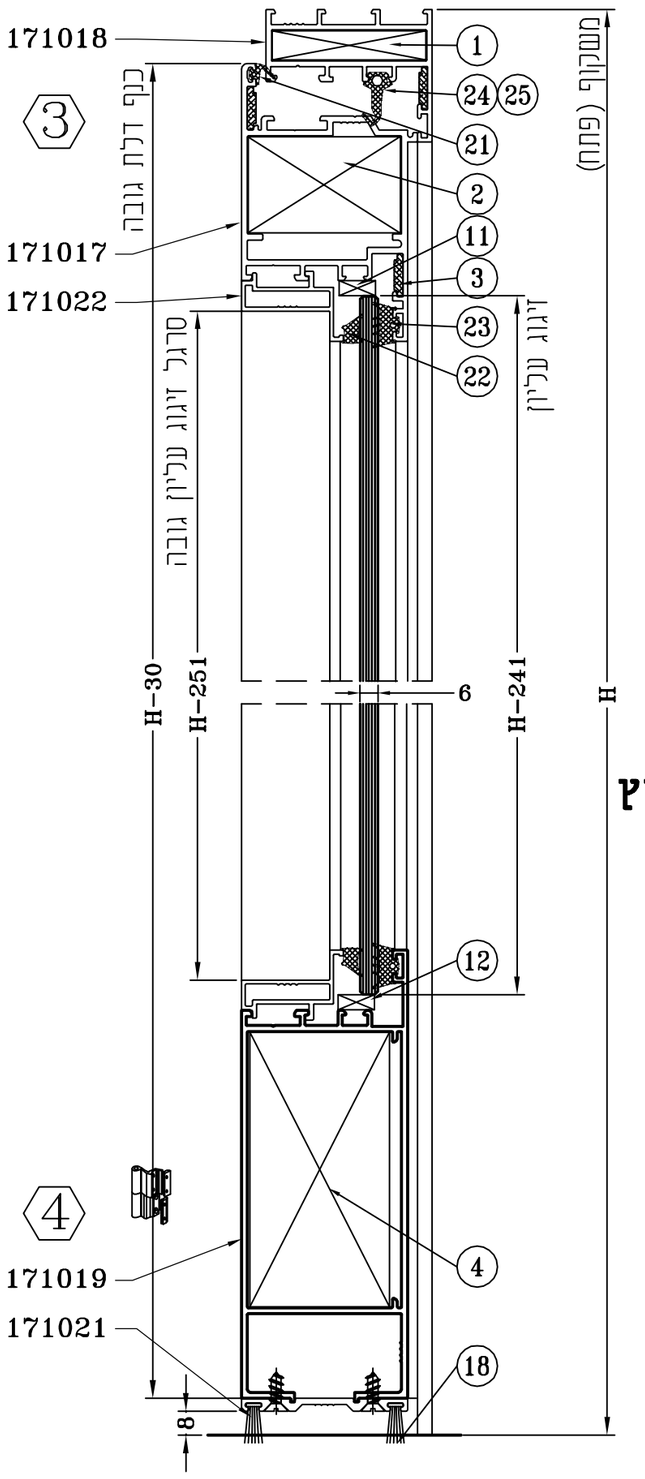

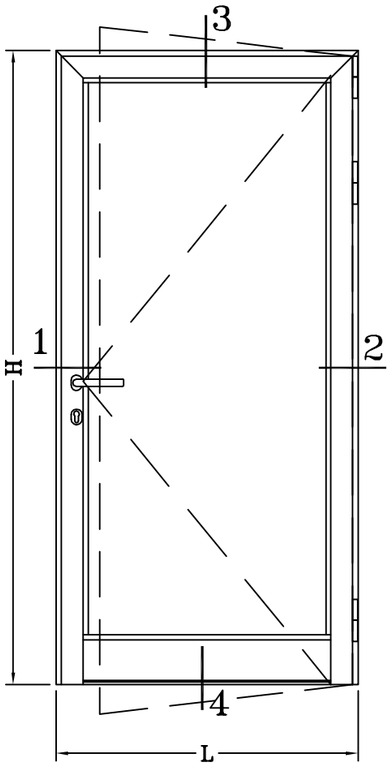

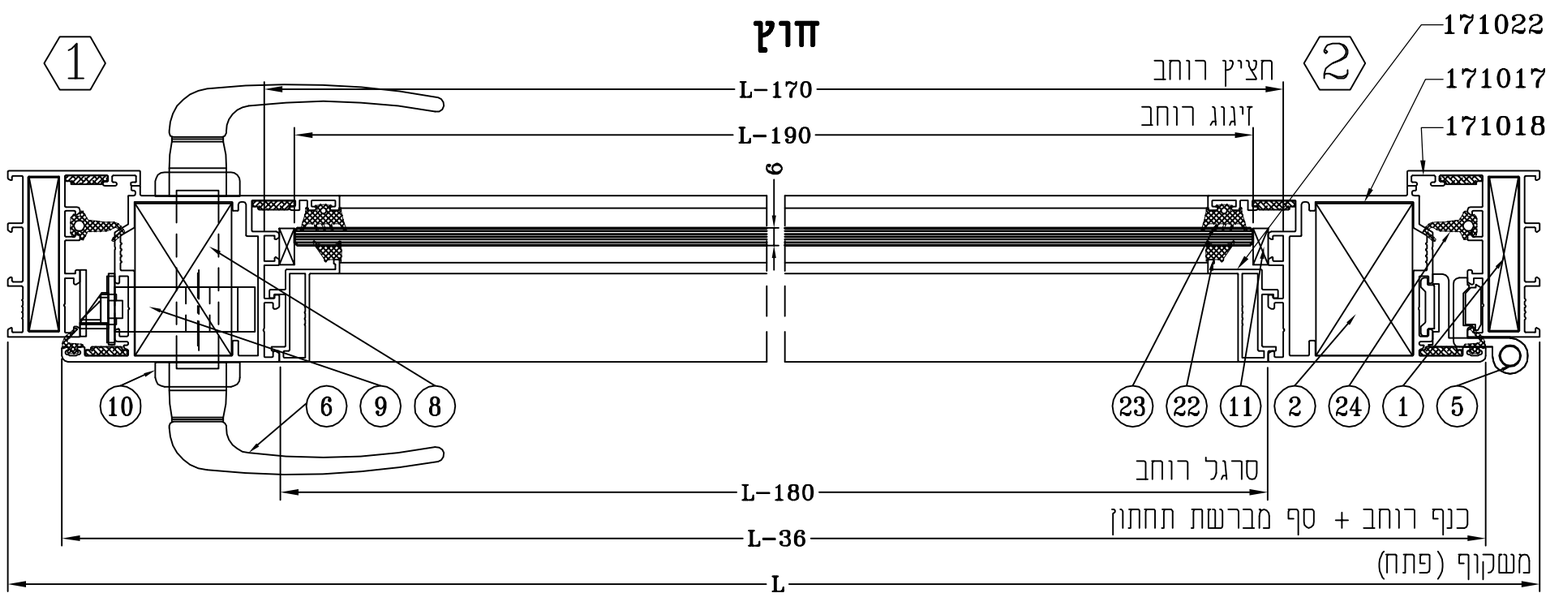

פרופילי אלומיניום

מס' קטלוגי	פרופיל	תאור הפריט	כמות	צורות חיתוך ונוסחאות
171018	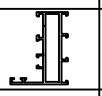	משקוף דלת	2	H
			1	L
171017	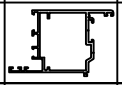	כנף פתיחה לדלת	2	H-30
			1	L-36
171019	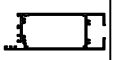	חציץ תחתון לכנף	1	L-170
171021		סף מברשת	1	L-170
171022	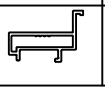	סרגל זיגוג ל-6-12 מ"מ	2	L-180
			2	H-251

אביזרים

מס'	מס' קטלוגי	אביזר	תאור הפריט	כמות
1	251001		פינת חיבור מרודה למשקוף	2
2	251006		פינת חיבור מרודה לכנף דלת 171017	2
3	200148		פינת גרונג דקה	4
4	251030	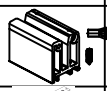	מחבר לסוקל דלת 171019	2
5	400535		ציר לדלת למשקל עד 100 ק"ג	3
6	402792	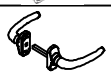	סט ידית פרימה קפיצית לדלת	1
7	270052		פקק לסגירת חורים	לפי הצורך
8	404620		מנעול לשון 30 מ"מ	1
9	299030		צילינדר 80 מ"מ לא מרכזי	1
10	407058		רוזטה אובלית לצילינדר	2
11	200181	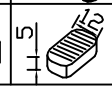	הגבהה לזיגוג	לפי הצורך

* שימוש בשני צירים מתאים לכנף עד משקל 90 ק"ג

אטמים

מס'	מס' קטלוגי	אטם	תאור הפריט
21	260984		אטם אגף לכנף
22	333149		אטם זיגוג לכנף 5 מ"מ
23	333124	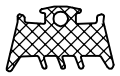	אטם זיגוג לכנף 5.5 מ"מ
24	260991	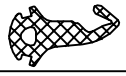	אטם זיגוג מרכזי
25	260992		פינה לאטם מרכזי
26	270003	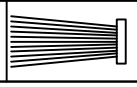	מברשת 48*1200

זכוכית

	גובה	רוחב
כנף	H-241	L-190

אלובין
פתח לעולם מתקדם

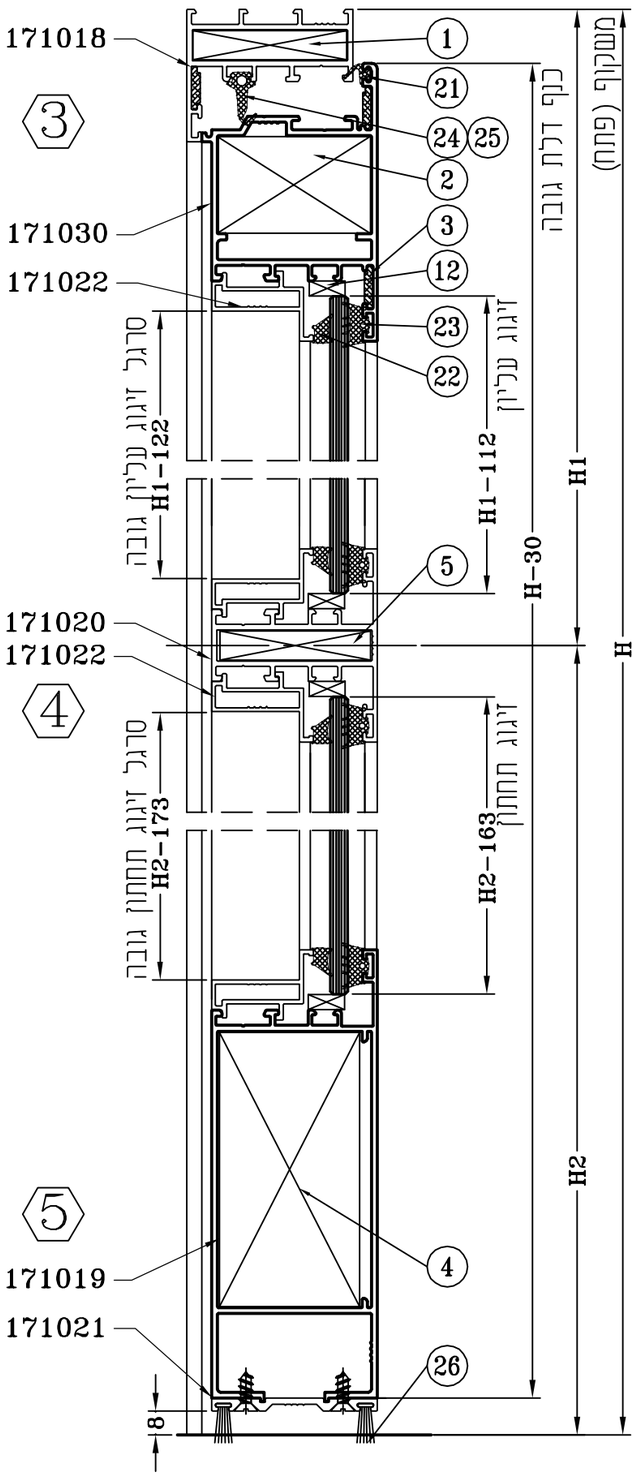

נוסחאות חיתוך משקוף מונובלוק

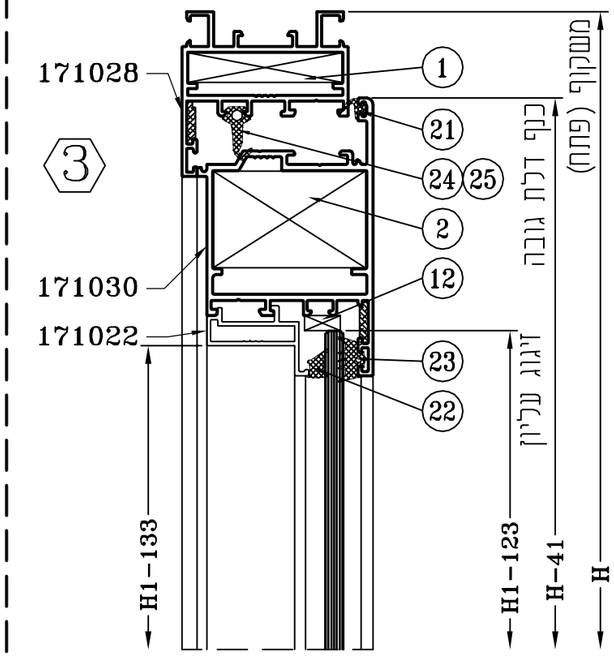

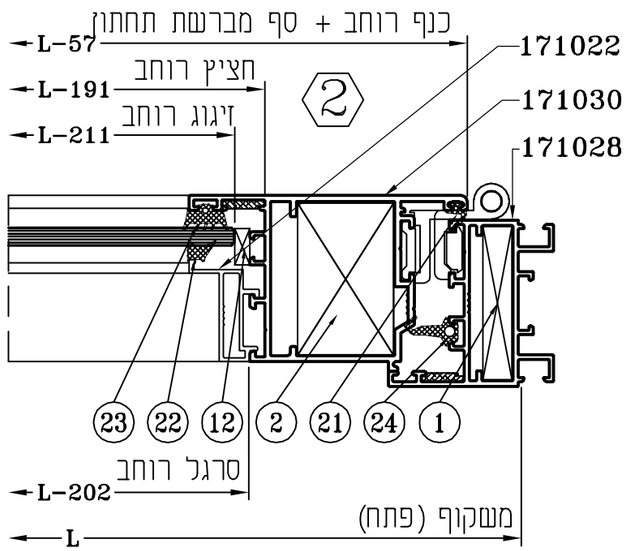

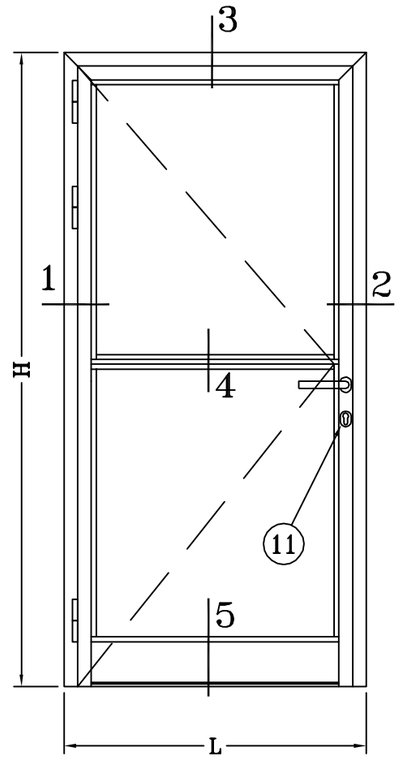

חוץ

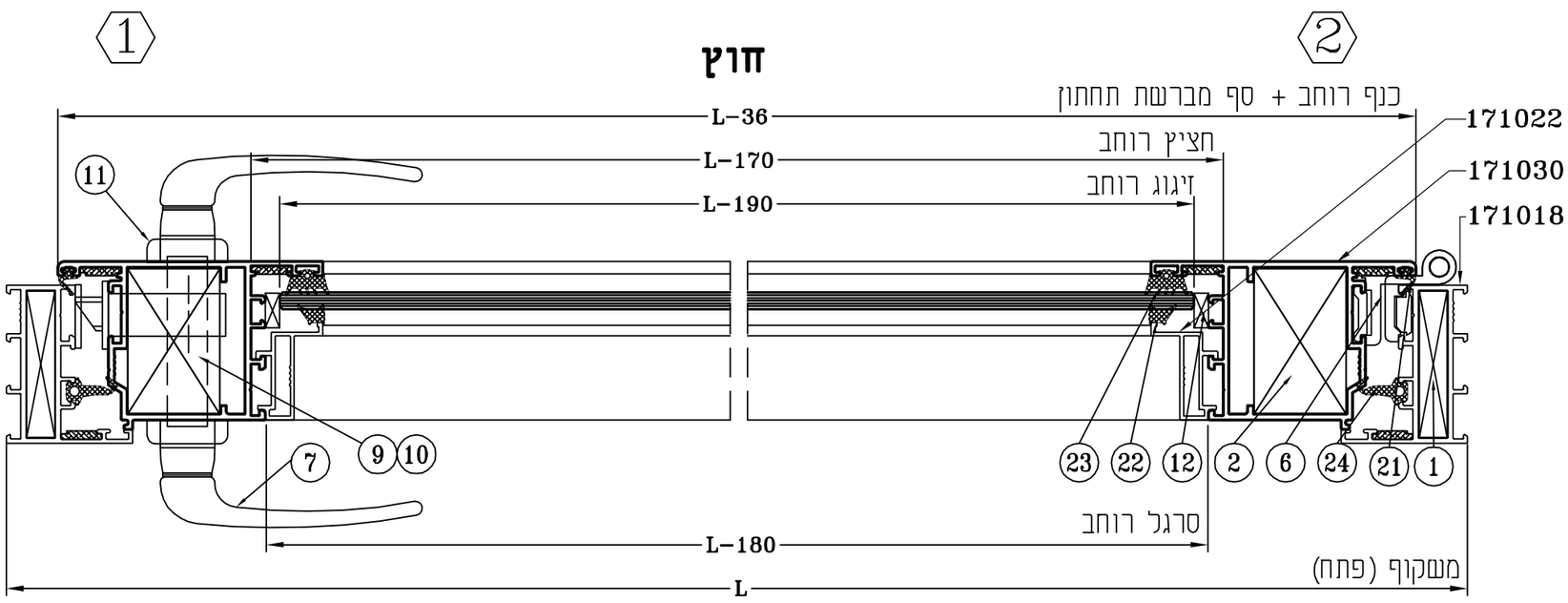

פרופילי אלומיניום

מס' קטלוגי	פרופיל	תאור הפריט	כמות	צורות חיתוך ונוסחאות
171018		משקוף דלת	2	H
			1	L
171030	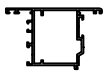	כנף פתיחה לדלת	2	H-30
			1	L-36
171020		חציץ צר לכנף	1	L-170
171019	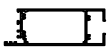	חציץ תחתון לכנף	1	L-170
171021		סף מברשת	1	L-170
171022		סרגל זיגוג ל-12-6 מ"מ	2	H1-122
			2	L-180
			2	H2-173
			2	L-180

אביזרים

מס'	מס' קטלוגי	אביזר	תאור הפריט	כמות
1	251001		פינת חיבור מרודה למשקוף	2
2	251006		פינת חיבור מרודה לכנף דלת	2
3	200148		פינת גרונג דקה	4
4	251030	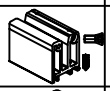	מחבר חציץ רחב לסוקל דלת 171019	2
5	251025		מחבר חציץ צר	2
6	400535		ציר לדלת למשקל עד 100 ק"ג	3
7	402792		סט ידית פרימה קפיצית לדלת	1
8	270052		פקק לסגירת חורים	לפי הצורך
9	404620		מנעול לשון 30 מ"מ	1
10	299030		צילינדר 80 מ"מ לא מרכזי	1
11	407058		רוזטה אובלית לצילינדר	2
12	200181	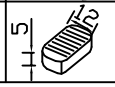	הגבהה לזיגוג	לפי הצורך

אטמים

מס'	מס' קטלוגי	אטם	תאור הפריט
21	260984		אטם אגף לכנף
22	333149		אטם זיגוג לכנף 5 מ"מ
23	333124		אטם זיגוג לכנף 5.5 מ"מ
24	260991		אטם זיגוג מרכזי
25	260992		פינה לאטם מרכזי
26	270003	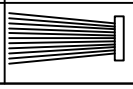	מברשת 48*1200

* שימוש בשני צירים מתאים לכנף עד משקל 90 ק"ג

זכוכית

	גובה	רוחב
כנף עליון	H1-112	L-190
כנף תחתון	H2-163	L-190

אלובין
פתח לעולם מתקדם

דולב 55

סדרת חלונות ודלתות פתיחה
כנף סמויה צרי מבט
Euro Groove

פרק הי

רשימת אביזרים

מק"ט	תאור האביזר	תרשים
251001	פינת חיבור למשקופים לחלון 171010، 171009، 171007، 171006	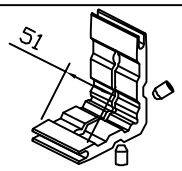
251002	פינת חיבור למשקוף מונובלוק 171027	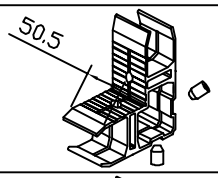
251004	פינת חיבור לכנף לזיגוג 6-12 מ"מ 171011	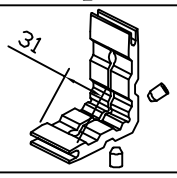
251008	פינת חיבור לכנף לזיגוג 14-18 מ"מ 171012	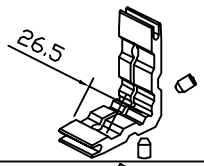
251012	פינת חיבור לכנף לזיגוג 20-24 מ"מ 171008	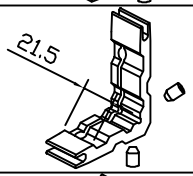
260939	פינת חיבור לכנף לזיגוג 37 מ"מ 171026	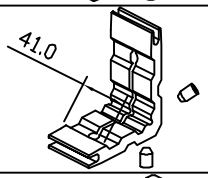
251025	מחבר חציץ צר לפרופיל 171005	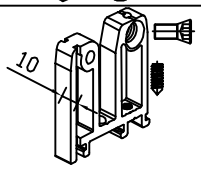
251028	מחבר חציץ רחב 20 מ"מ לפרופיל 171025	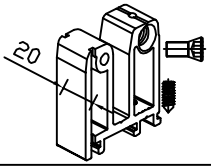
200148	פינת גרונג דקה	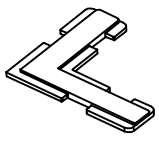
285021	סט לרשת נשלפת	

מק"ט	תאור האביזר	תרשים
400122	ציר חלון	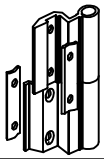
400144	ציר חלון מורחק מתאים למשקוף 171010	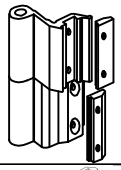
404354	סט ציר סמוי לחלון - ימין	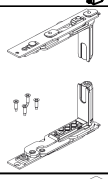
414354	סט ציר סמוי לחלון - שמאל	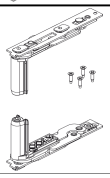
402030	מגביל פתיחה החלקה - לחלון ציר	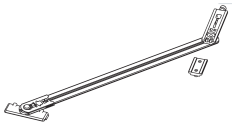
402041	מגביל פתיחה החלקה - לחלון קיפ 150 מ"מ	
402040	מגביל פתיחה החלקה - לחלון קיפ 250 מ"מ	
404019	פינת העברת תנועה	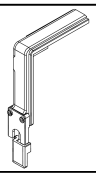
404030	פין נעילה מתכוונן	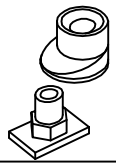
401353	נגדי מתכונן לפין נעילה	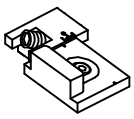

מק"ט	תאור האביזר	תרשים
200012	מספריים "12 לא מגנטי	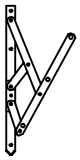
200016	מספריים "16 לא מגנטי	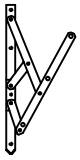
200020	מספריים "20 לא מגנטי	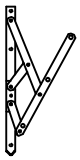
200024	מספריים "24 לא מגנטי	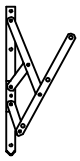
299985	מבלט פניאומטי לחלון	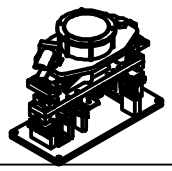
511048	כרסום קצוות לחלון- דולב 55	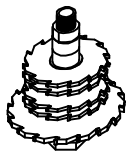
299989	מבלט פניאומטי לידית 'קסם'	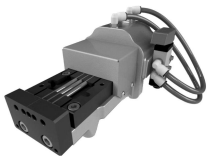
299982	מבלט פניאומטי לידית 'סופרה'	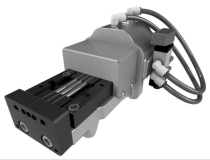

מק"ט	תאור האביזר	תרשים
350019	סט ידית פתיחה 'קסם' מרובעת + קסטה	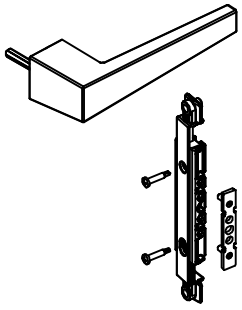
350018	סט ידית פתיחה 'קסם' מעוגלת + קסטה	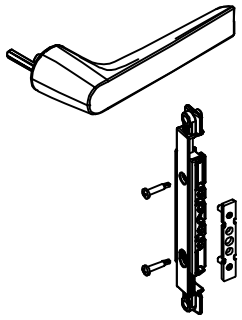
401076	ידית פתיחה 'אסיה'	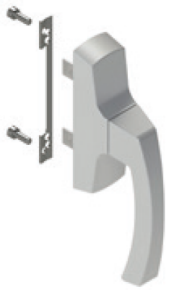
403963	ידית פתיחה אסיה מדגם "סופרה"	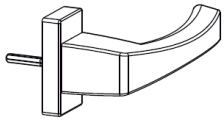
401024	ידית פתיחה 'פרימה'	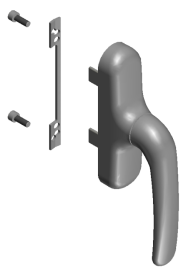

מק"ט	תאור האביזר	תרשים
200224	מנגנון דריי-קיפ משקל עד 80 ק"ג מספריים גדולות ידית 'קסם' עגולה	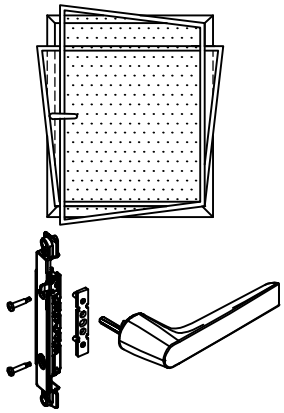
200225	מנגנון דריי-קיפ משקל עד 80 ק"ג מספריים קטנות ידית 'קסם' עגולה	
200226	מנגנון דריי-קיפ משקל עד 80 ק"ג מספריים 'סי' ידית 'קסם' עגולה	
200227	מנגנון דריי-קיפ משקל עד 80 ק"ג מספריים גדולות ידית 'קסם' מרובעת	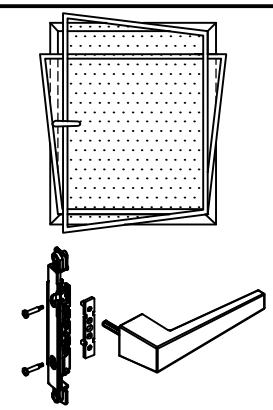
200228	מנגנון דריי-קיפ משקל עד 80 ק"ג מספריים קטנות ידית 'קסם' מרובעת	
200229	מנגנון דריי-קיפ משקל עד 80 ק"ג מספריים 'סי' ידית 'קסם' מרובעת	
200218	מנגנון דריי-קיפ משקל עד 80 ק"ג מספריים גדולות ידית 'אסיה'\"פרימה'	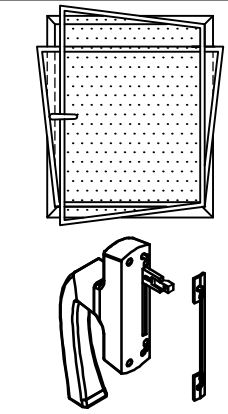
200219	מנגנון דריי-קיפ משקל עד 80 ק"ג מספריים קטנות ידית 'אסיה'\"פרימה'	
200220	מנגנון דריי-קיפ משקל עד 80 ק"ג מספריים 'סי' ידית 'אסיה'\"פרימה'	
404024	פינת העברה קטנה	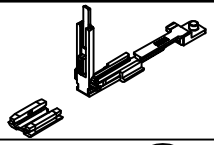
404030	פין נעילה מתכוונן	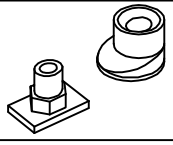
401353	נגדי מתכונן לפין נעילה	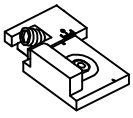

מק"ט	תאור האביזר	תרשים
404301	סט מספרי עזר	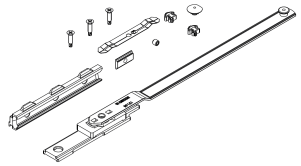
200244	מנגנון דריי-קיפ ציר נסתר צד ימין משקל עד 100 ק"ג מספריים גדולות ידית 'קסם' עגולה	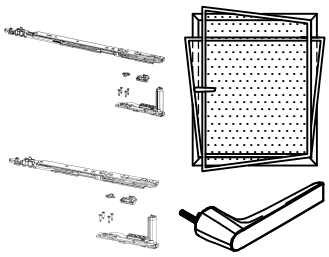
200246	מנגנון דריי-קיפ ציר נסתר צד ימין משקל עד 100 ק"ג מספריים קטנות ידית 'קסם' עגולה	
200245	מנגנון דריי-קיפ ציר נסתר צד שמאל משקל עד 100 ק"ג מספריים גדולות ידית 'קסם' עגולה	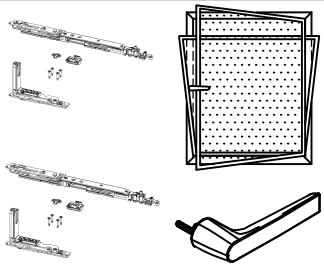
200247	מנגנון דריי-קיפ ציר נסתר צד שמאל משקל עד 100 ק"ג מספריים קטנות ידית 'קסם' עגולה	
200248	מנגנון דריי-קיפ ציר נסתר צד ימין משקל עד 100 ק"ג מספריים גדולות ידית 'קסם' מרובעת	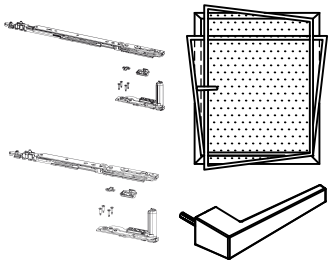
200250	מנגנון דריי-קיפ ציר נסתר צד ימין משקל עד 100 ק"ג מספריים קטנות ידית 'קסם' מרובעת	
200249	מנגנון דריי-קיפ ציר נסתר צד שמאל משקל עד 100 ק"ג מספריים גדולות ידית 'קסם' מרובעת	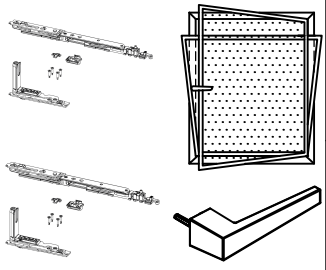
200251	מנגנון דריי-קיפ ציר נסתר צד שמאל משקל עד 100 ק"ג מספריים קטנות ידית 'קסם' מרובעת	
403535	שבלונה למיקום מספריים דריי-קיפ ציר נסתר משקל עד 100 ק"ג	
403528	שבלונה למיקום חלקי מנגנון דריי-קיפ משקל עד 80 ק"ג	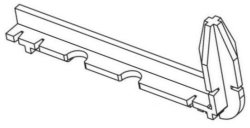

מק"ט	תאור האביזר	תרשים
200180	הגבהה לזיגוג בכנף (9·5)	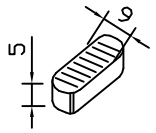
200181	הגבהה לזיגוג בקבוע (12·5)	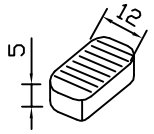
200545	הגבהה לזיגוג בכנף (18·5)	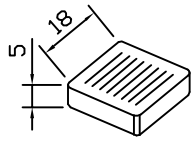
270045	הגבהה לזיגוג בקבוע (26·5)	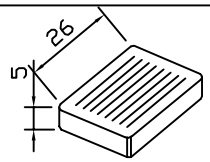
200130	פינה לשמירת פינות חדות	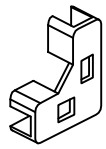
200138	מגן רוח	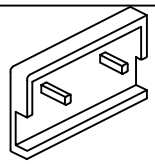
290081	דלתית ניקוז אלובין	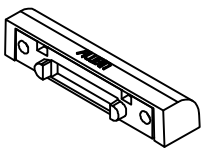
270032	מרחקיה מתכוננת מתכת	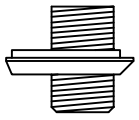
270052	פקק לסגירת חורים	

מק"ט	תאור האביזר	תרשים
251001	פינת חיבור למשקופים לדלת 171028, 171018	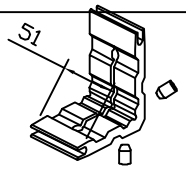
251006	פינת חיבור לכנף דלת פרופיל 171030,171017	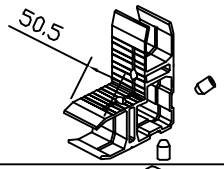
251025	מחבר חציץ צר לדלת פרופיל 171020	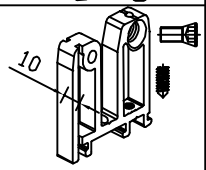
251030	מחבר חציץ רחב 90 מ"מ לפרופיל 171019	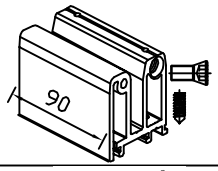
400600	ציר דלת קלה למשקל כנף עד 90 ק"ג	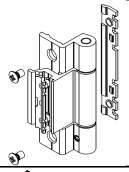
400535	ציר דלת כבדה מתכוונן למשקל כנף עד 100 ק"ג	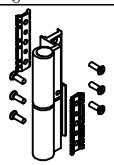
402792	סט ידית פרימה קפיצית לדלת	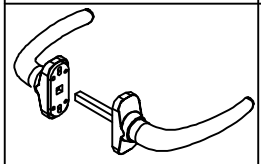
402414	סט ידית אסיה קפיצית לדלת	
404260	מנעול לשון 30 מ"מ	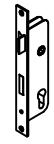
299030	צילינדר 80 מ"מ לא מרקזי	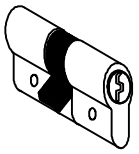

מק"ט	תאור האביזר	תרשים
407058	רוזטה אובלית לצילינדר	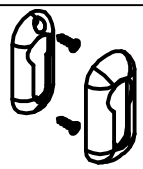
270003	מברשת שלגר 48·1200 *Schlegel*	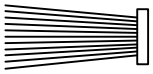
299986	מבלט פניאומטי לדלת דולב 55	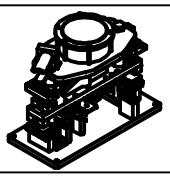
511049	כרסום קצוות לדלת דולב 55	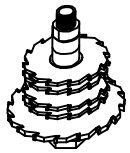

מק"ט	תאור האביזר	תרשים
292043	אטם אגף אומגה - למשקוף	
260983	אטם אגף - למשקוף	
260984	אטם אגף - לכנף	
260982	אטם אגף משופר - לכנף	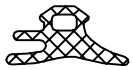
333136	אטם זיגוג חוץ 2.5 מ"מ	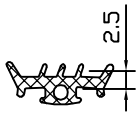
333135	אטם זיגוג חוץ 3.5 מ"מ	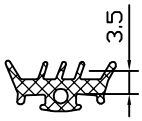
333124	אטם זיגוג חוץ 5.5 מ"מ	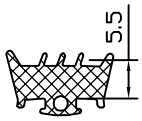
333146	אטם זיגוג פנים 2 מ"מ	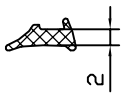
333147	אטם זיגוג פנים 3 מ"מ	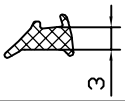
333148	אטם זיגוג פנים 4 מ"מ	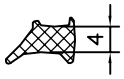
333149	אטם זיגוג פנים 5 מ"מ	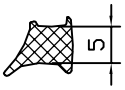
270050	גומי לרשת	

מק"ט	תאור האביזר	תרשים
260991	אטם זיגוג מרכזי	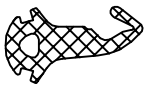
260992	פינה לאטם מרכזי	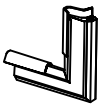

אלובין
פתח לעולם מתקדם

דולב 55

סדרת חלונות ודלתות פתיחה
כנף סמויה צרי מבט
Euro Groove

פרק ו'

הוראות הרכבה

אלובין
פתח לעולם מתקדם

הוראות ייצור משקוף וכנף לחלון:

- שרטוטי פינויים במבלט לפי תחנות נמצאים בעמודים143 עד 152.
- מידע עבור תנאי רכישת מבלטים - נא לפנות למחלקת מכירות 04-8787070.

1. יש לחתוך את פרופילי המשקוף לפי נוסחאות הייצור שמופיעות בפרקים ג', ד', עמ' 27 עד 66.
2. יש לבצע פינוי במבלט ייעודי עבור פינות החיבור בפרופילי המשקוף.
3. פינוי עבור חריצי ניקוז מים – יש אפשרות לביצוע שני סוגי חריצי ניקוז במבלט:
   א. פתח למגן רוח 8*30 – בחלון,
   ב. פתח לדלתית ניקוז 5*19 – בקבוע,
4. יש לבצע פינוי במבלט ייעודי עבור פינות החיבור בפרופילי הכנף. שימו לב – לכל כנף יש תחנה יישדית משלה (ימין ושמאל).
5. יש לבצע פינוי במבלט ייעודי עבור ניקוז מים בכנף באזור הסרגל.
6. יש לבצע פינוי של 3 חורים עבור חיבור ידית פתיחה 'קסם'. הפינוי ייעשה במבלט ייעודי.
7. לפני חיבור הפרופילים יש לנקות את אזור החתכים שלהם משאריות לכלוך ושבבים.
8. יש למרוח על החתכים חומר לאיטום גרונג.
9. יש לחבר את פינות החיבור עם אקדח יישדי לפינות נעיצה.
10. יש להרכיב בפינות המשקוף פינות גרונג דקות מק"ט200148 לשמירה על יציבות החיבור.
11. יש לבצע בסרגל הזיגוג לכנף פינוי במבלט ייעודי עבור ניקוז מים – הפינוי חייב להיות מול פינוי הכנף על מנת לאפשר מעבר וניקוז מים מיטבי.
12. יש לבצע פינוי במבלט ייעודי להורדת זיזים.
13. יש להשחיל את אטמי המשקוף והכנף.

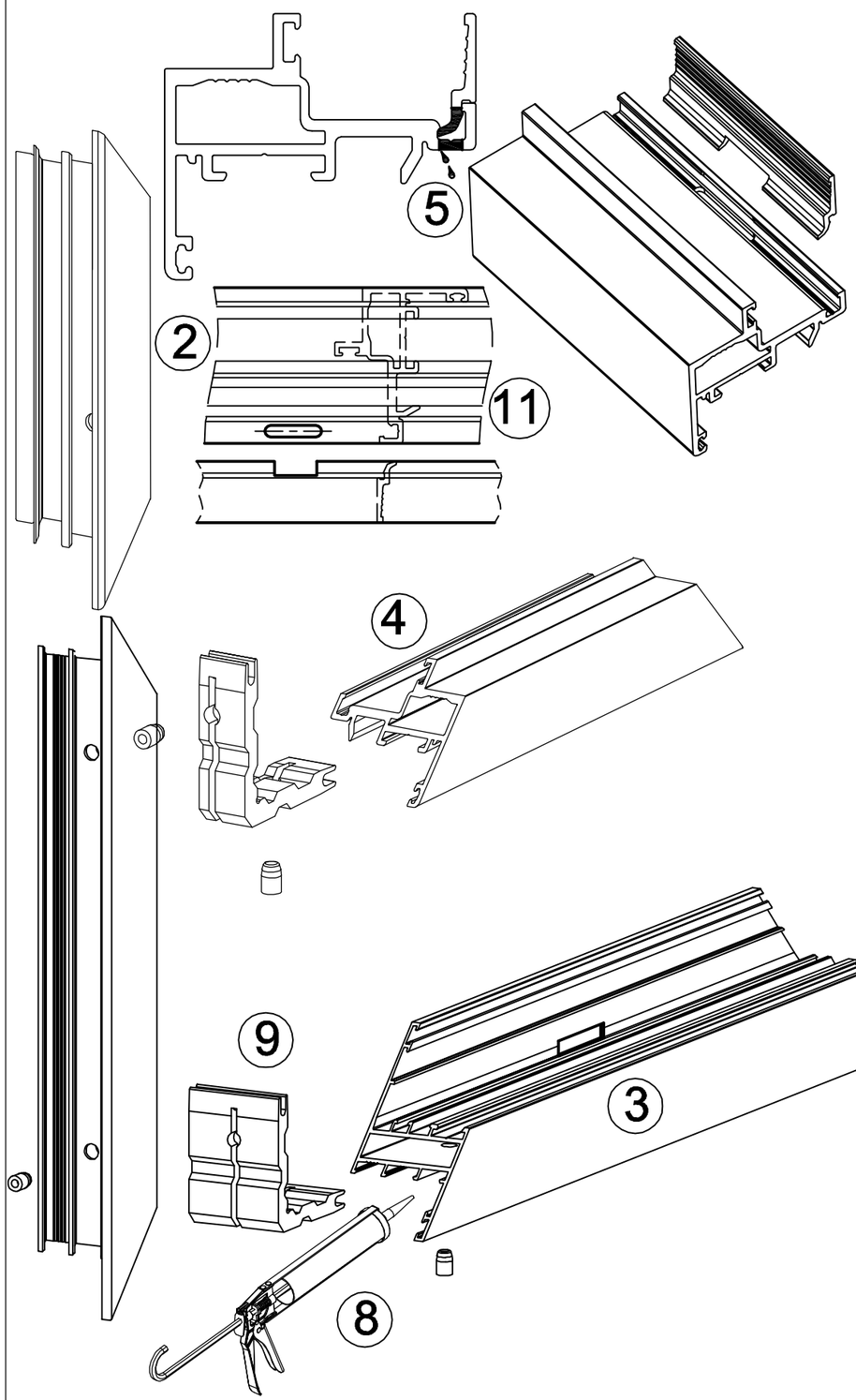

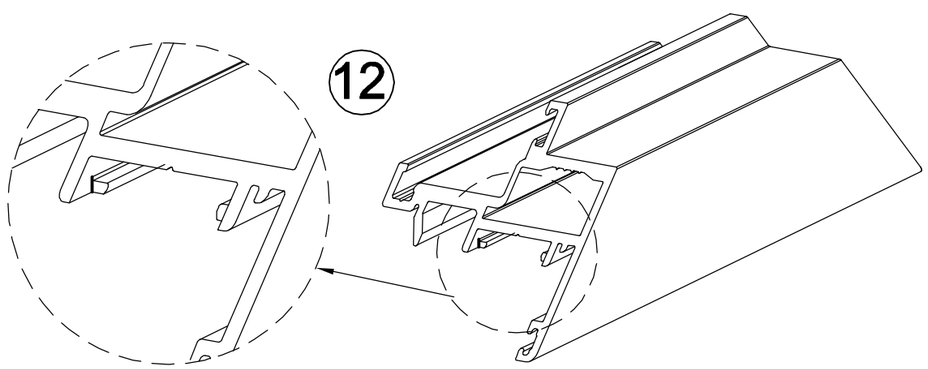

אלובין
פתח לעולם מתקדם

הוראות הרכבת חציץ חלוקה:

1. יש לחתוך את הפרופילים של החציץ לפי נוסחאות חיתוך שמופיעות בעמ' 43 ו 51.
2. יש לבצע פינוי עבור חור הבורג של מחבר החציץ. הפינוי ייעשה בתחנה מס. 1-A/1-B (ימין ושמאל).
3. בפרופיל החציץ יש לבצע פינוי בעזרת כרסום קצוות ייעודי.
   - למידע ורכישת כרסום קצוות עבור דולב-55 נא לפנות למחלקת מכירות 04-8787070
4. יש להשחיל את מחבר החציץ למקומו בתעלות המשקוף ולקבע אותו בעזרת בורג אלן קוני. לחיזוק יש להבריג בורג פח ישירות מהמחבר אל דופן המשקוף.
5. לאחר סיום הפינויים יש להשחיל את פרופיל החציץ על מחברי החציץ ולחברם עם בורג 8 מ"מ (מגיע כחלק מסט המחברים).
6. לחיזוק החיבור יש להבריג בורג פח ישירות מדופן החציץ אל המחבר.
7. לאחר סיום פעולות החיבור יש לאטום את כל אזורי החיבור עם דבק סדקים צרים משני צדדי החציץ.
8. יש לאטום את ראשי ברגיי החיבור עם סיליקון נייטרלי.

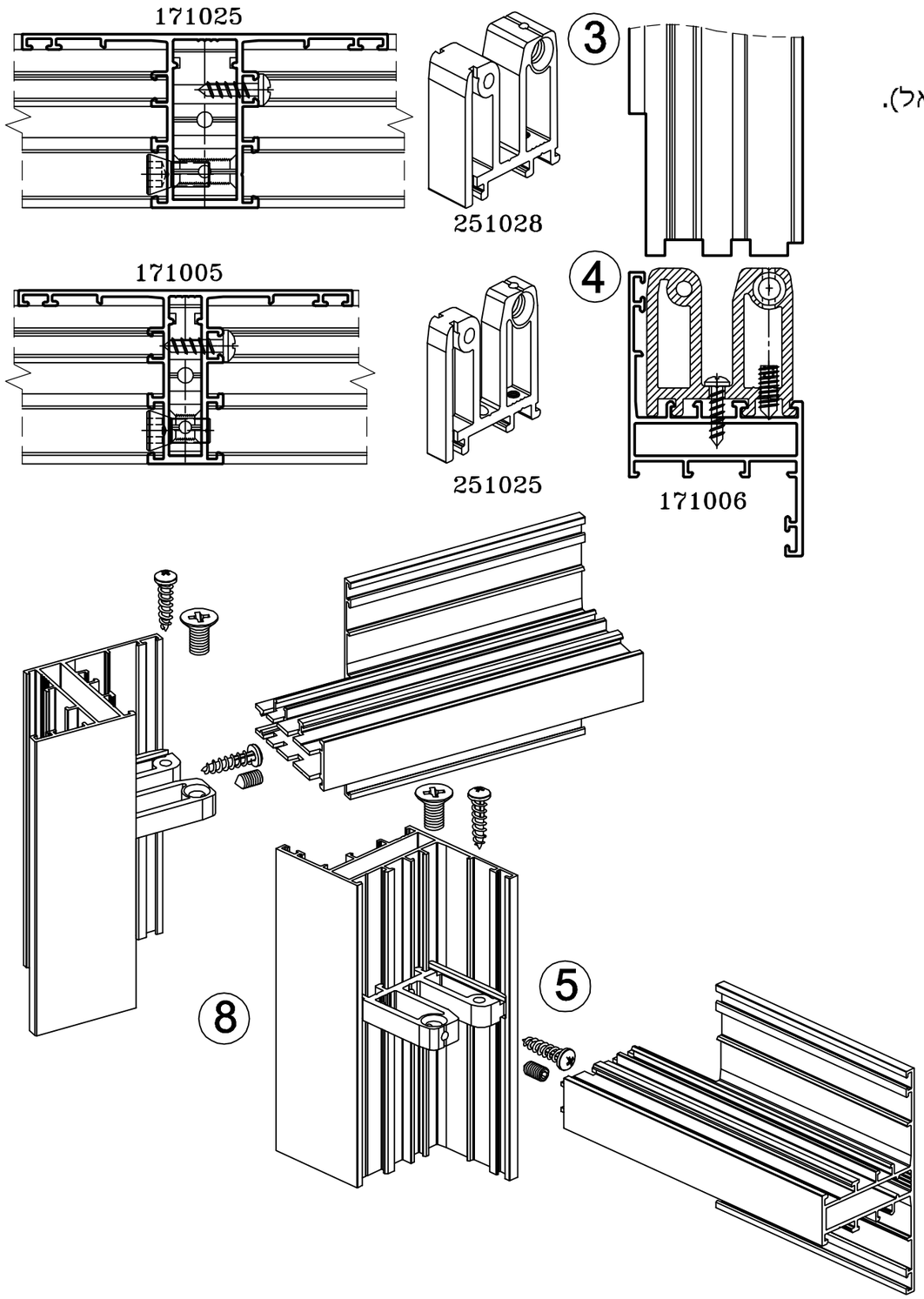

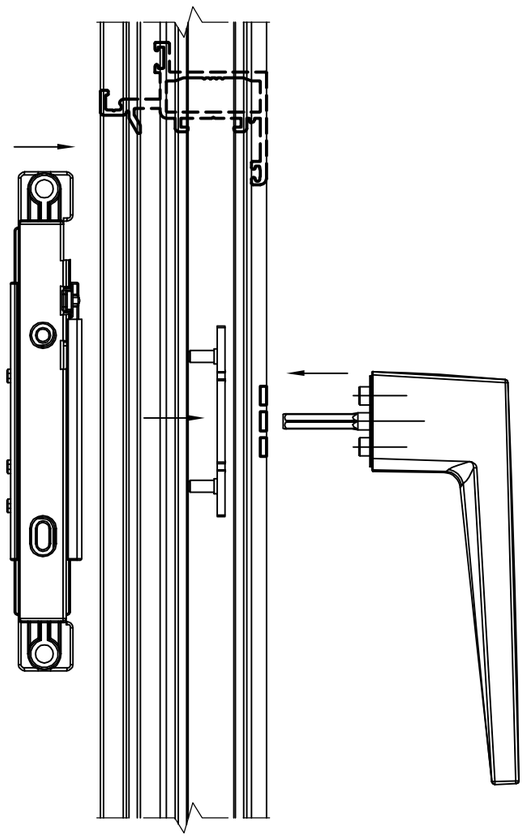

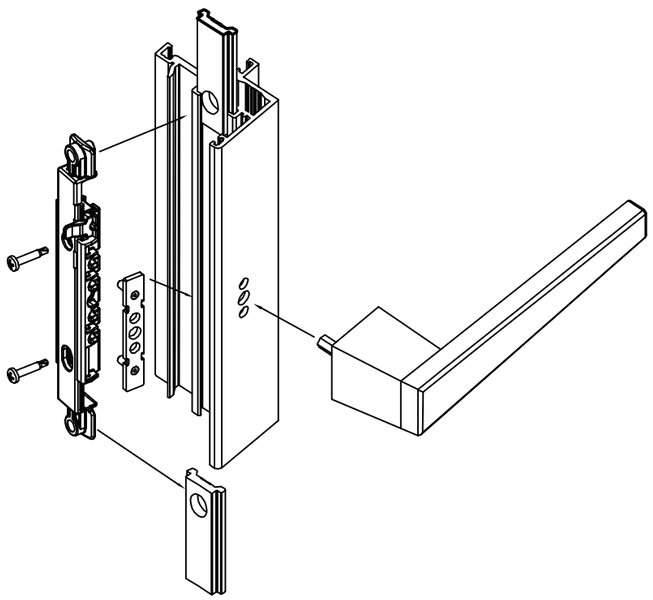

הוראות הרכבת ידית 'קסם':

1. יש לבצע פינוי של 3 חורים (ב'מכה' אחת) בפרופיל הכנף בעזרת מבלט ייעודי (מבלט 'קסם').
   - למידע ופרטים על רכישת מבלט 'קסם' נא לפנות למחלקת מכירות באלובין 04-8787070
2. יש להחזיק את פחית הידוק בצד הפנימי של הכנף ולהכניס מהצד החיצוני את ברגי אלן וציר הידית המשושה.
3. הידית אמורה להיכנס כשהיא במצב של 90 מעלות ופונה מעלה. פחית החיזוק אמורה לפנות למטה.
4. יש להשחיל את מוטות הנעילה ולאחר מיכן להכניס את הקסטה.
5. הקסטה אמורה להיכנס לתעלה הייעודית שלה בכנף בהנחה מלמעלה (לא בהשחלה).
6. באמצעות מפתח אלן 2 מ"מ, יש להדק בזהירות את פחית הנירוסטה לידית הפתיחה. יש לסגור עד הידוק מלא.
7. יש לבצע בדיקת תפעול לידית.
8. לאחר שמוודאים שהמנגנון עובד באופן תקין יש לחזק את הקסטה למקומה בעזרת שני ברגי פח עוברים (נמצאים בסט האביזרים).
9. שימו לב – כאשר מרכיבים קסטה לדריי-קיפ יש ללחוץ על המשבת!

- ניתן להשתמש במוט מוביל העשוי מפוליאמיד. חיתוך המוט והכנסת נקודות הנעילה, כמו גם חיתוך לבריח / חצי בריח נעשה בעזרת מכונה ייעודית אוטומטית. ניתן להזמין את המוטות המובילים מעובדים ישירות מאלובין או לחילופין לרכוש מכונה. לפרטים נא לפנות למחלקת מכירות 04-8787070.

אלובין
פתח לעולם מתקדם

הוראות ייצור משקוף וכנף דלת:

הוראות ייצור משקוף וכנף דלת :

- פירוט לגבי מיקום הפינויים, אנא ראו פרק ט', עמ' 143 עד 152.

1. יש לחותך את פרופילי המשקוף והכנף לפי נוסחאות החיתוך שמופיעות בפרק ד', עמ' 53 עד 66.
2. יש לבצע פינוי עבור פינות החיבור בפרופילי המשקוף.
3. יש לבצע פינוי עבור פינות החיבור בכנף.
4. יש לחבר את פרופילי המשקוף והכנף בעזרת פינות החיבור.
5. חיבור הפינות נעשה בעזרת אקדח פניאומטי ייעודי.
6. יש למרוח חומר לאיטום גרונג על כל שטחי החתכים לפני חיבורם.
7. יש להרכיב בכנף פינת גרונג דקה, מק"ט 200148 לשמירה על יציבות החיבור.
8. יש להשחיל את האטמים במשקוף ובכנף.

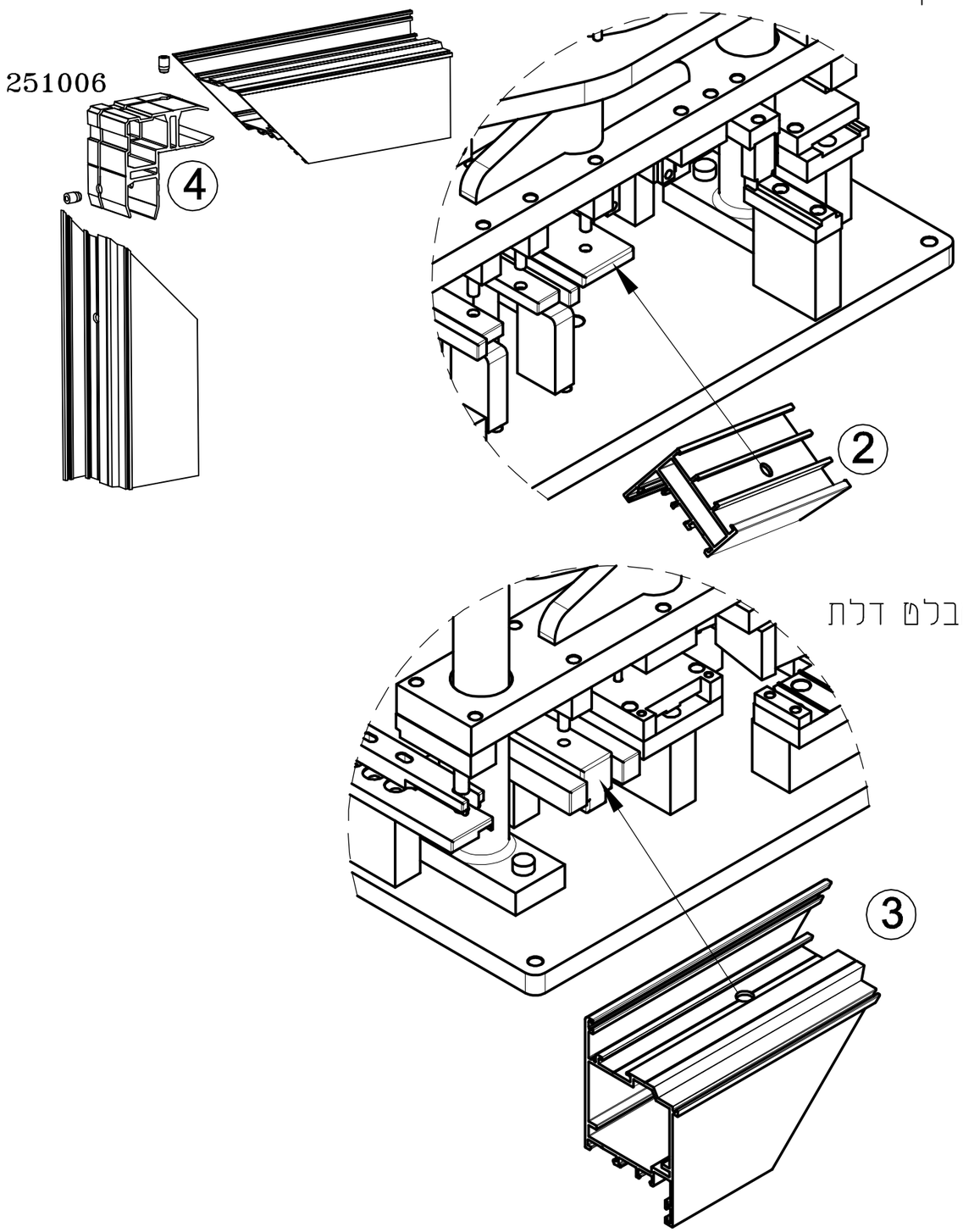

אלובין
פתח לעולם מתקדם

הוראות ייצור חציץ דלת:

7. הרכבת חציץ רחב תחתון (סוקל): יש לחתוך את פרופיל החציץ לפי הוראות הייצור.
8. יש לבצע בפרופיל החציץ כרסום קצוות באמצעות כרסום יעודי שמסופק ע"י אלובין.
9. יש לבצע פינוי לחור לחיבור מחבר חציץ. הפינוי ייעשה בתחנה היעודית במבלם.
10. יש לבצע בחלק התחתון של הכנף פינוי לניקוז מים באיזור של הסרגל בשני הצדדים.
11. יש להשחיל את אביזר מחבר החציץ בתעלות המשקוף ולקבע אותו עם בורג אלן קוני.
    לחיזוק החיבור, יש להבריג בורג פח ישירות מהמחבר אל דופן המשקוף.
12. יש להשחיל את פרופיל החציץ לאחר ביצוע הפינויים על מחברי החציץ ולבצע את החיבור עם בורג 8 מ"מ
    יעודי שמצורף עם המחברים. לחיזוק החיבור, יש להבריג בורג פח ישירות מדופן החציץ אל המחבר.
13. לאחר החיבור, יש לאטום את כל איזור החיבור עם דבק סדקים צרים משני צידי החציץ.
14. יש לאטום גם את ראשי ברגי החיבור עם סיליקון ניטרלי.
15. באותה צורה יש לייצר ולהרכיב חציץ צר לכנף הדלת.
16. הרכבת פרופיל סף מברשת תחתון: יש לחתוך את הפרופיל לפי הוראות הייצור.
17. יש לבצע פינוי לצורת הכנף בשני צידי פרופיל הסף.
18. יש לבצע פינוי חורי חיבור לברגים בפרופיל. המרחק המומלץ בין
    החורים הוא כ-30-40 ס"מ. יש לחבר את פרופיל הסף עם בורג
    פח נירוסטה 6*1/2"

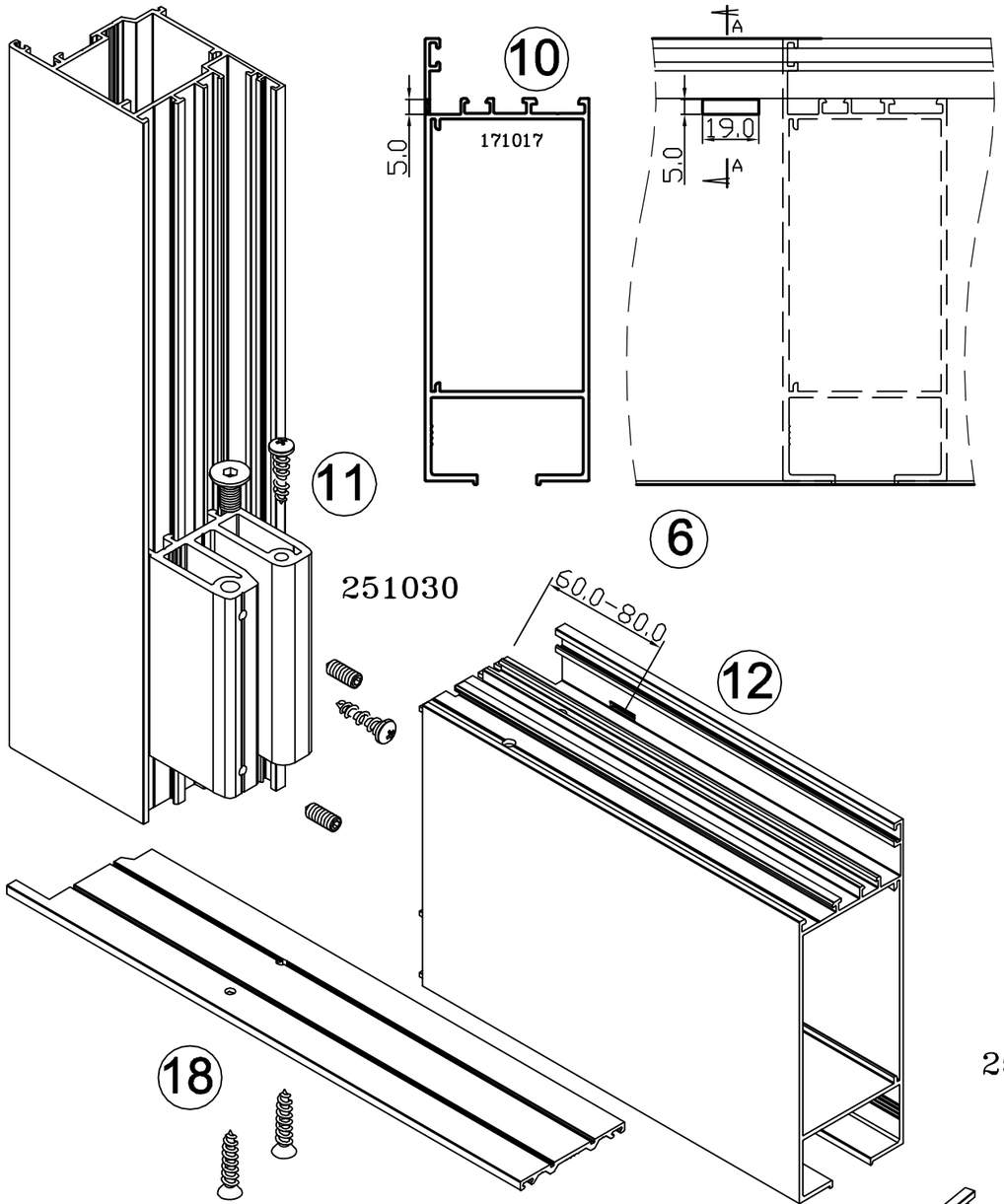

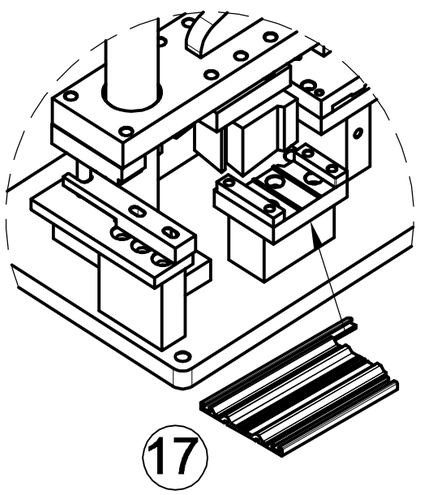

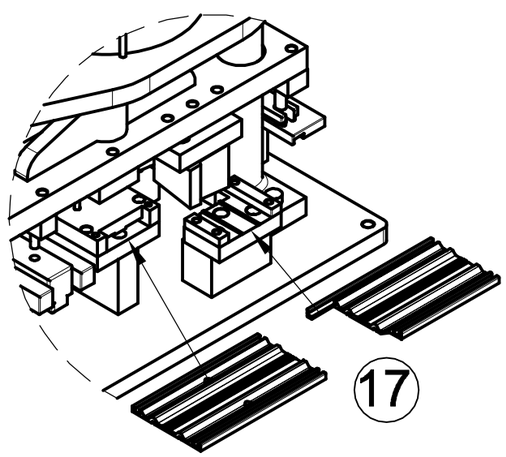

אלובין
פתח לעולם מתקדם

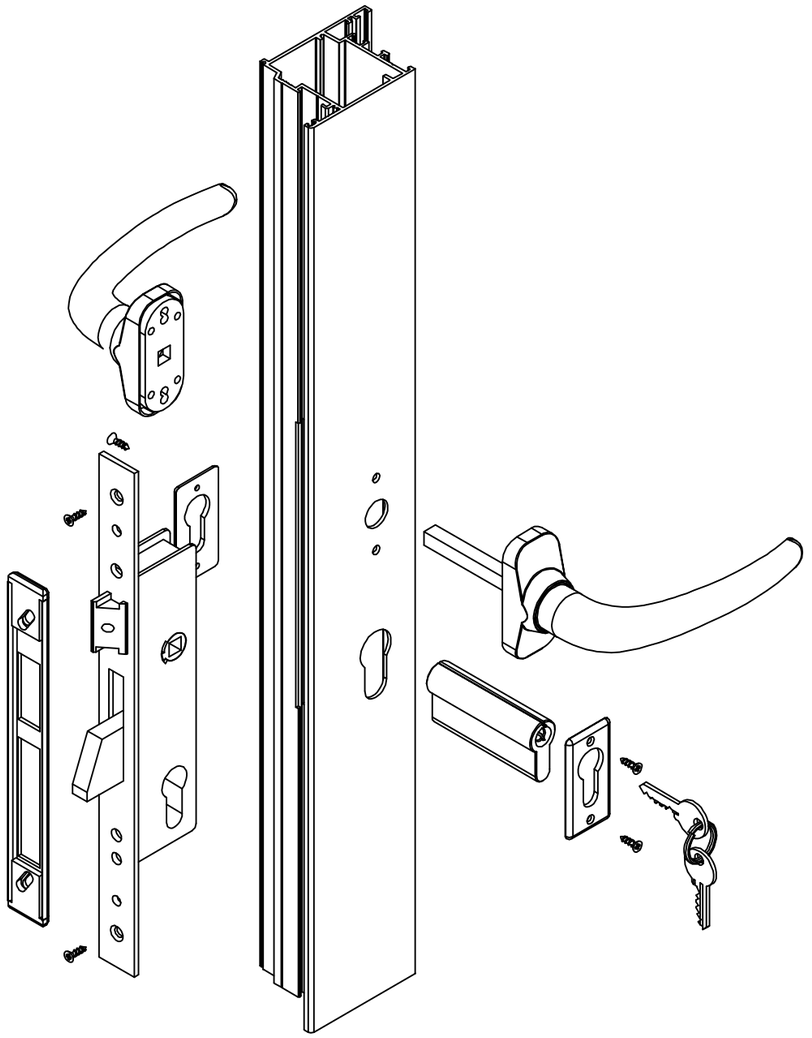

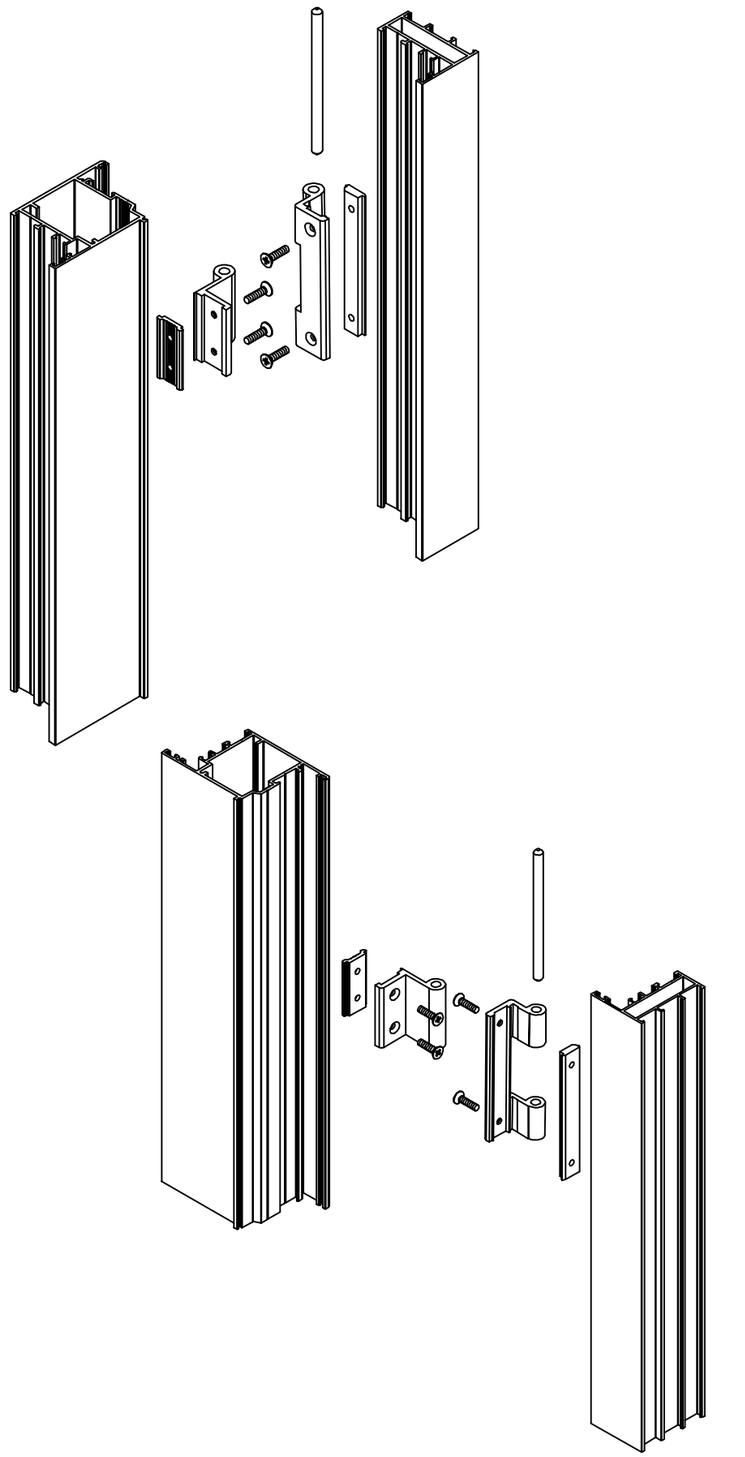

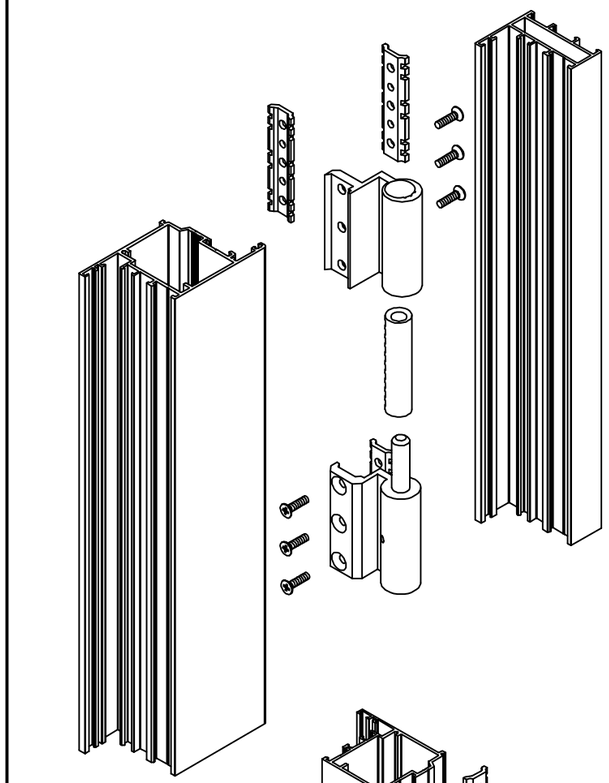

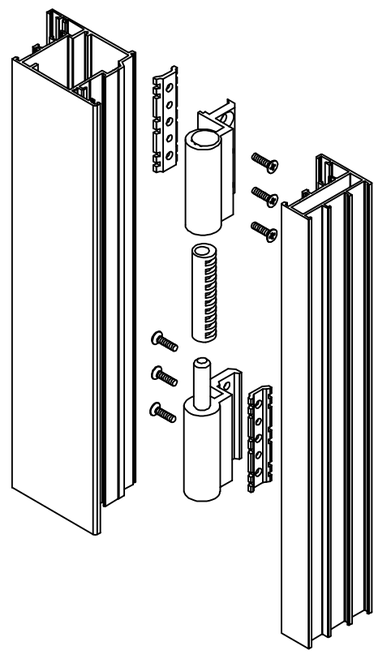

אלובין
פתח לעולם מתקדם

דולב 55

סדרת חלונות ודלתות פתיחה
כנף סמויה צרי מבט
Euro Groove

פרק ז'

הוראות הרכבה

למנגנוני דריי-קיפ

אלובין
פתח לעולם מתקדם

דולב 55

סדרת חלונות ודלתות פתיחה
כנף סמויה צרי מבט
Euro Groove

פרק ז'1

הוראות הרכבה

למנגנוני דריי-קיפ

מנגנון דריי-קיפ למשקל עד 80 ק"ג

מק"ט	תאור האביזר	תרשים
200224	מנגנון דריי-קיפ משקל עד 80 ק"ג מספריים גדולות ידית 'קסם' עגולה	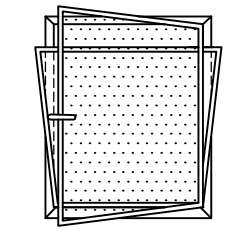
200225	מנגנון דריי-קיפ משקל עד 80 ק"ג מספריים קטנות ידית 'קסם' עגולה	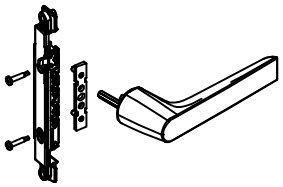
200226	מנגנון דריי-קיפ משקל עד 80 ק"ג מספריים 'ס' ידית 'קסם' עגולה	
200227	מנגנון דריי-קיפ משקל עד 80 ק"ג מספריים גדולות ידית 'קסם' מרובעת	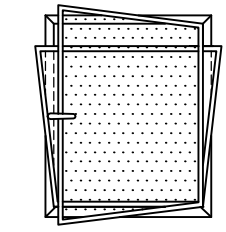
200228	מנגנון דריי-קיפ משקל עד 80 ק"ג מספריים קטנות ידית 'קסם' מרובעת	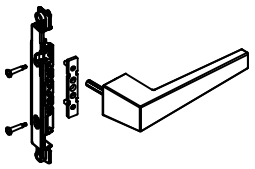
200229	מנגנון דריי-קיפ משקל עד 80 ק"ג מספריים 'ס' ידית 'קסם' מרובעת	
200218	מנגנון דריי-קיפ משקל עד 80 ק"ג מספריים גדולות ידית 'אסיה'\''פרימה'	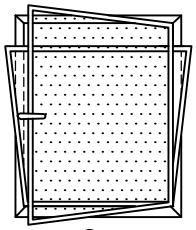
200219	מנגנון דריי-קיפ משקל עד 80 ק"ג מספריים קטנות ידית 'אסיה'\''פרימה'	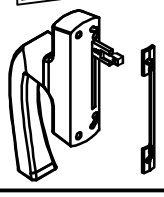
200220	מנגנון דריי-קיפ משקל עד 80 ק"ג מספריים 'ס' ידית 'אסיה'\''פרימה'	

אלובין
פתח לעולם מתקדם

מערכת דולב 55
סדרת חלונות ודלתות פתיחה עם כנף סמויה.

פרק ז-1: הוראות ייצור והרכבה למנגנוני דריי-קיפ עד 80 ק"ג,
הרכבת מנגנון LGC/MICRO למשקל עד 80 ק"ג

טבלאות שימוש לפי זיגוג עם מספריים

גובה כנף במ"מ \ רוחב כנף במ"מ	390	500	600	700	800	900	1000	1100	1200	1300	1400	1500	1600	1700
2500		28	24	20	18	16	14	13	12	11	10	9	9	8
2400		29	25	21	18	16	15	13	12	11	11	10	9	9
2300		31	26	22	19	17	15	14	13	12	11	10	10	9
2200		32	27	23	20	18	16	15	13	12	11	11	10	9
2100		34	28	24	21	19	17	15	14	13	12	11	11	10
2000		35	29	25	22	20	18	16	15	14	13	12	11	10
1900		37	31	27	23	21	19	17	15	14	13	12	12	11
1800		39	33	28	25	22	20	18	16	15	14	13	12	11
1700		42	35	30	26	23	21	19	17	16	15	14	13	11
1600		42	37	32	28	25	22	20	18	17	16	14	13	11
1500		42	39	34	29	26	24	21	20	18	16	14	13	11
1400		42	42	36	32	28	25	23	21	19	16	14	13	11
1300		42	42	39	34	30	27	25	22	19	16	14	13	
1200		42	42	42	37	33	29	27	22	19	16	14		
1100		42	42	42	40	36	32	27	22	19	16			
1000		42	42	42	42	39	32	27	22	19				
900		42	42	42	42	40	32	27	22					
800		42	42	42	42	40	32	27						
700	600	42	42	42	42	40	32							

טבלאות שימוש לפי כנף: לפי משקל

גובה כנף במ"מ \ רוחב כנף במ"מ	350	500	600	700	800	900	1000	1100	1200	1300	1400	1500	1600	1700
2500		90	90	90	90	90	90	90	90	90	90	90	90	90
2400		90	90	90	90	90	90	90	90	90	90	90	90	90
2300		90	90	90	90	90	90	90	90	90	90	90	90	90
2200		90	90	90	90	90	90	90	90	90	90	90	90	90
2100		90	90	90	90	90	90	90	90	90	90	90	90	90
2000		90	90	90	90	90	90	90	90	90	90	90	90	90
1900		90	90	90	90	90	90	90	90	90	90	90	90	90
1800		90	90	90	90	90	90	90	90	90	90	90	90	87
1700		90	90	90	90	90	90	90	90	90	90	90	87	82
1600		90	90	90	90	90	90	90	90	90	90	88	82	77
1500		90	90	90	90	90	90	90	90	90	88	82	77	73
1400		90	90	90	90	90	90	90	90	89	82	77	72	68
1300		90	90	90	90	90	90	90	89	82	76	71	67	
1200		90	90	90	90	90	90	90	82	76	71	66		
1100		90	90	90	90	90	90	82	75	70	65			
1000		90	90	90	90	90	82	75	69	63				
900		90	90	90	90	82	74	67	62					
800		90	90	90	82	73	66	60						
700	600	90	90	82	72	64	58							

מיקום המשקוף על אדן החלון ("גליף")

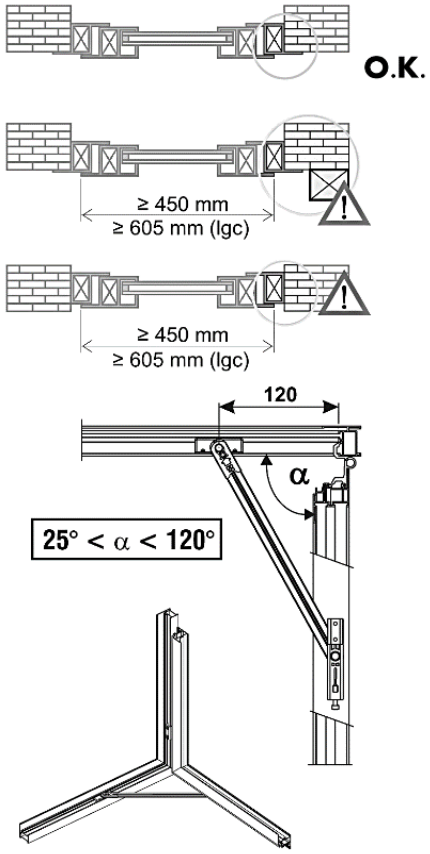

שימוש במגביל פתיחה עם מקדם חיכוך

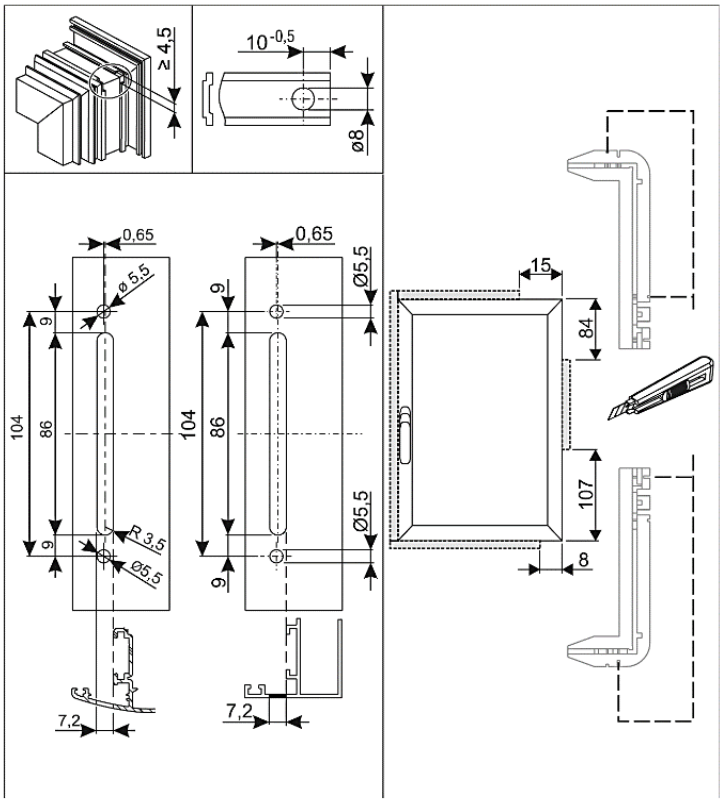

מידות פינויים וחיתוך בפרופיל ובאטמים

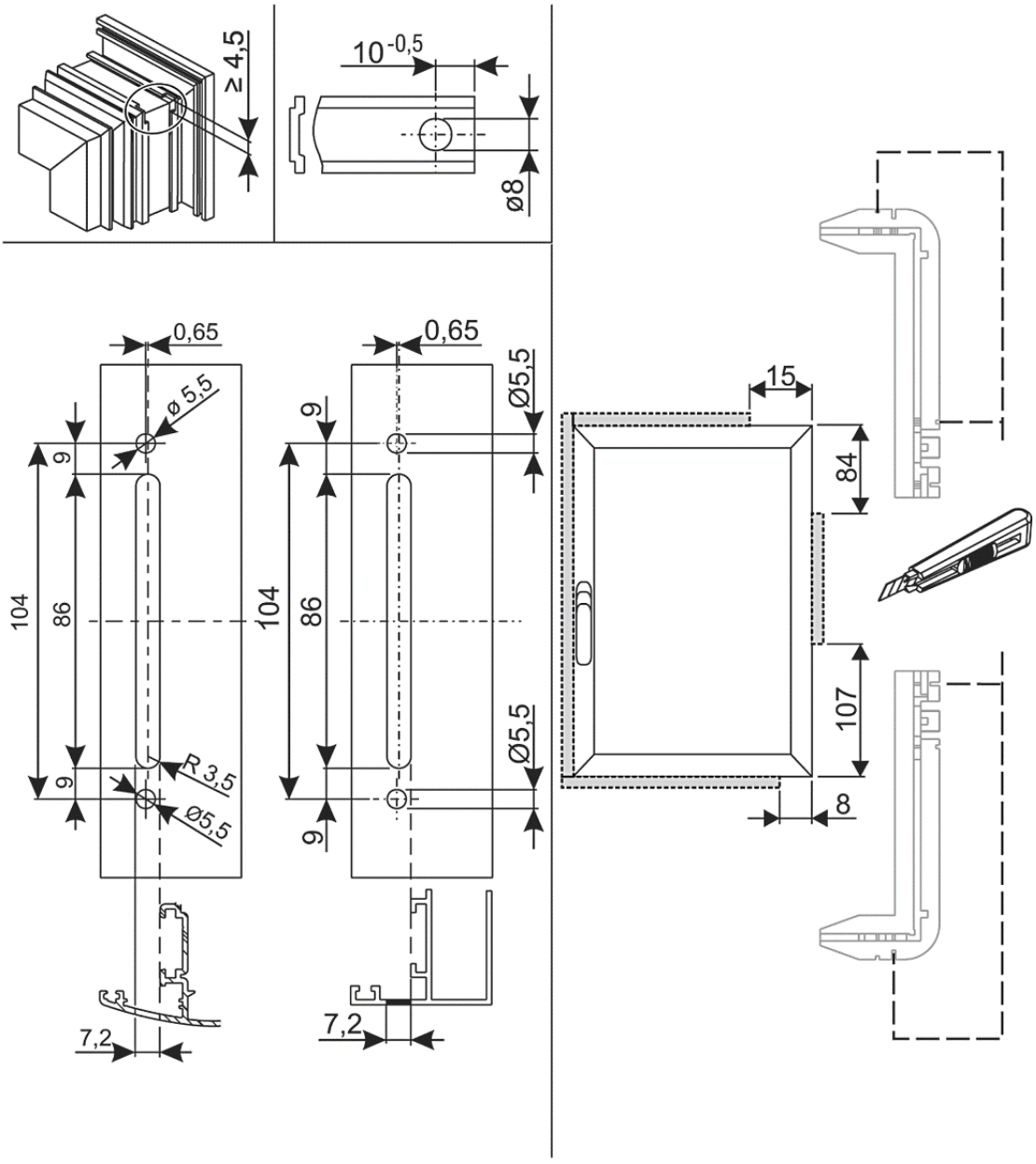

פרק ז-1: הרכבת מנגנון דריי-קיפ MICRO למשקל עד 80 ק"ג

הערה: מנגנון מיקרו מורכב רק כאשר משתמשים במספריים T_1, T_2. ניתן להרכיב מספריים T_0 למידות 350 מ"מ עד 410 מ"מ.

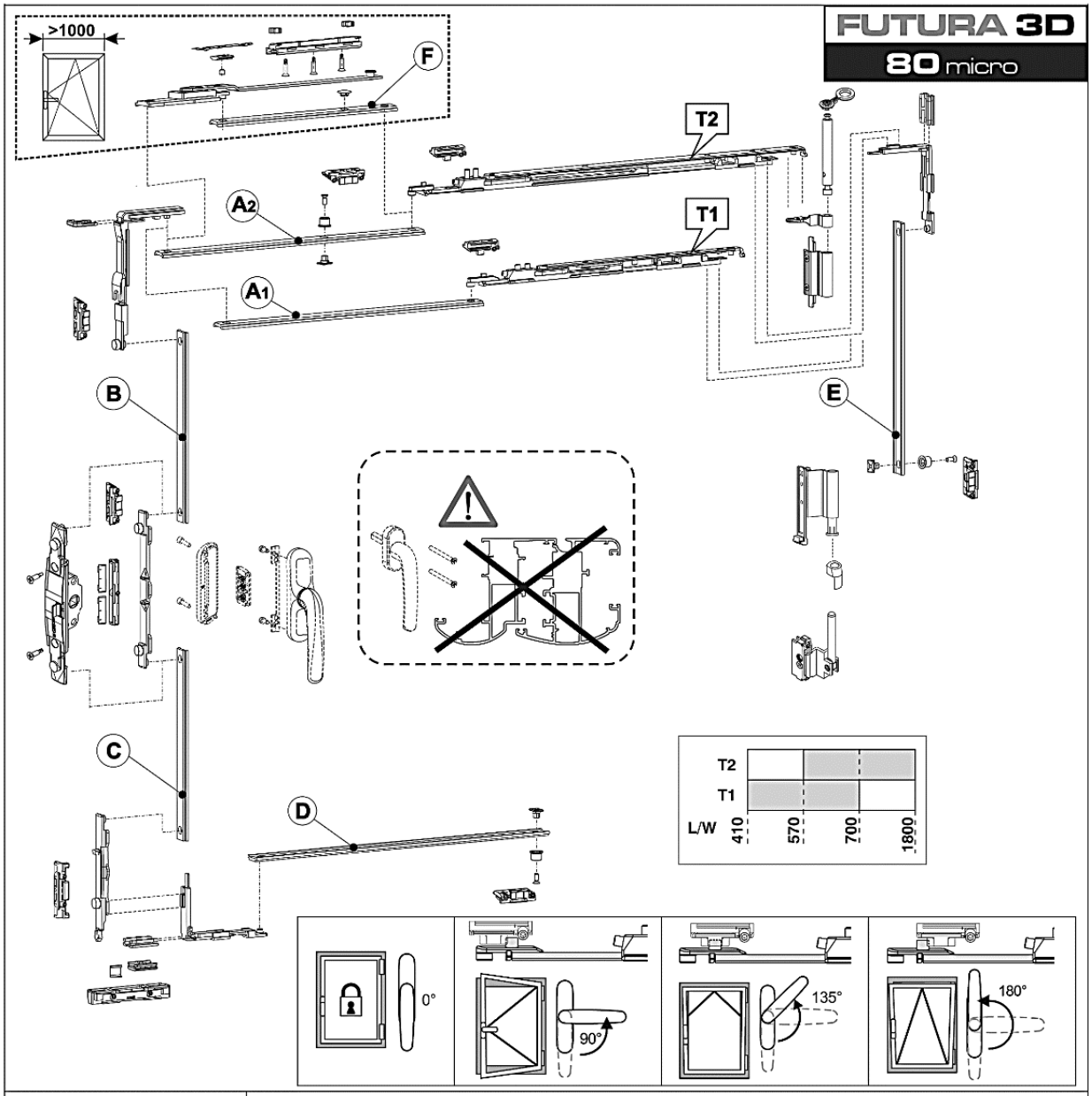

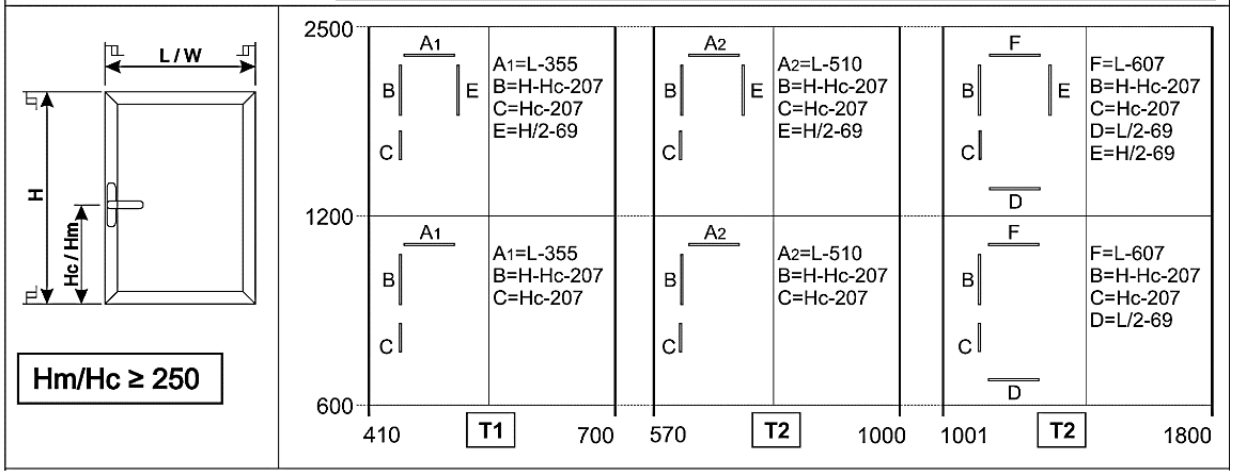

הרכבת מנגנון MICRO למשקל עד 80 ק"ג
הרכבת מנגנון נעילה

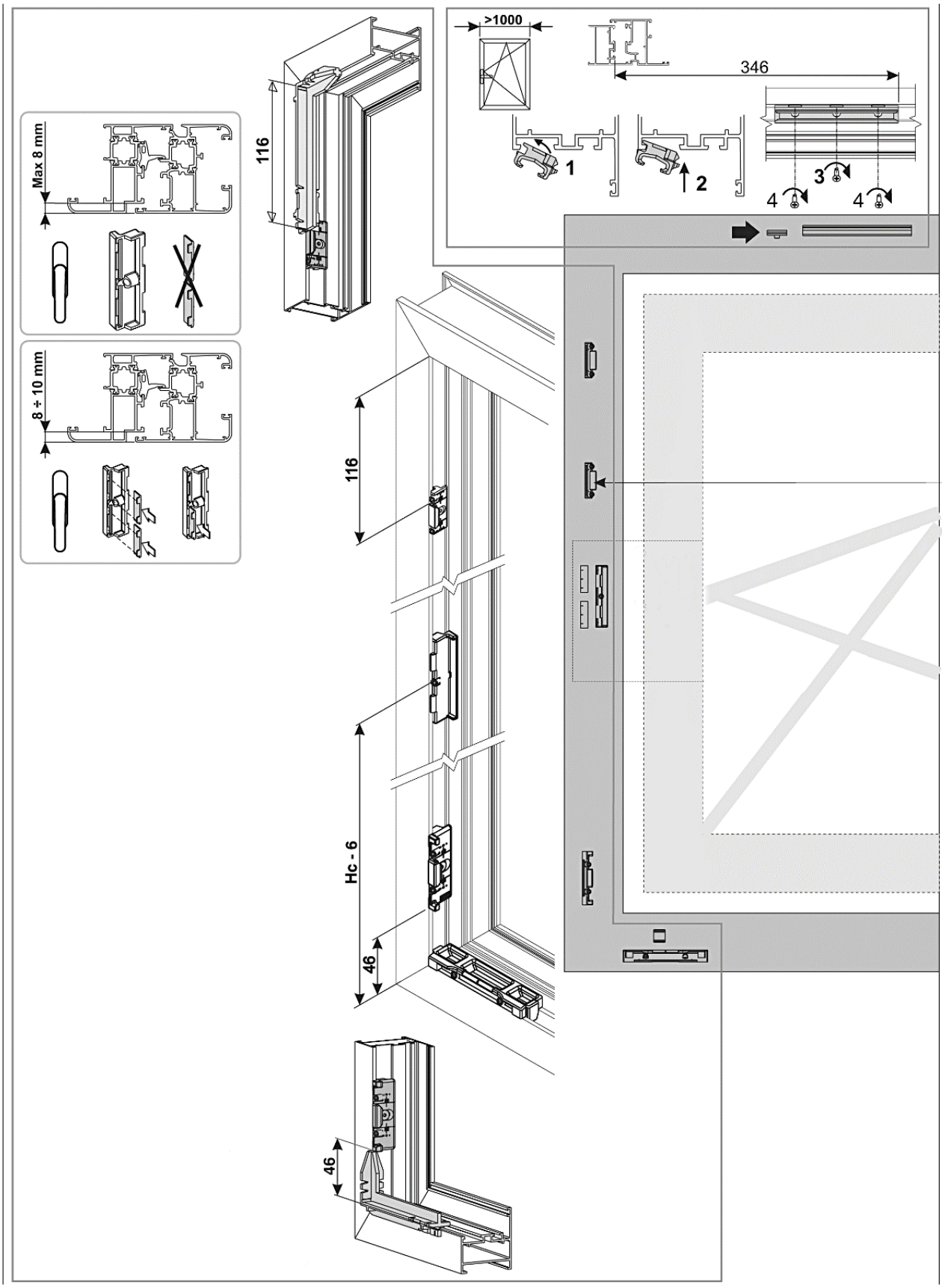

אלובין
פתח לעולם מתקדם

פרק ז-1: הרכבת מנגנון דריי-קיפ MICRO למשקל עד 80 ק"ג.
הרכבת צירים והפיכת כיוון פתיחה

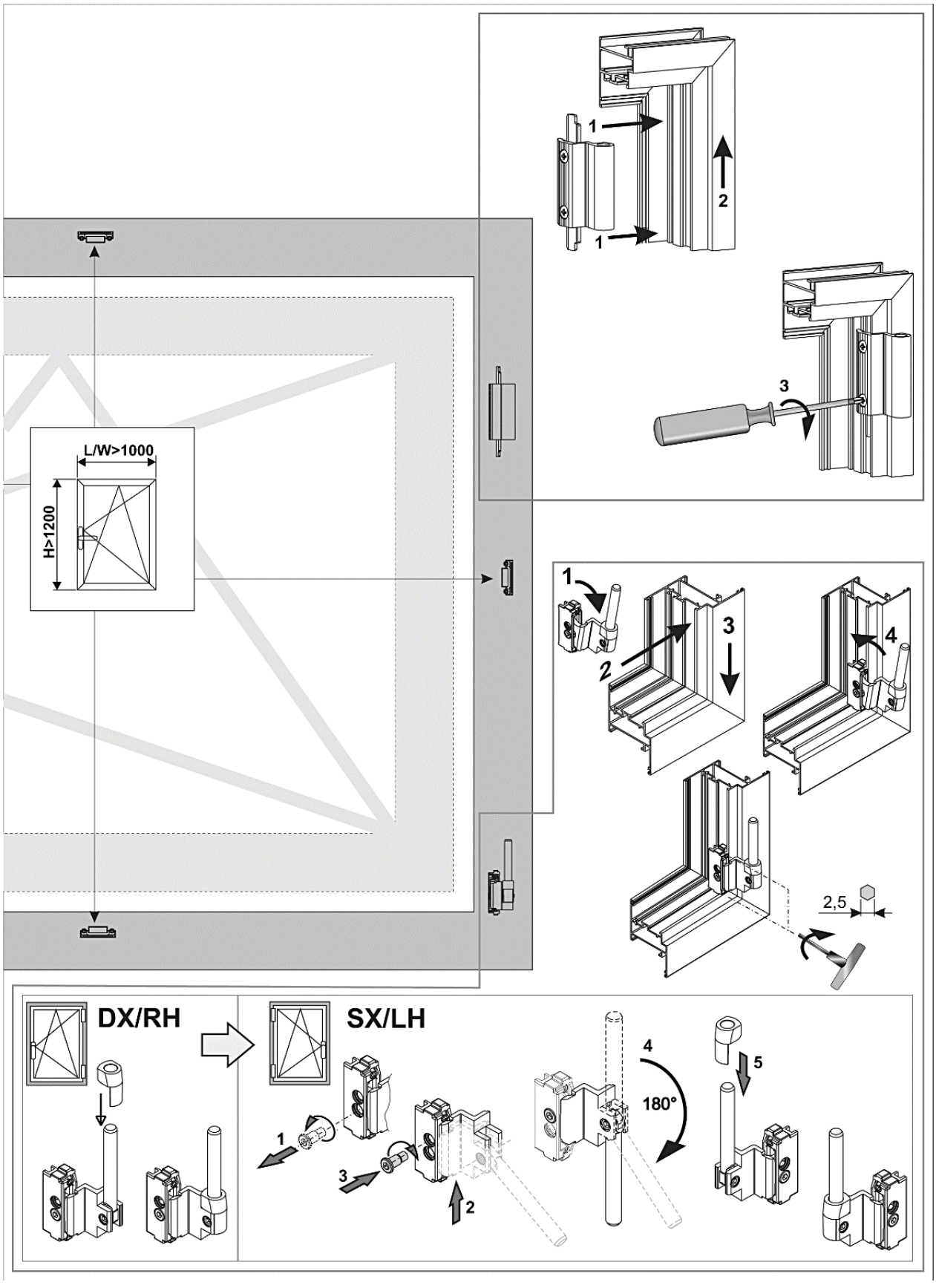

אלובין
פתח לעולם מתקדם

פרק ז-1: הרכבת מנגנון MICRO למשקל עד 80 ק"ג
פינות העברת תנועה ונקודת נעילה נוספת לרוחב מעל 1,000 מ"מ

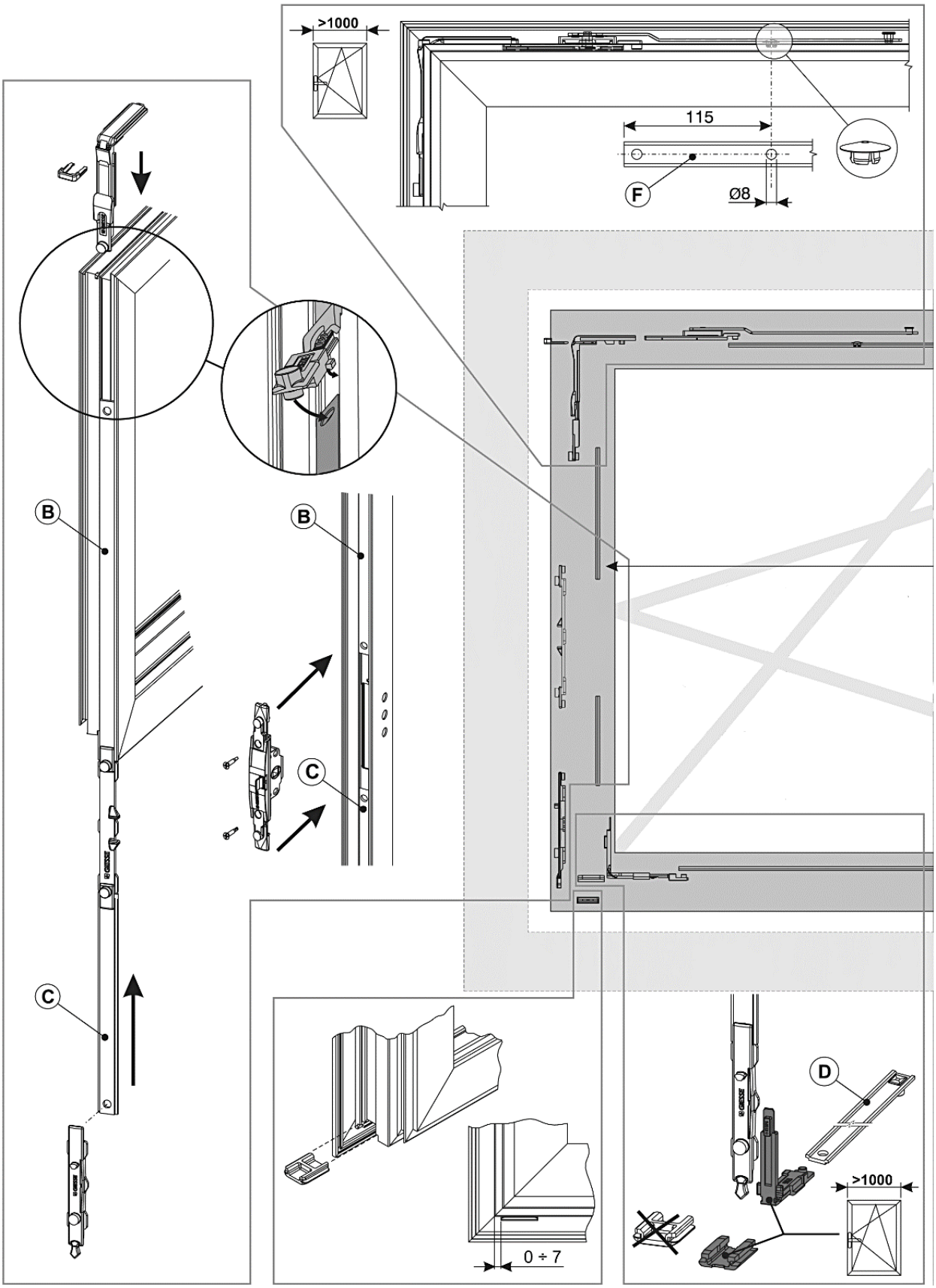

אלובין
פתח לעולם מתקדם

פרק ז-1: הרכבת מנגנון MICRO למשקל עד 80 ק"ג.
הרכבת נקודת נעילה נוספת לגובה מעל 1,200 מ"מ.

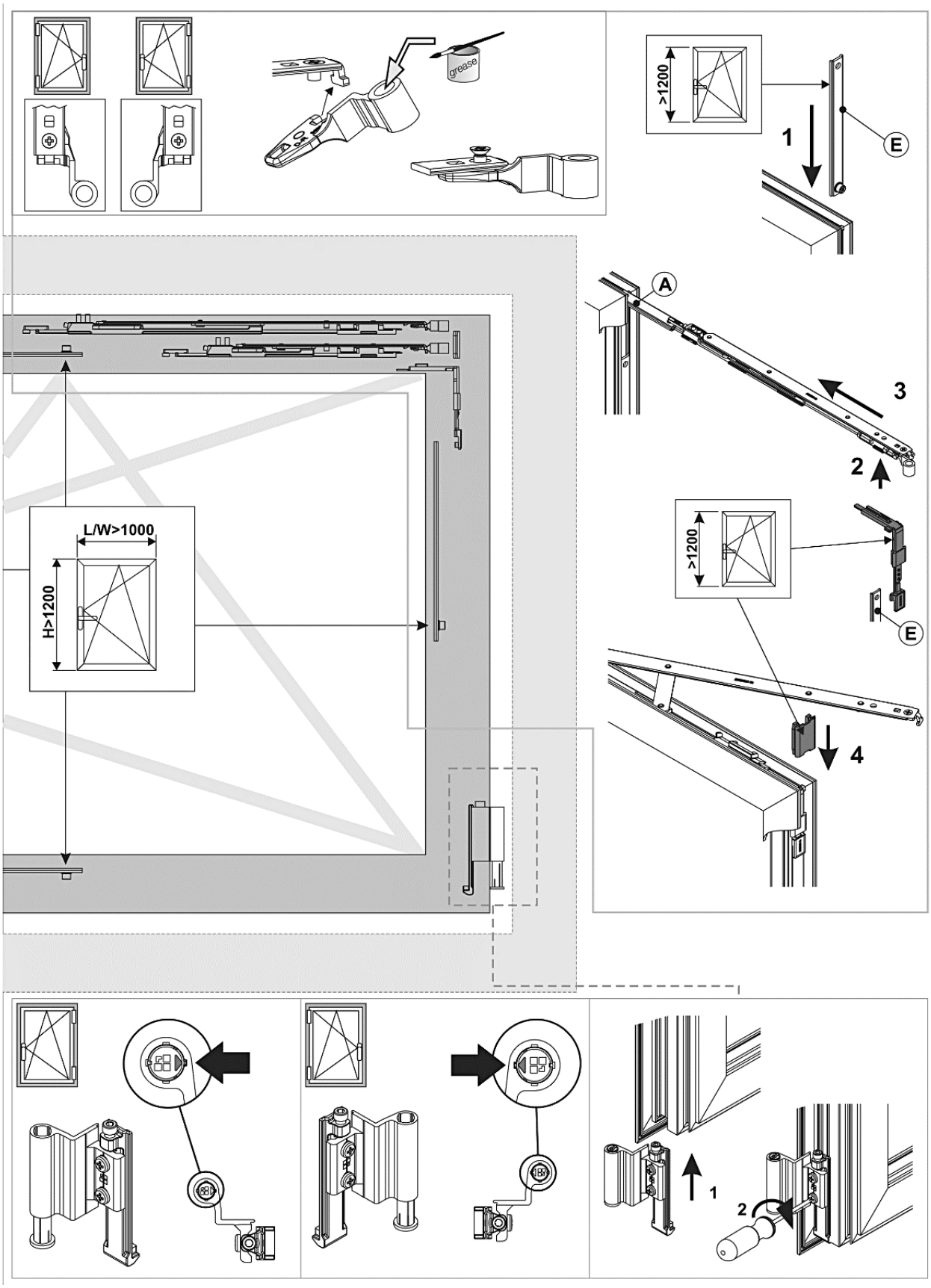

אלובין
פתח לעולם מתקדם

פרק ז-1: הוראות ייצור והרכבה למנגנוני דריי קיפ למשקל עד 80 ק"ג
הרכבת מספריים T_0, T_2.

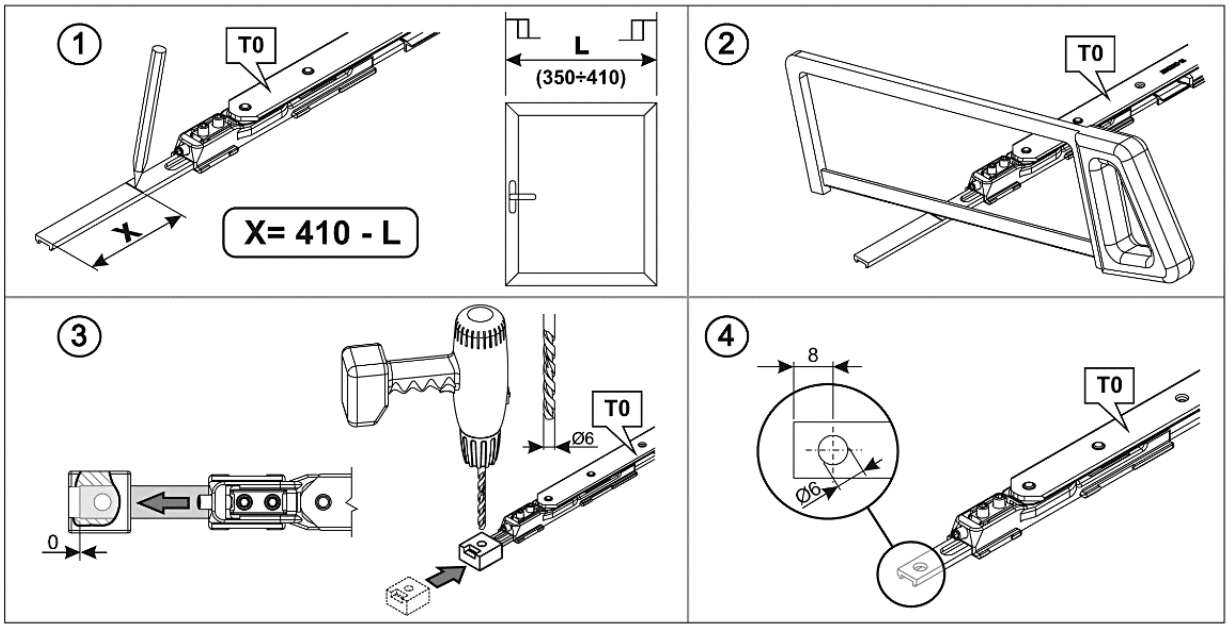

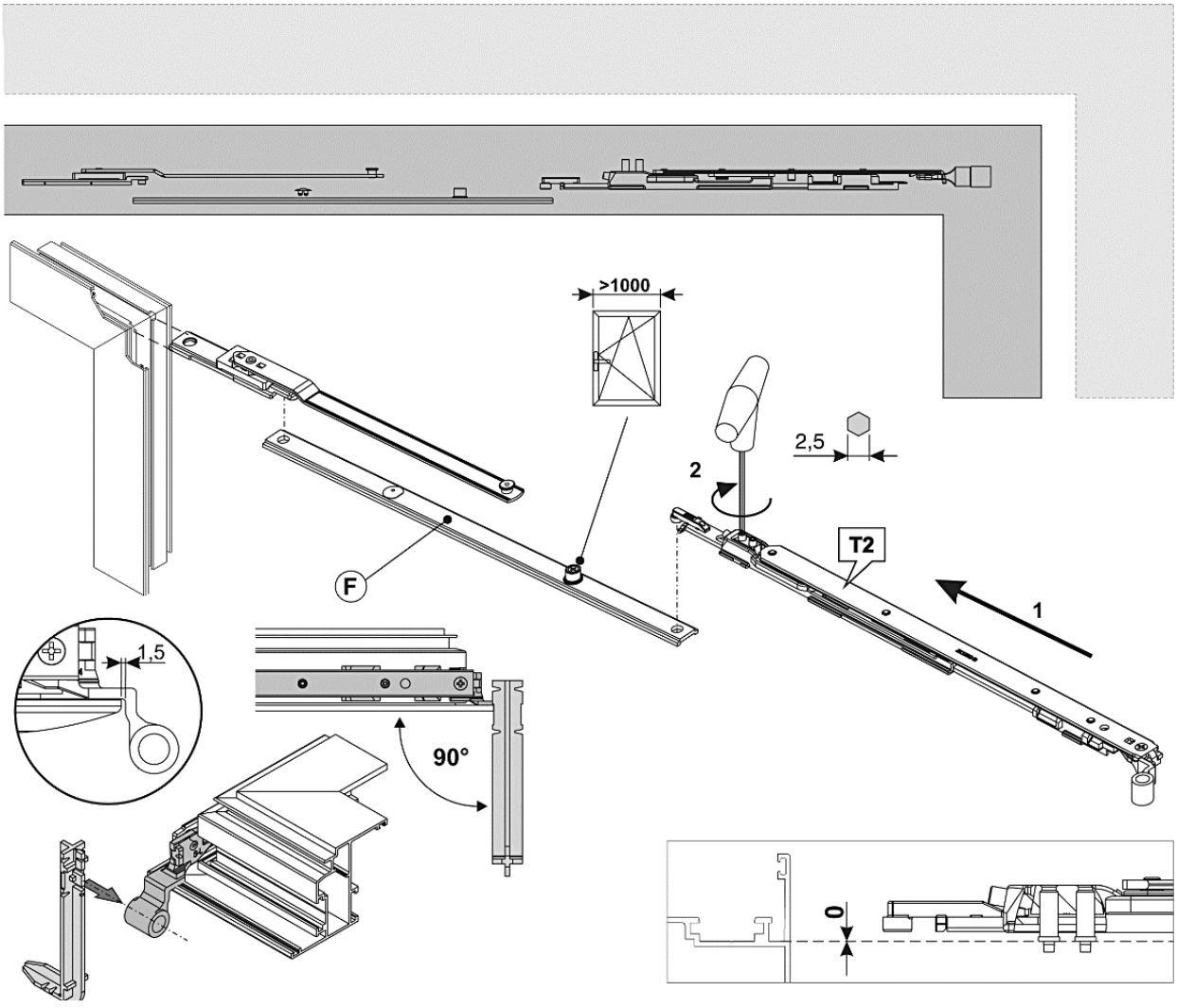

אלובין
פתח לעולם מתקדם

פרק ז-1: הרכבת מנגנוני דריי-קיפ עד 80 ק"ג.

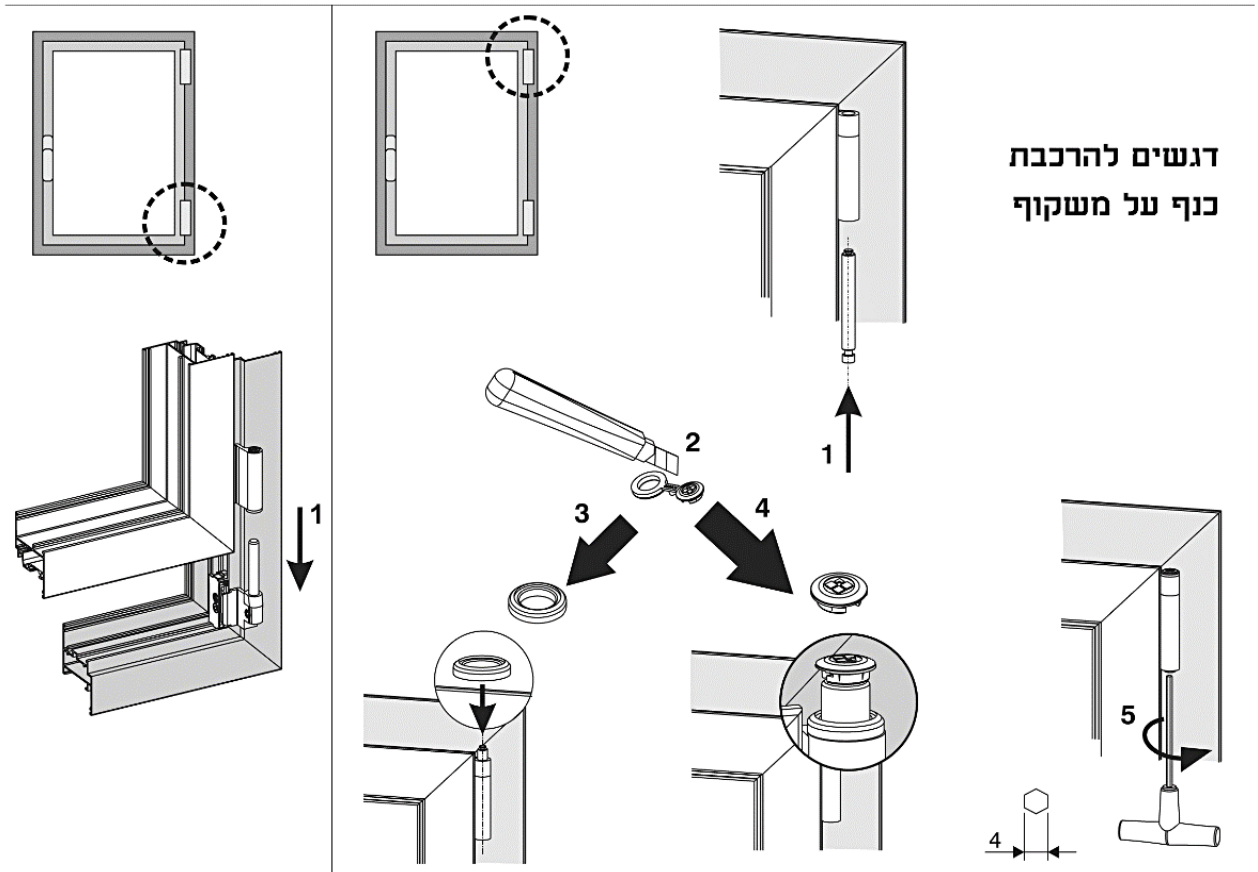

FUTURA 3D
80 micro

הרכבת אביזר לאוורור-קל (Micro Ventilation)

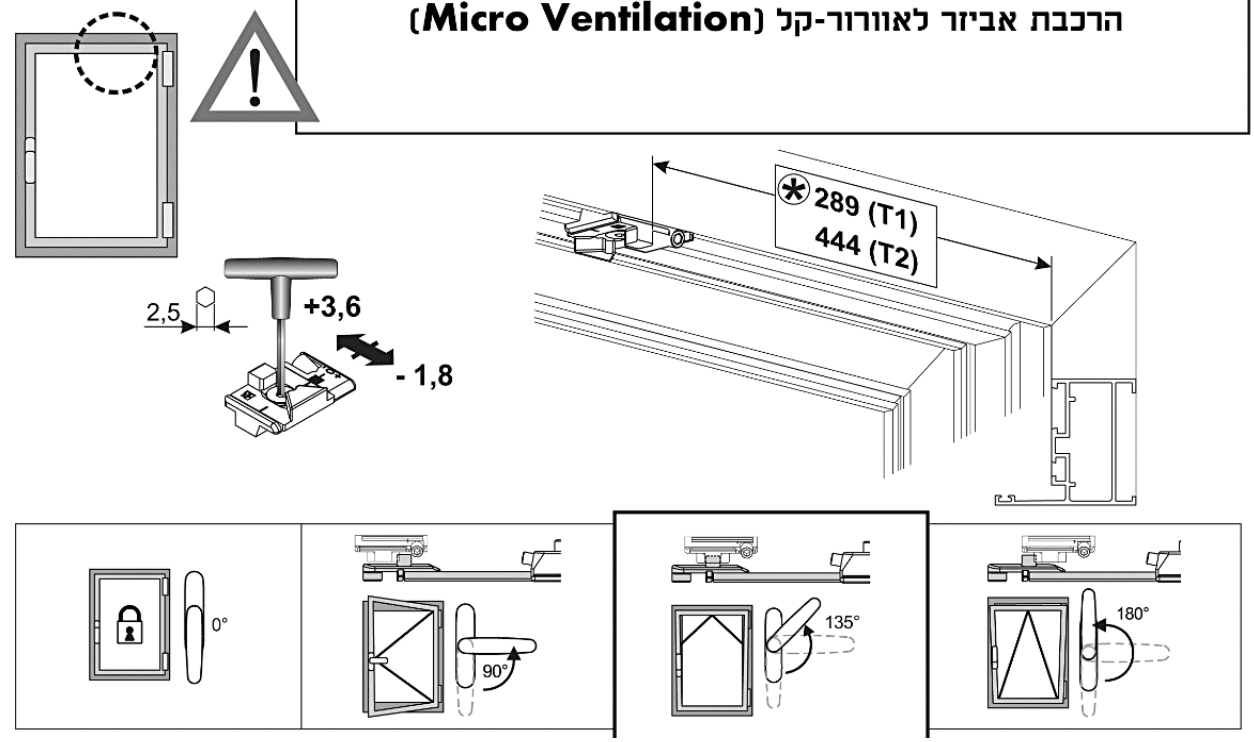

פרק ז-1: הוראות ייצור והרכבת מנגנון דריי-קיפ לוגי (LGC) למשקל עד 80 ק"ג.

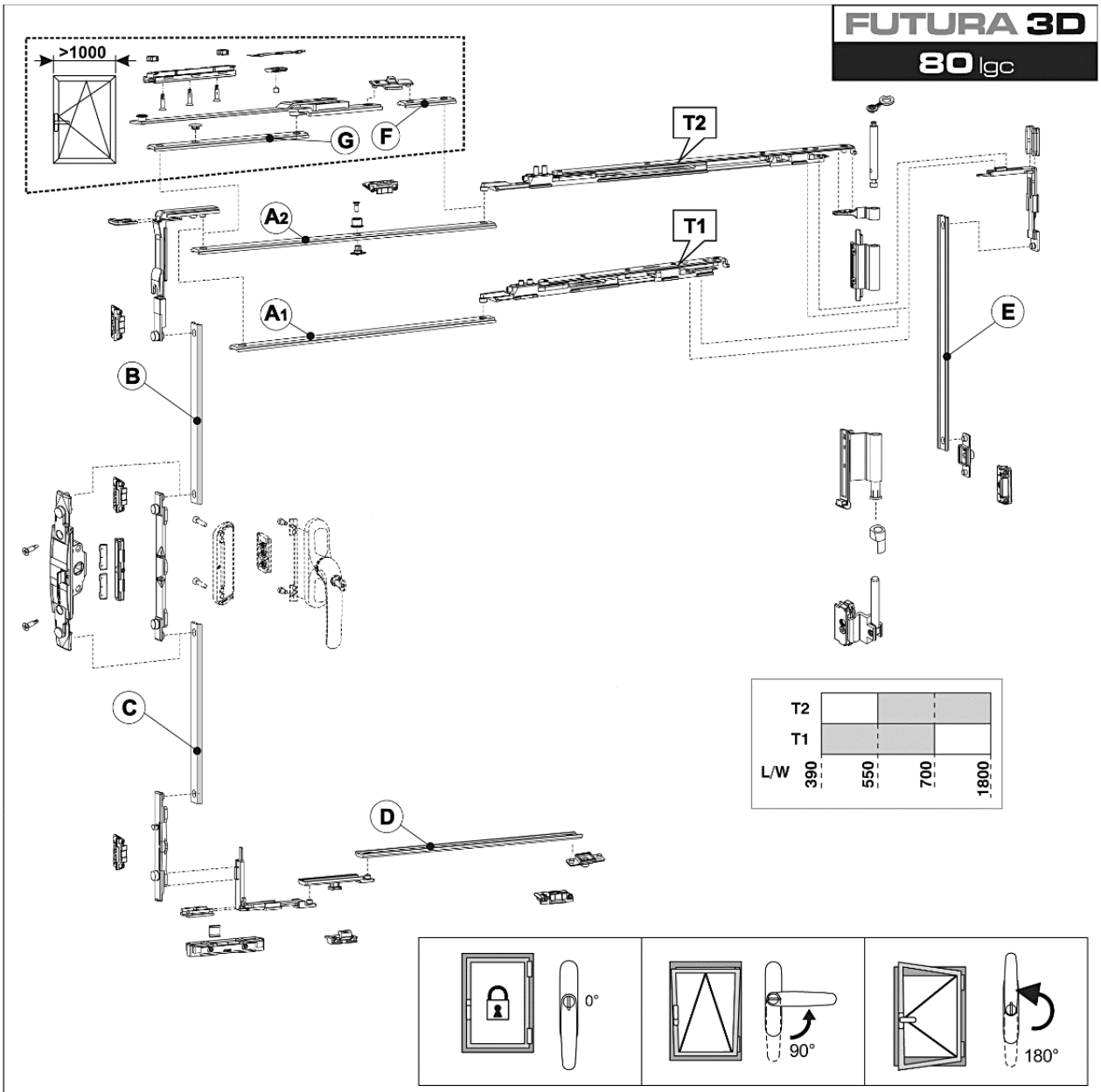

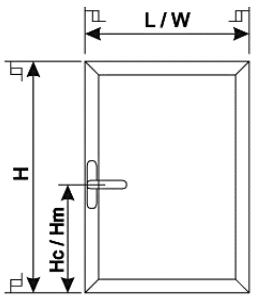

Hm/Hc ≥ 250

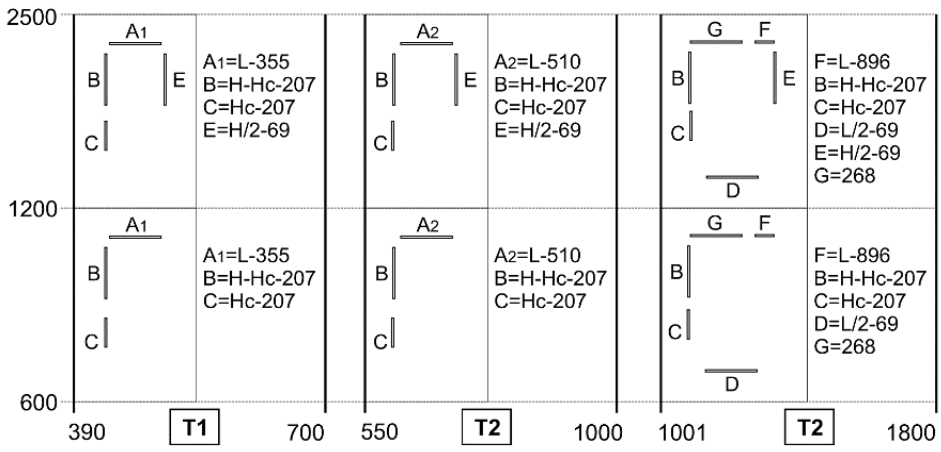

MICRO/LGC MICRO (לוגי ומיקרו-לוגי) עד 80 ק"ג,
הרכבת מספריים T_1, T_2.

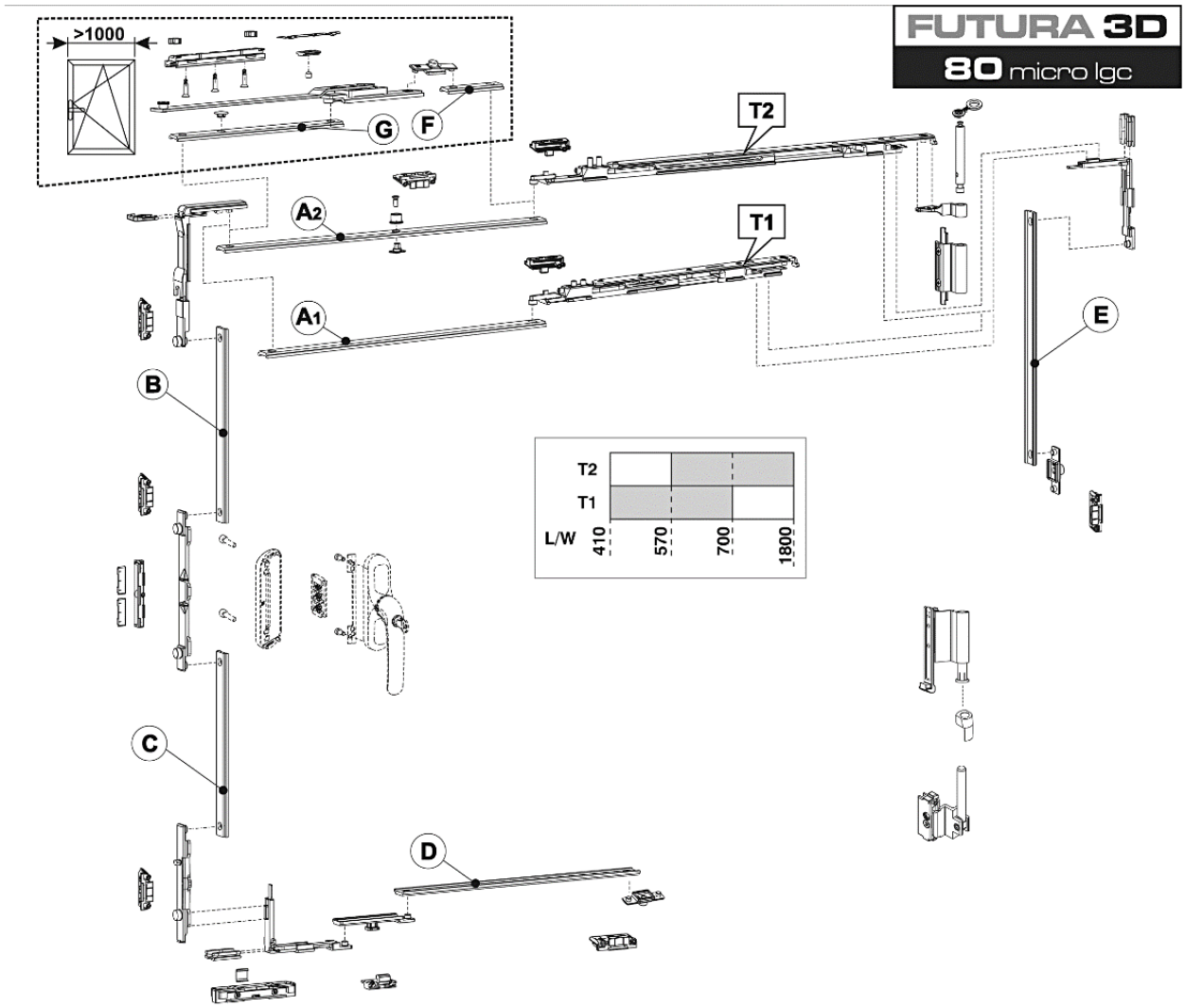

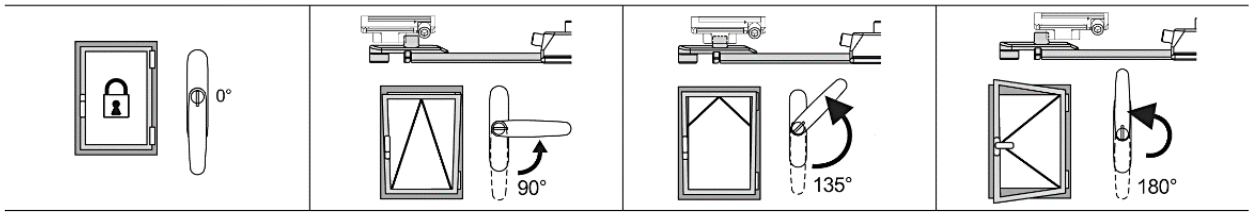

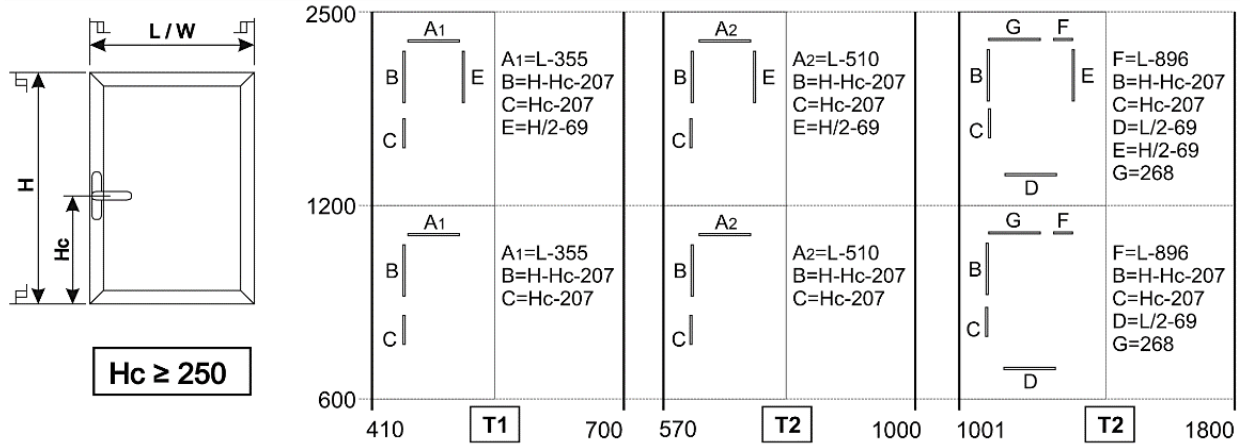

פרק ז-1: ייצור והרכבת מנגנוני דריי-קיפ,
הרכבת מנגנון נעילה בדריי-קיפ לוגי ומיקרו-לוגי
(LGC-MICRO/MICRO)

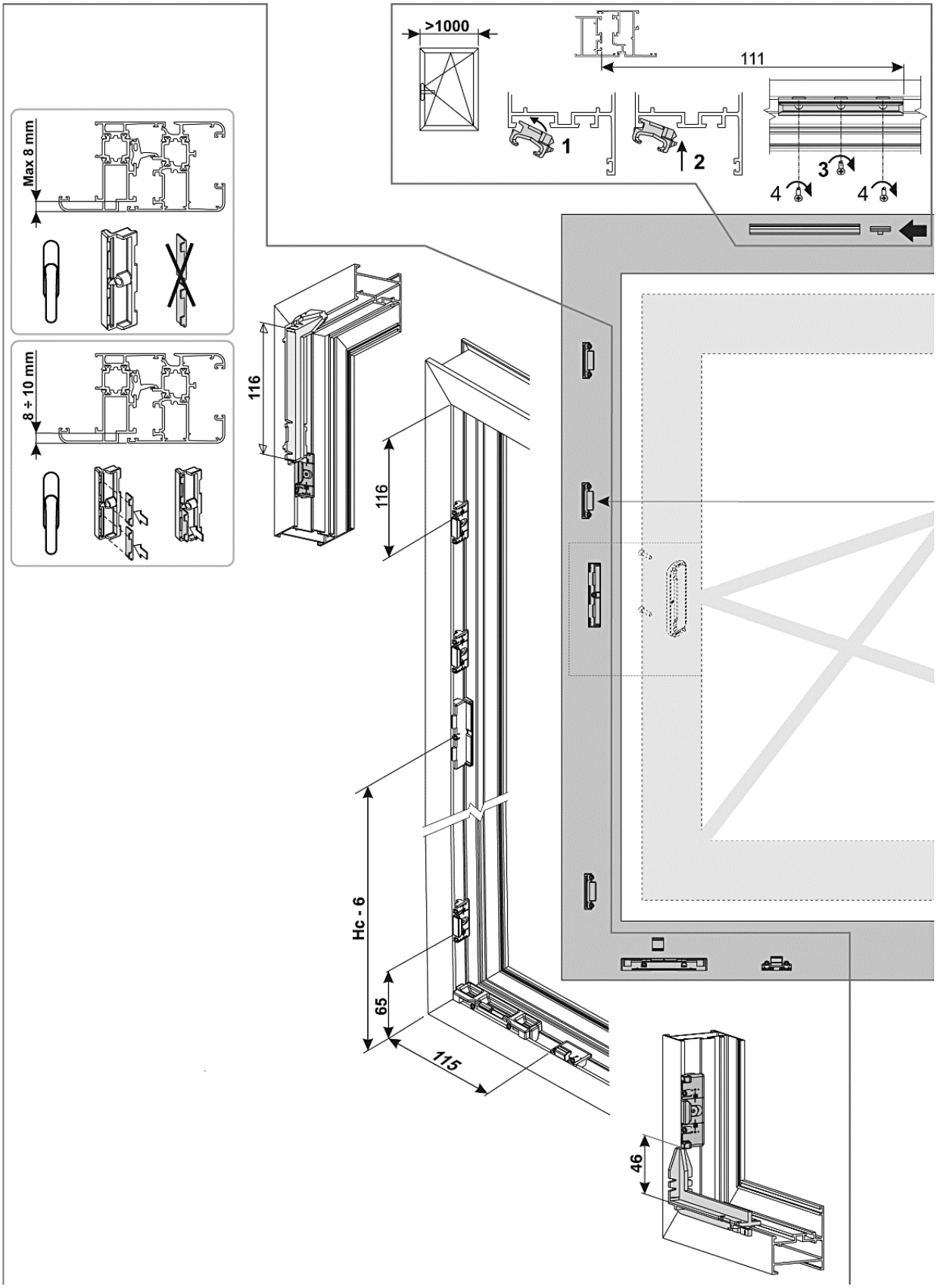

הרכבת צירים

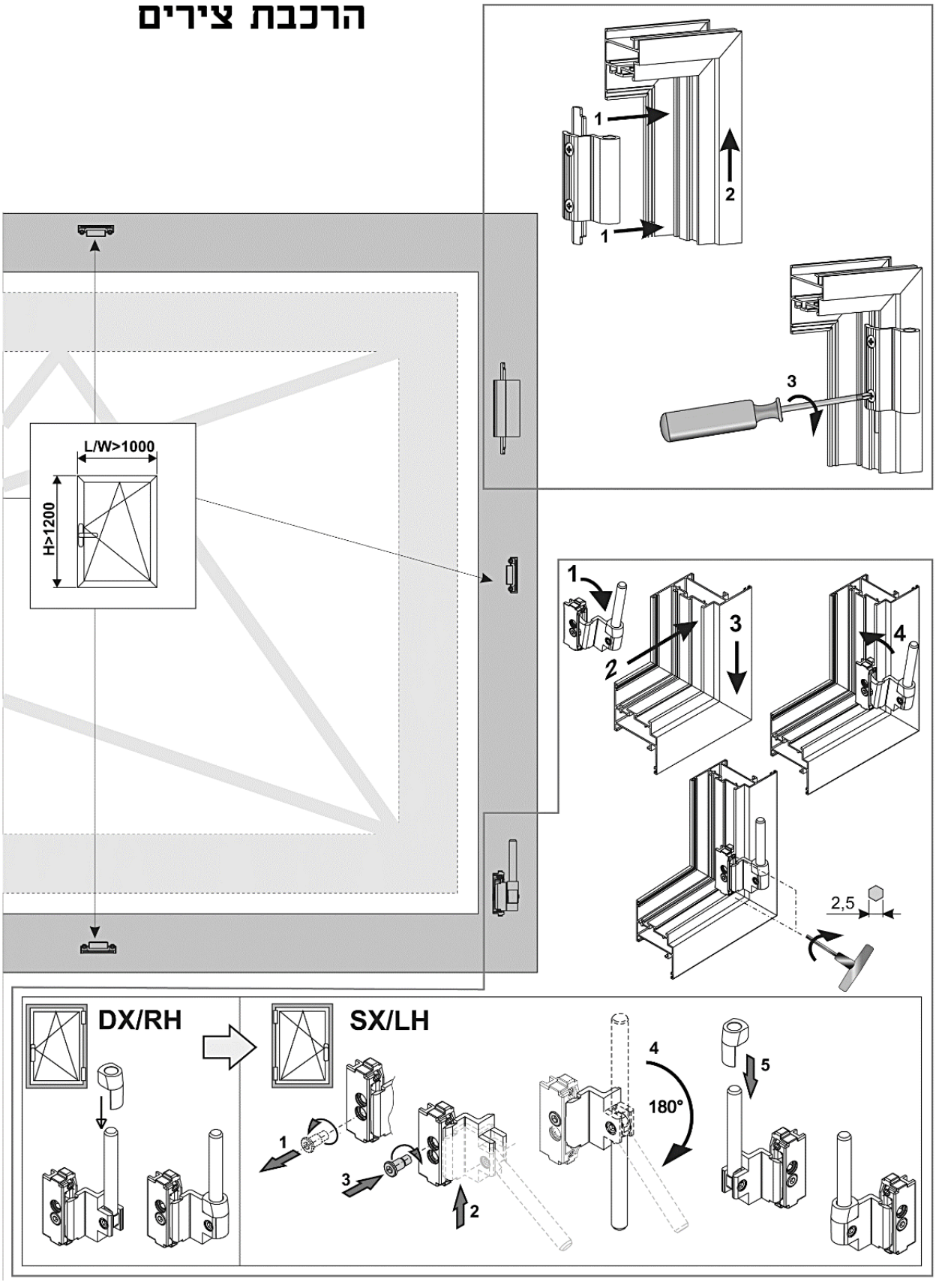

פרק ז-1: ייצור והרכבת מנגנוני דריי-קיפ לוגי ומיקרו-לוגי (LGC-MICRO/MICRO)

התקנת פינות להעברת תנועה ונקודת נעילה נוספת לרוחב מעל 1,000 מ"מ

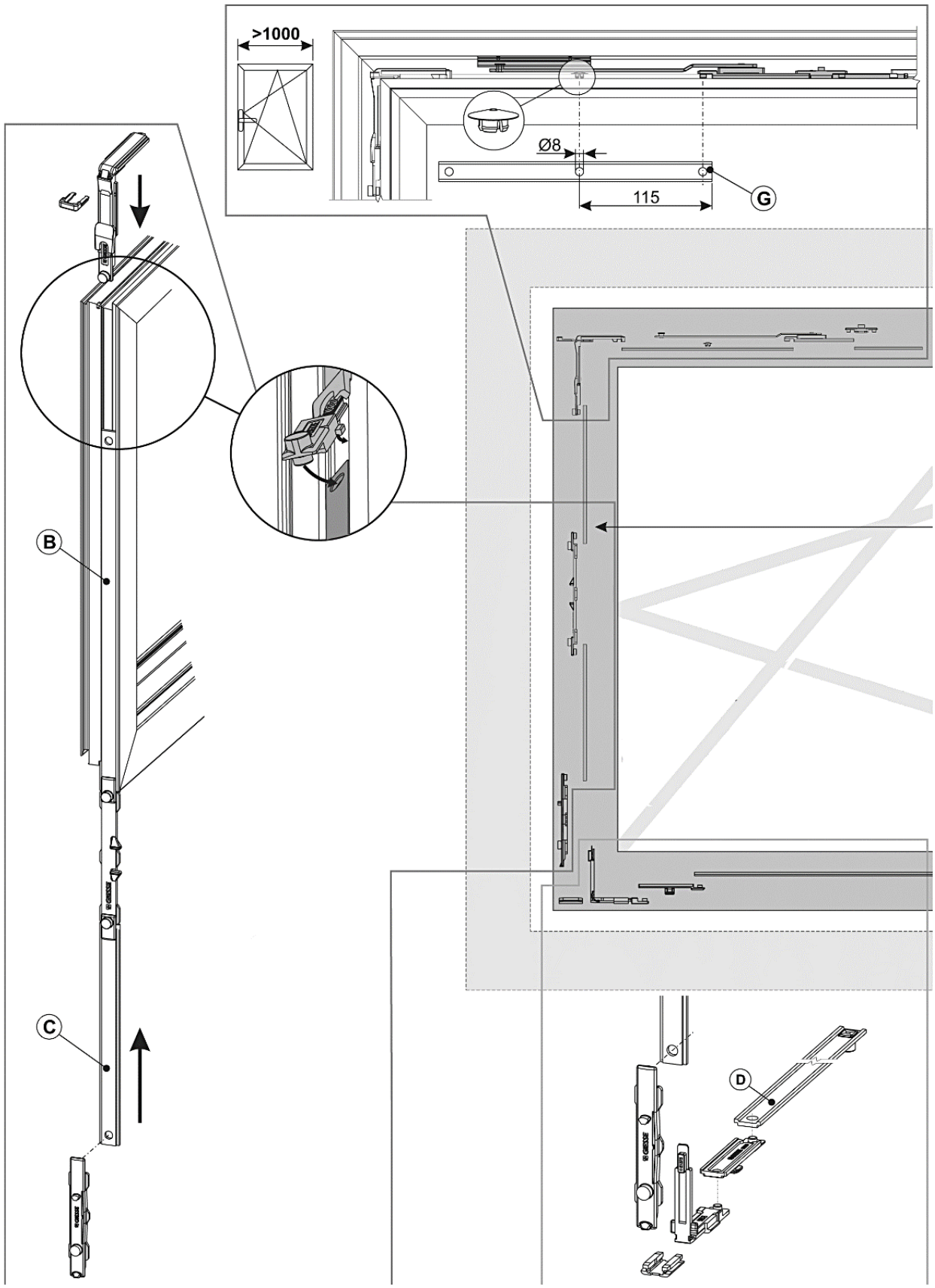

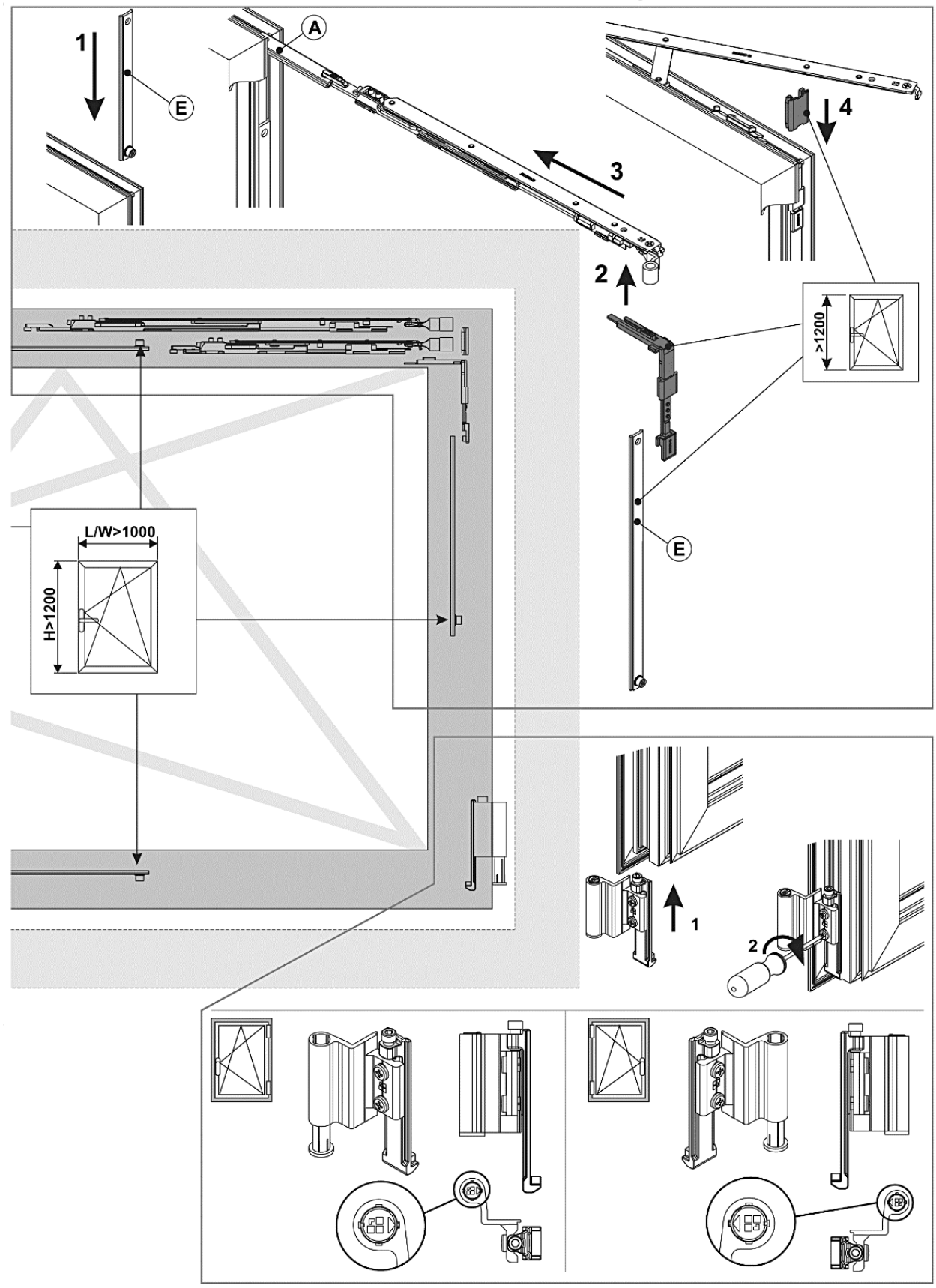
1
A
E
3
4
2
>1200
L/W>1000
H>1200
E
1
2

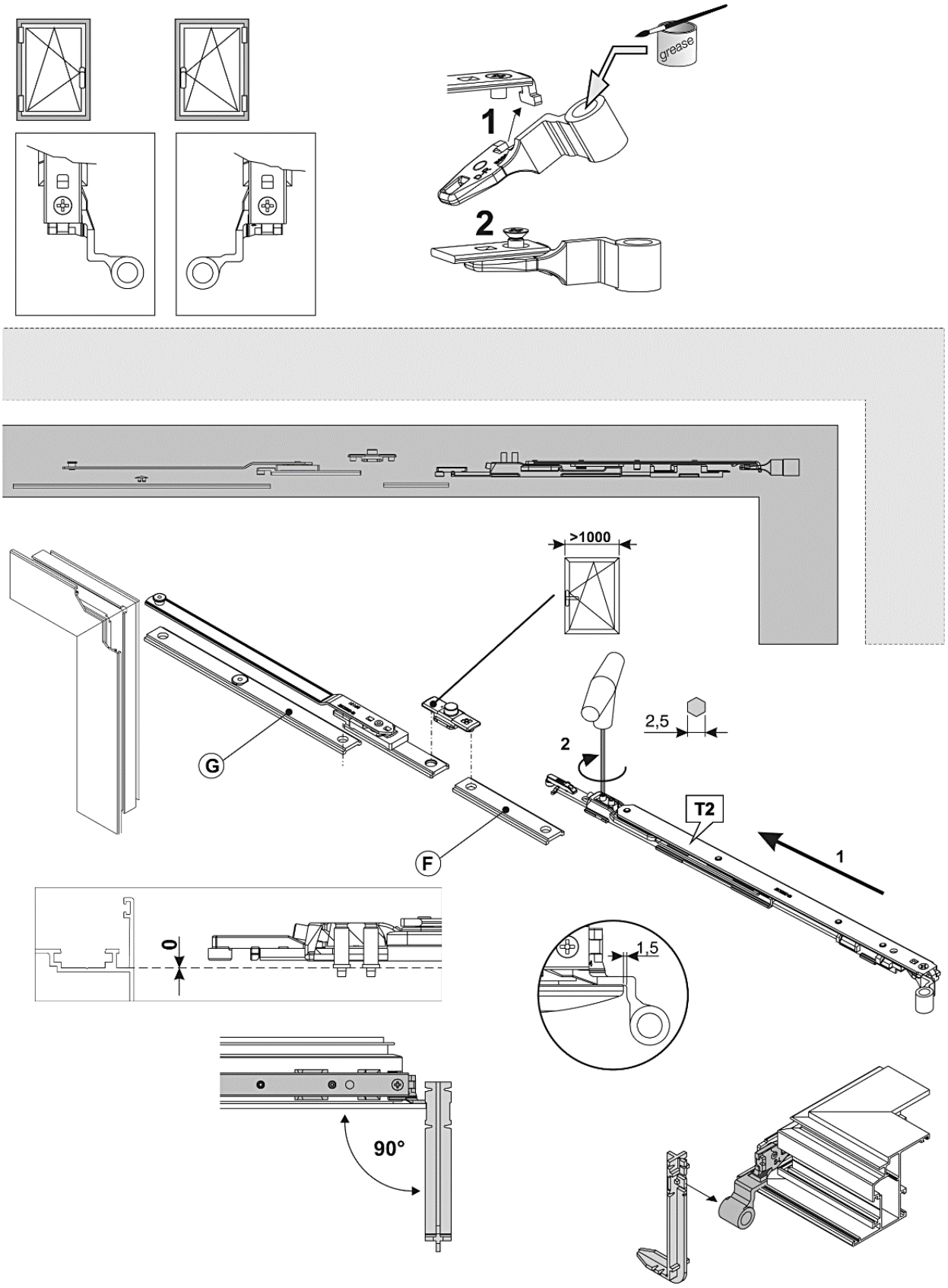
grease
1
2
>1000
G
F
2,5
2
T2
1
0
1,5
90°

אלובין
פתח לעולם מתקדם

פרק ז-1: ייצור והרכבת מנגנוני דריי-קיפ לוגי ומיקרו לוגי
LGC-MICRO/MICRO

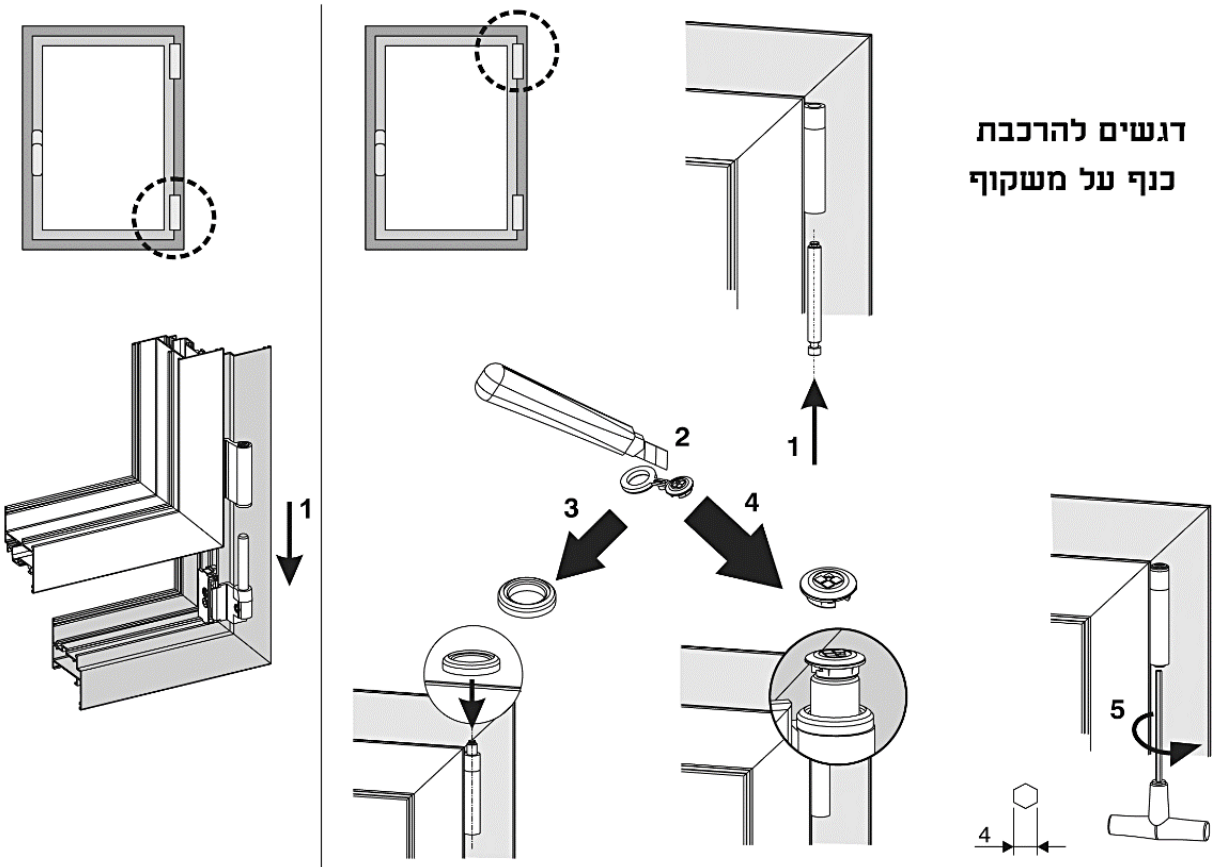

FUTURA 3D
80 micro lgc

הרכבת אביזר לאוורור- קל "Micro-Ventilation"
במנגנון לוגי ומיקרו לוגי LGC-MICRO/MICRO

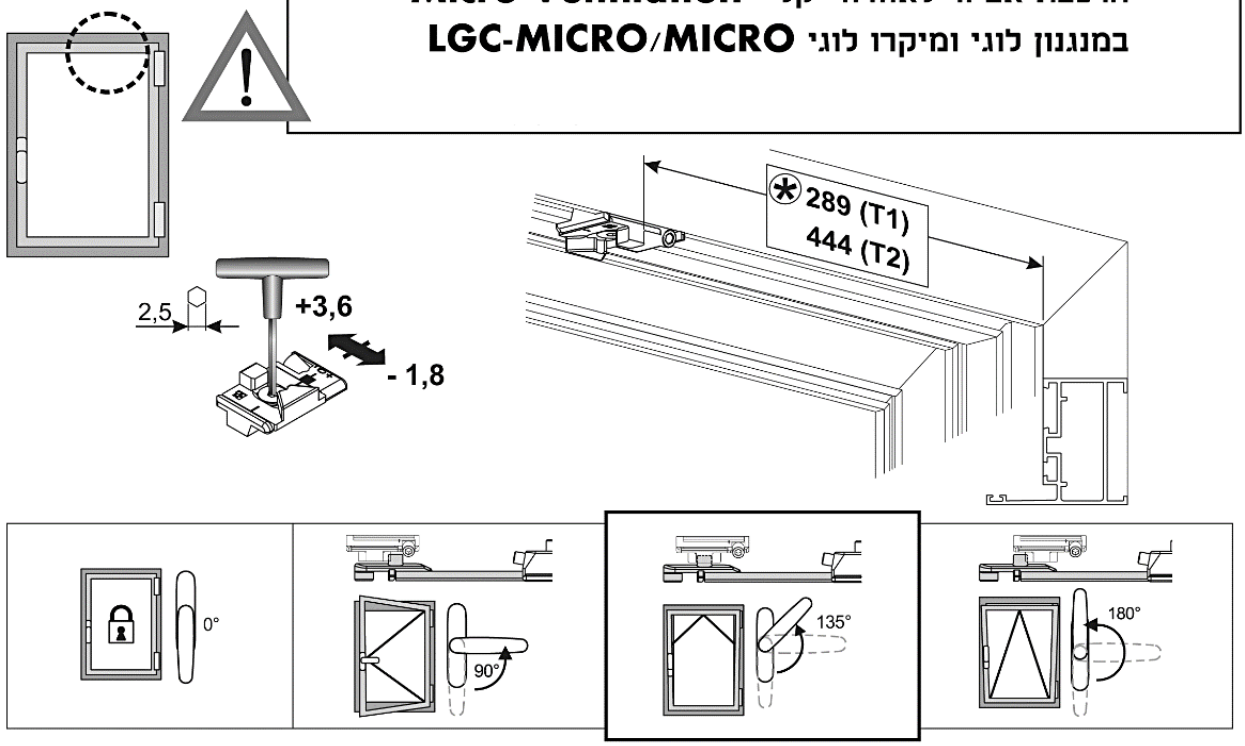

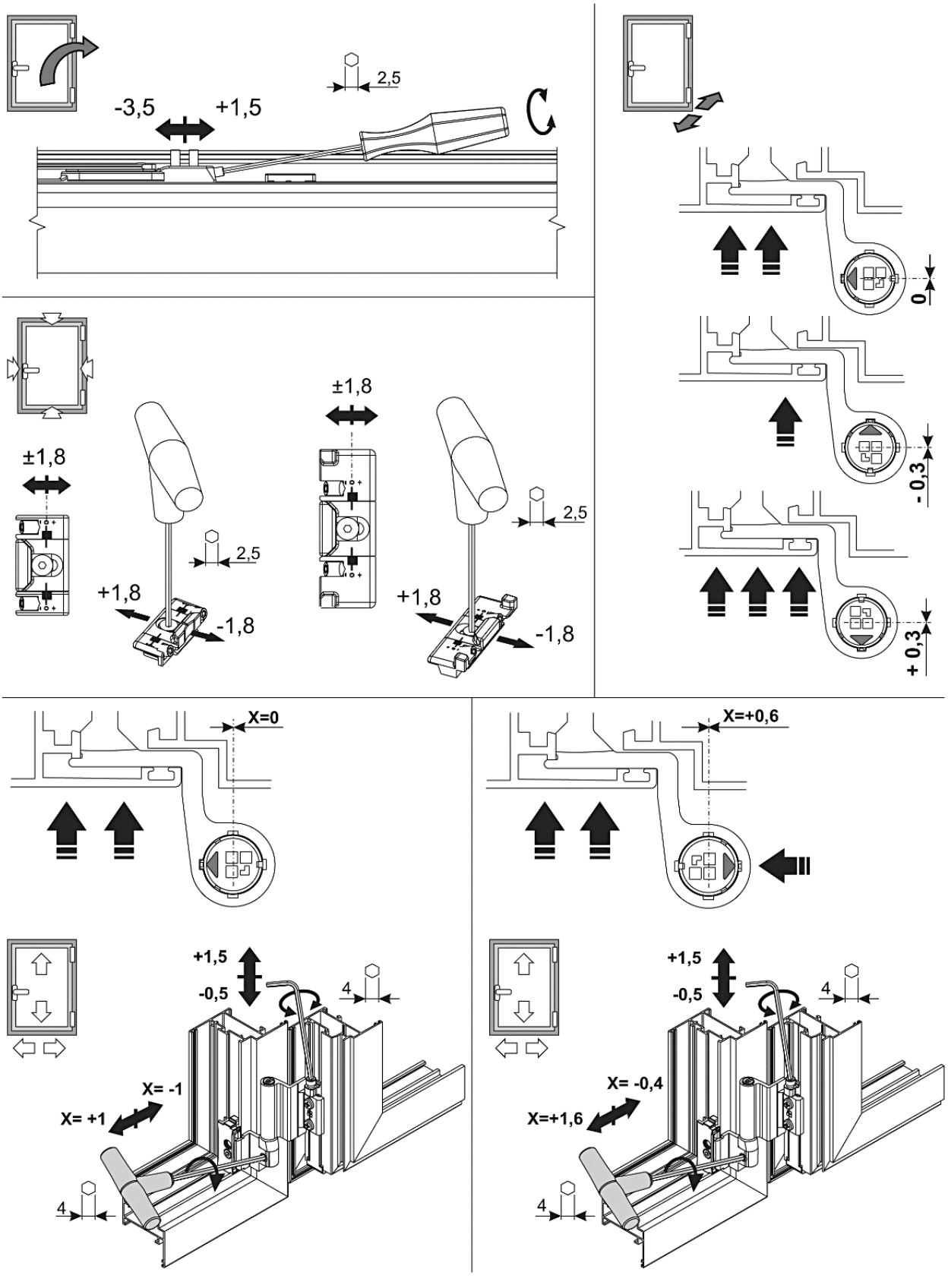
2,5
-3,5
+1,5
0
- 0,3
+ 0,3
±1,8
2,5
+1,8
-1,8
X=0
X=+0,6
+1,5
-0,5
4
X= -1
X= +1
X= -0,4
X=+1,6

אלובין
פתח לעולם מתקדם

דולב 55

סדרת חלונות ודלתות פתיחה
כנף סמויה צרי מבט
Euro Groove

פרק ז'2

הוראות הרכבה

למנגנוני דריי-קיפ

מנגנון דריי-קיפ ציר סמוי
למשקל עד 100 ק"ג

מק"ט	תאור האביזר	תרשים
200244	מנגנון דריי-קיפ ציר נסתר צד ימין משקל עד 100 ק"ג מספריים גדולות ידית 'קסם' עגולה	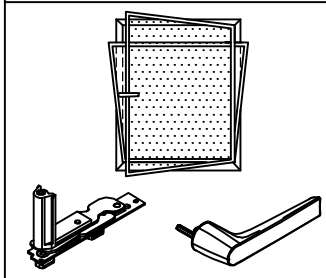
200246	מנגנון דריי-קיפ ציר נסתר צד ימין משקל עד 100 ק"ג מספריים קטנות ידית 'קסם' עגולה	
200245	מנגנון דריי-קיפ ציר נסתר צד שמאל משקל עד 100 ק"ג מספריים גדולות ידית 'קסם' עגולה	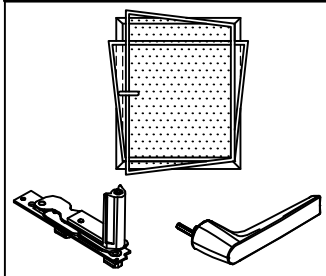
200247	מנגנון דריי-קיפ ציר נסתר צד שמאל משקל עד 100 ק"ג מספריים קטנות ידית 'קסם' עגולה	
200244	מנגנון דריי-קיפ ציר נסתר צד ימין משקל עד 100 ק"ג מספריים גדולות ידית 'קסם' מרובעת	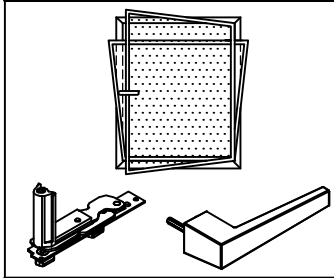
200246	מנגנון דריי-קיפ ציר נסתר צד ימין משקל עד 100 ק"ג מספריים קטנות ידית 'קסם' מרובעת	
200245	מנגנון דריי-קיפ ציר נסתר צד שמאל משקל עד 100 ק"ג מספריים גדולות ידית 'קסם' מרובעת	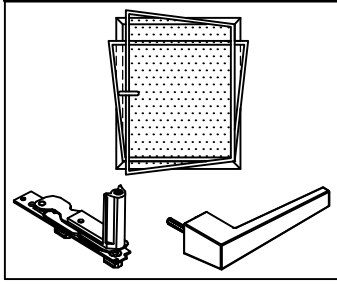
200247	מנגנון דריי-קיפ ציר נסתר צד שמאל משקל עד 100 ק"ג מספריים קטנות ידית 'קסם' מרובעת	

פרק ז-2: ייצור והרכבת מנגנוני דריי-קיפ עם ציר סמוי למשקל עד 100 ק"ג

אפשרויות זיגוג ומשקל

עובי זיגוג מירבי (לא כולל מרווח אויר)

גובה כנף (מ"מ) \ רוחב כנף (מ"מ)	500	600	700	800	900	1000	1100	1200	1300	1400	1500
2500	33	27	23	20	18	16	15	14	13	12	11
2400	33	27	23	20	18	16	15	14	13	12	11
2300	34	28	24	21	19	17	16	14	13	12	11
2200	36	30	25	22	20	18	16	15	14	13	12
2100	37	31	27	23	21	19	17	16	14	13	12
2000	39	33	28	25	22	20	18	16	15	14	13
1900	41	34	30	26	23	21	19	17	16	15	14
1800	44	36	31	27	24	22	20	18	17	16	15
1700	46	38	33	29	26	23	21	19	18	16	15
1600	49	41	35	31	27	25	22	20	19	17	15
1500	50	44	37	33	29	26	24	22	20	17	15
1400	50	47	40	35	31	28	25	23	20	17	15
1300	50	50	43	38	34	30	27	24	20	17	15
1200	50	50	47	41	36	33	28	24	20	17	15
1100	50	50	50	45	40	34	28	24	20	17	
1000	50	50	50	49	42	34	28	24	20		
900	50	50	50	50	42	34	28	24			
800	50	50	50	50	42	34	28				
700	50	50	50	50	42	34					
600											
445											

משקל כנף מירבי כולל בק"ג

גובה כנף (מ"מ) \ רוחב כנף (מ"מ)	500	600	700	800	900	1000	1100	1200	1300	1400	1500
2500	100	100	100	100	100	100	100	100	100	100	100
2400	100	100	100	100	100	100	100	100	100	100	100
2300	100	100	100	100	100	100	100	100	100	100	100
2200	100	100	100	100	100	100	100	100	100	100	100
2100	100	100	100	100	100	100	100	100	100	100	100
2000	100	100	100	100	100	100	100	100	100	100	100
1900	100	100	100	100	100	100	100	100	100	100	100
1800	100	100	100	100	100	100	100	100	100	100	100
1700	100	100	100	100	100	100	100	100	100	100	98
1600	100	100	100	100	100	100	100	100	100	99	92
1500	100	100	100	100	100	100	100	100	100	93	87
1400	100	100	100	100	100	100	100	100	93	87	81
1300	100	100	100	100	100	100	100	94	87	80	75
1200	100	100	100	100	100	100	95	87	80	74	69
1100	100	100	100	100	100	95	87	79	73	68	
1000	100	100	100	100	96	87	79	72	67		
900	100	100	100	98	87	78	71	65			
800	100	100	99	87	77	69	63				
700	100	100	87	76	67	61					
600											
445											

פרק ז-2: ייצור והרכבת מנגנוני דריי-קיפ עם ציר סמוי למשקל עד 100 ק"ג

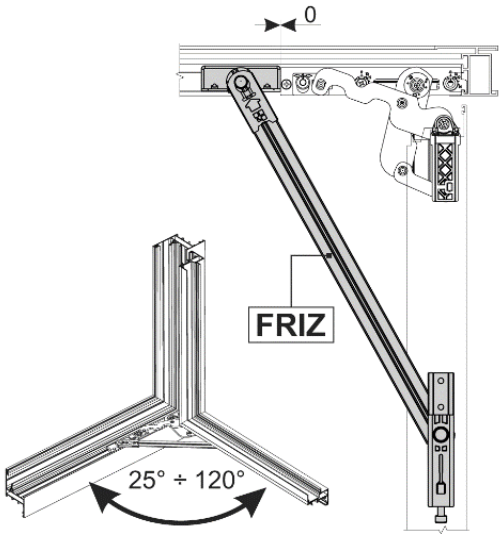

שימוש במגביל פתיחה עם מקדם חיכוך

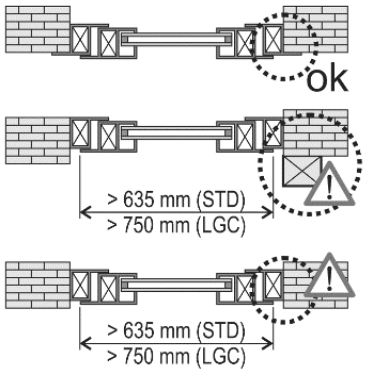

מיקום משקוף על אדן החלון
לפתיחה מלאה של 180 מעלות

מידות פינויים וחיתוך בפרופיל ובאטמים

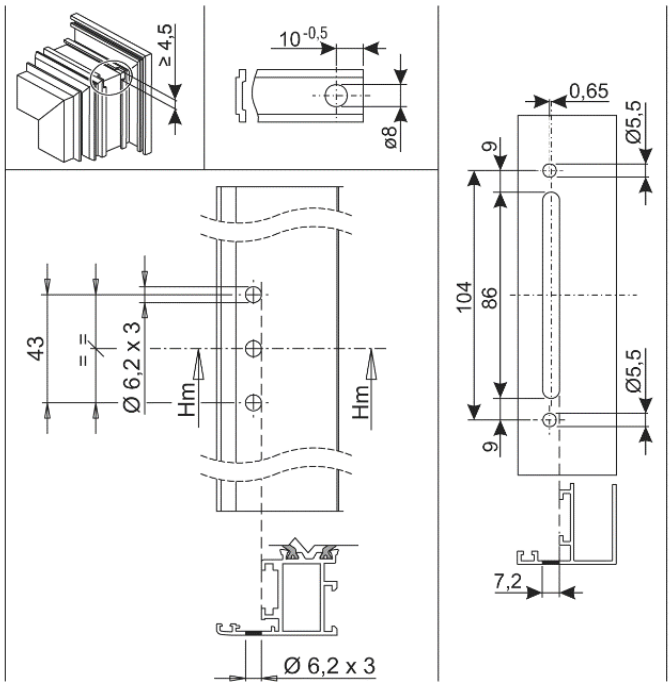

אלובין
פתח לעולם מתקדם

פרק ז-2: ייצור והרכבת מנגנוני דריי-קיפ עם ציר סמוי למשקל עד 100 ק"ג

STD

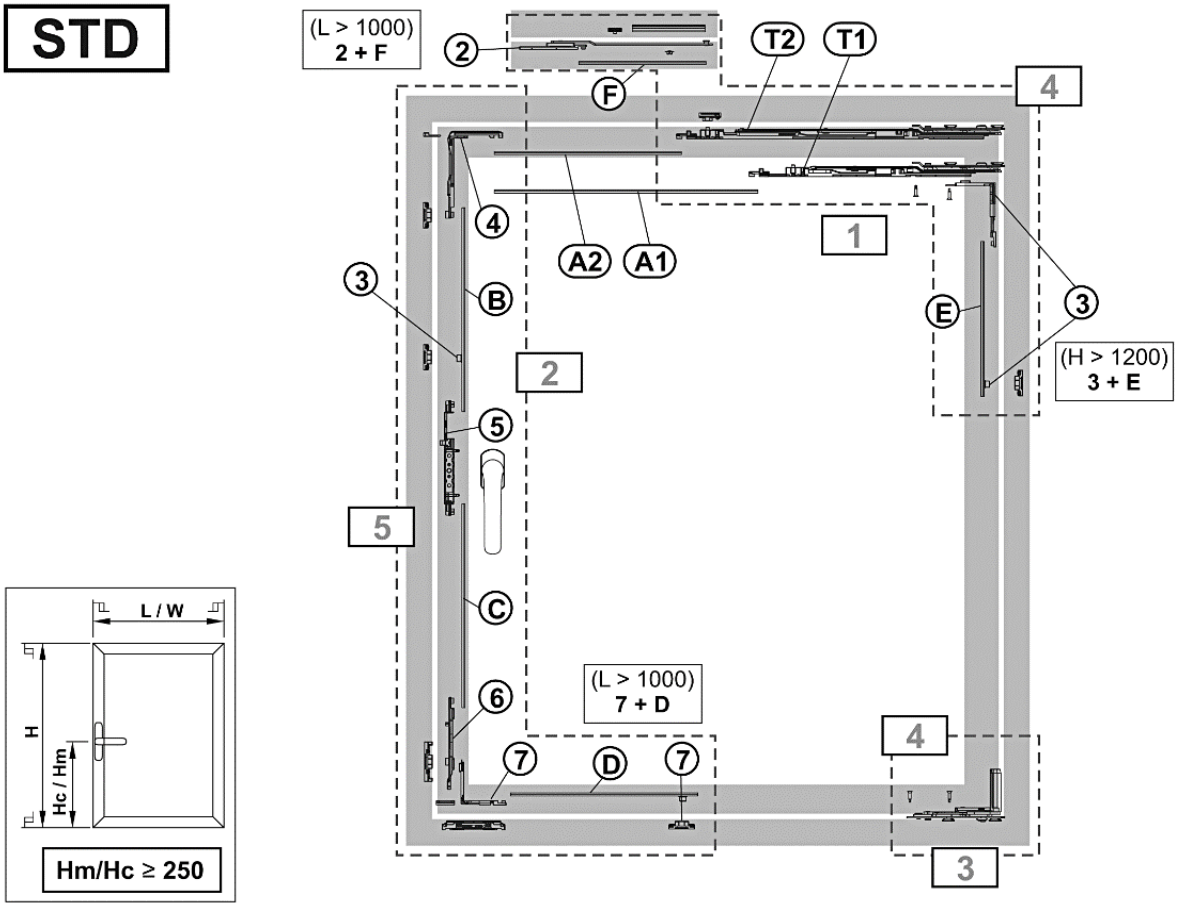

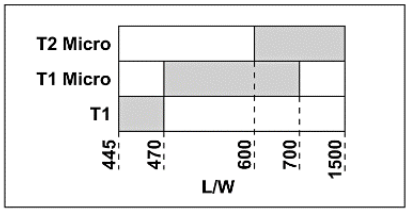

חישובי נוסחאות לחיתוך

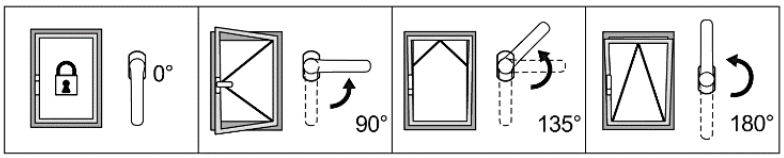

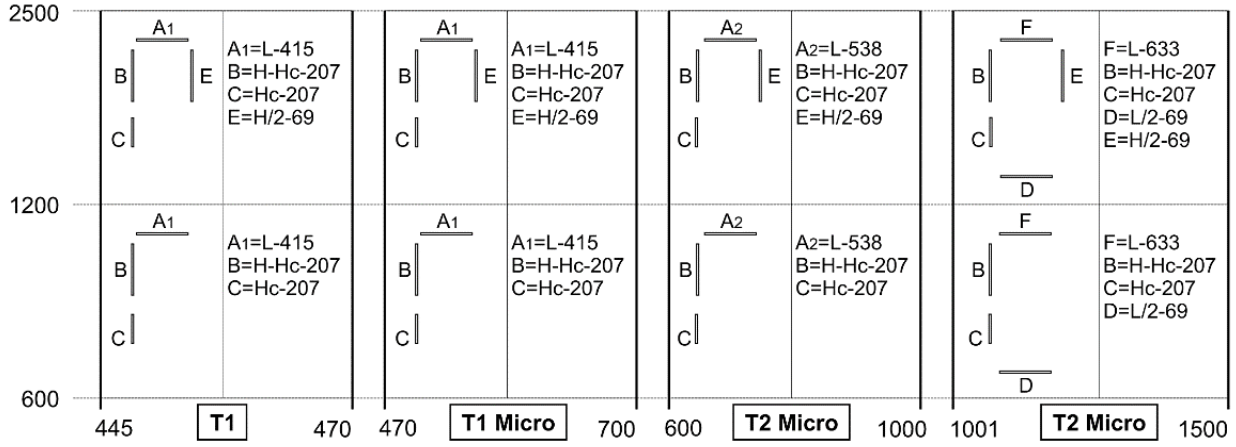

אלובין
פתח לעולם מתקדם

פרק ז-2: ייצור והרכבת מנגנוני דריי-קיפ עם ציר סמוי למשקל עד 100 ק"ג

LGC

נוסחאות חיתוך למנגנון לוגי

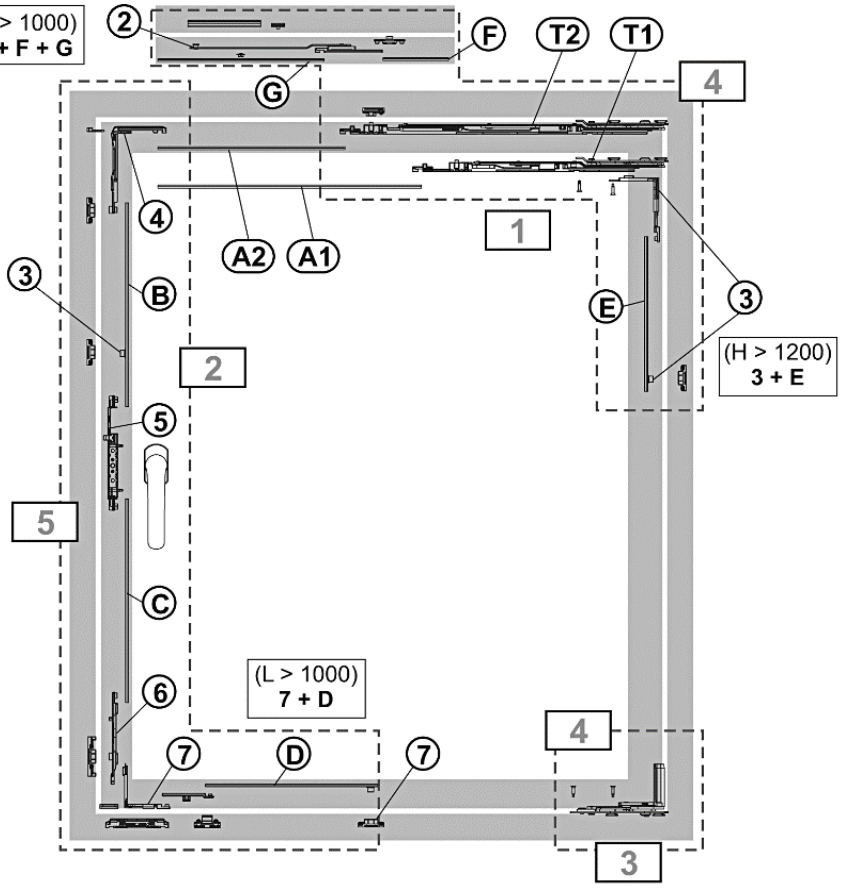

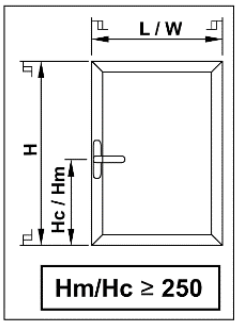

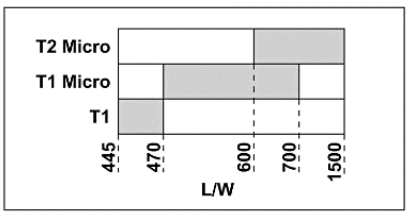

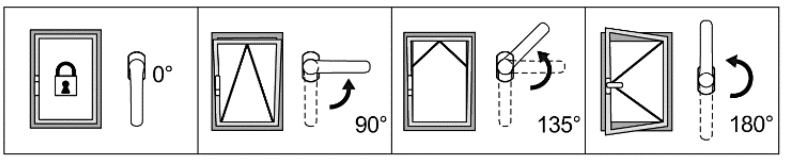

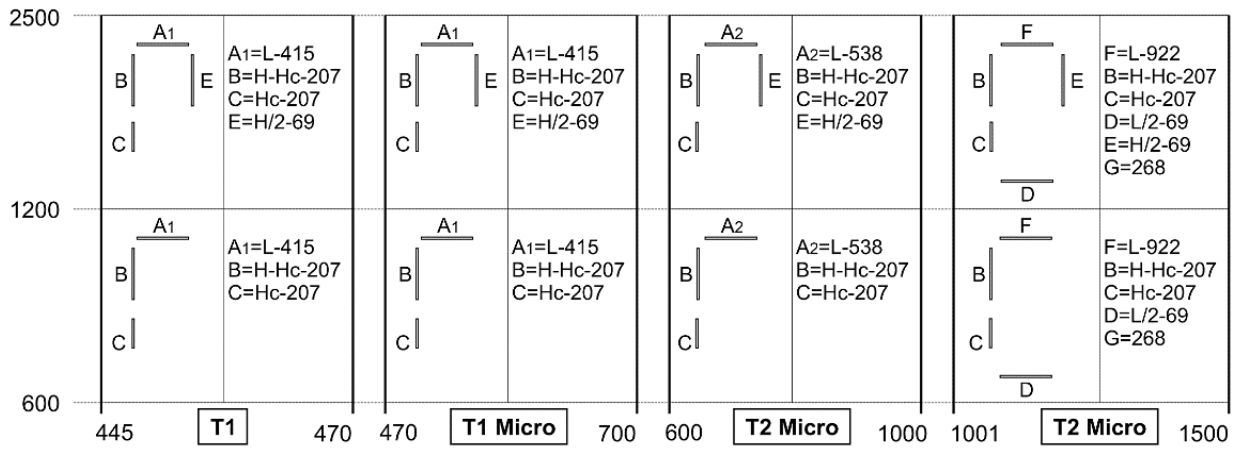

אלובין
פתח לעולם מתקדם

פרק ז-2: ייצור והרכבת מנגנוני דריי-קיפ עם ציר סמוי למשקל עד 100 ק"ג

LGC

נוסחאות חיתוך למנגנון לוגי

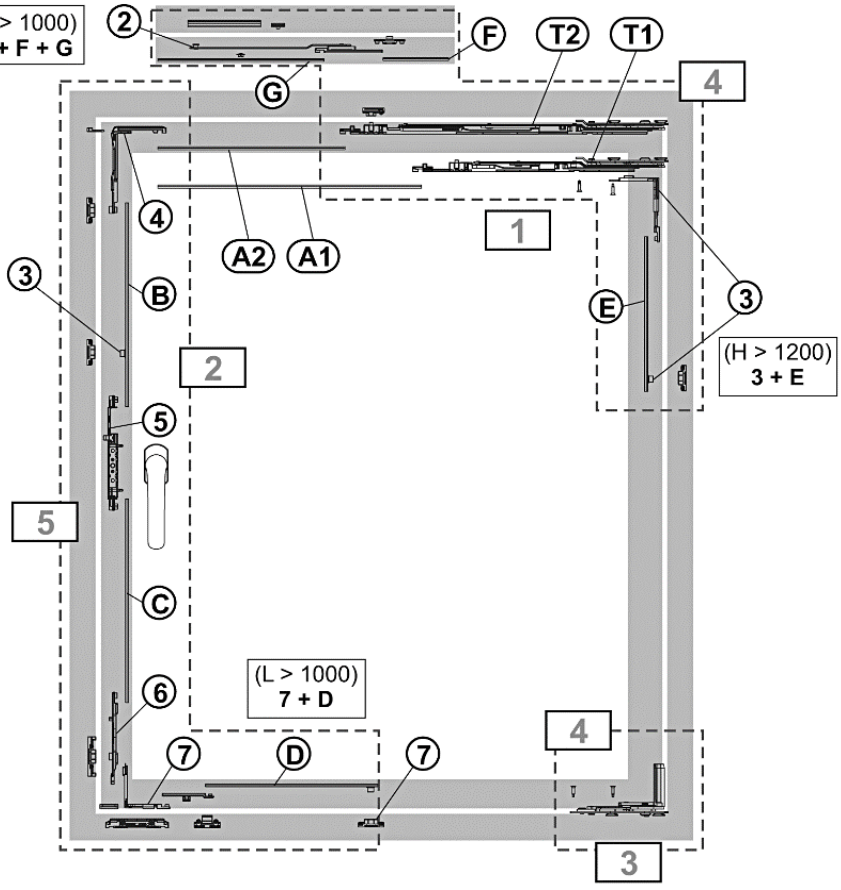

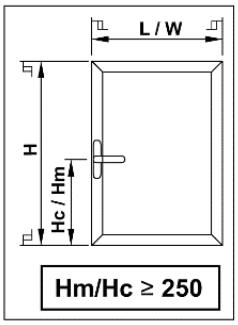

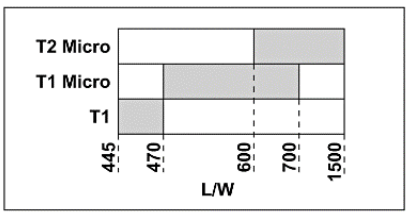

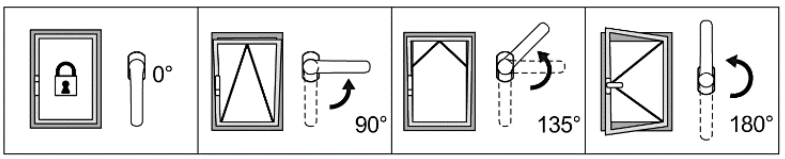

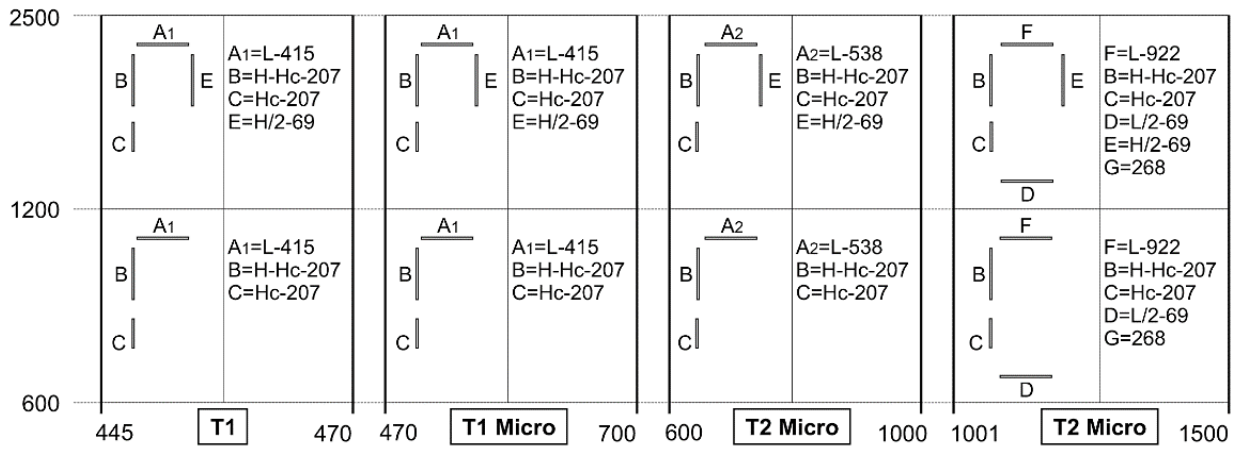

פרק ז-2: ייצור והרכבת מנגנוני דריי-קיפ עם ציר סמוי למשקל עד 100 ק"ג

LGC

הרכבת מספריים במנגנון לוגי

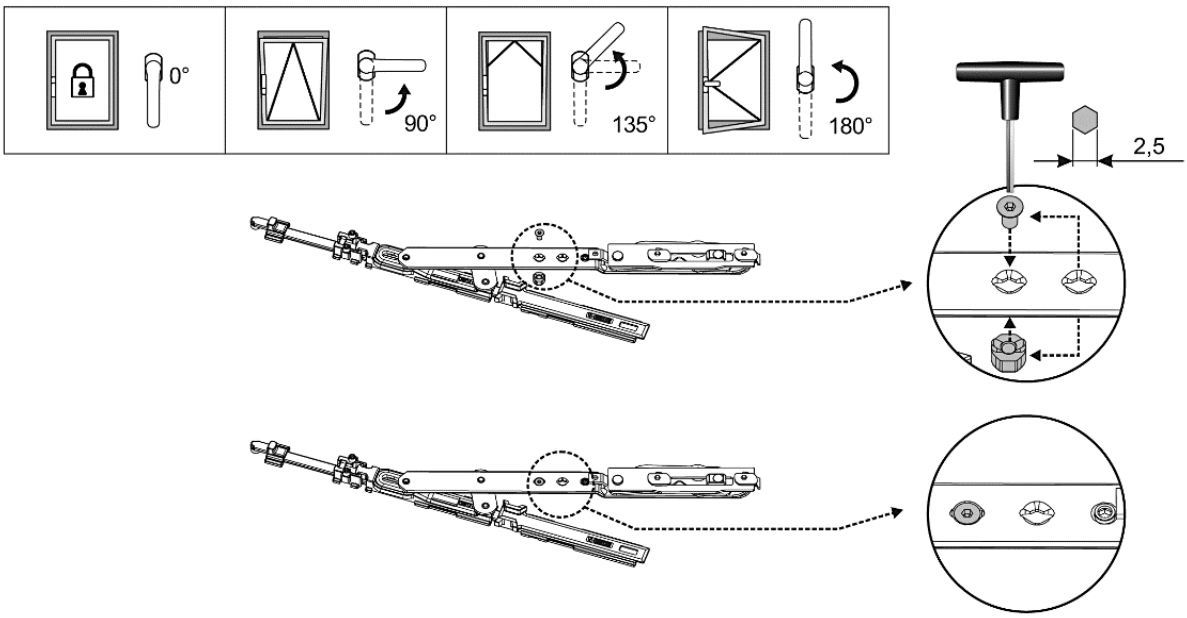

LGC

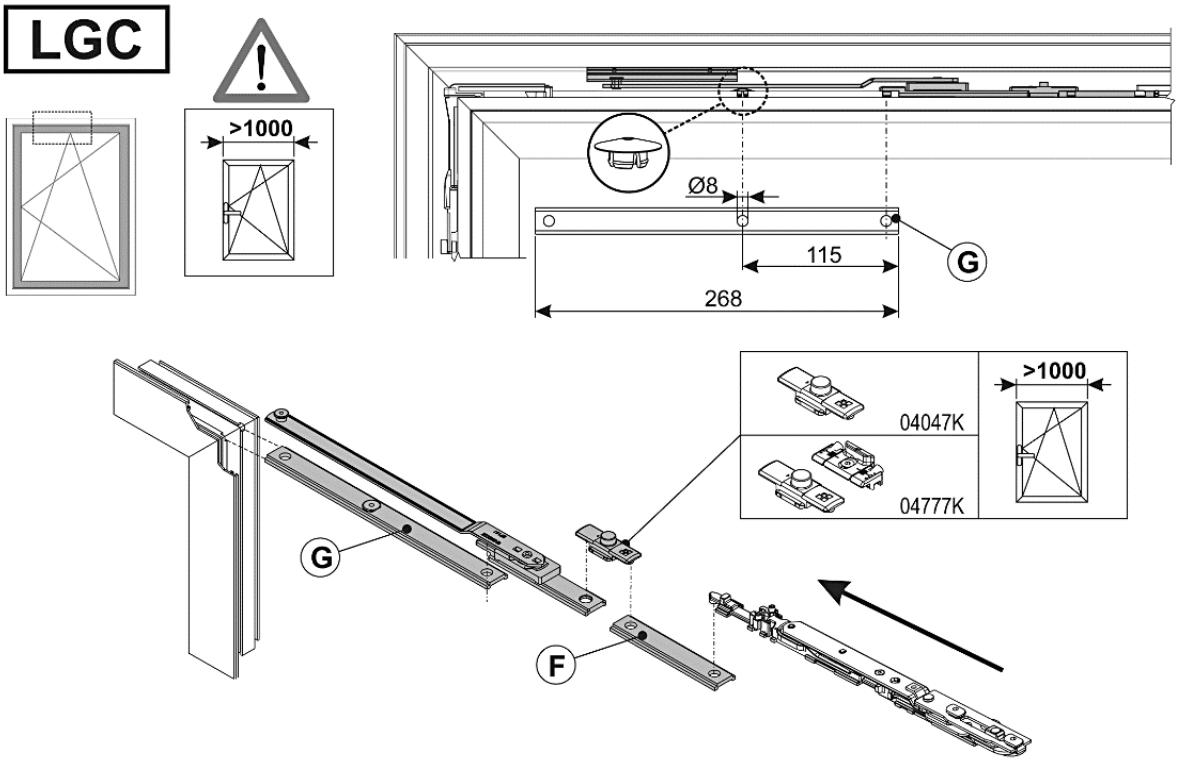

פרק ז-2: ייצור והרכבת מנגנוני דריי-קיפ עם ציר סמוי למשקל עד 100 ק"ג

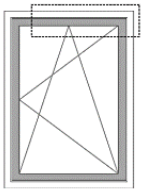

1	STD	LGC

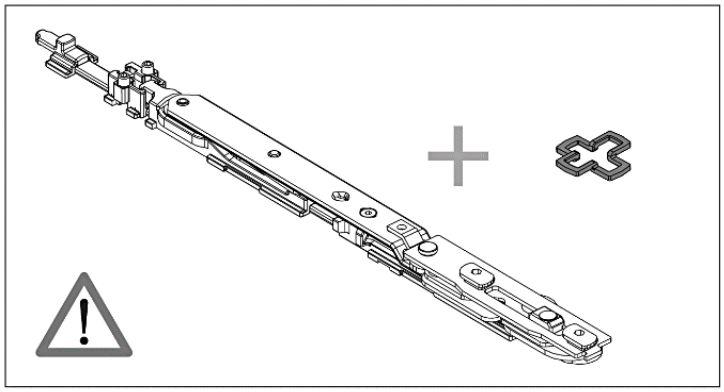

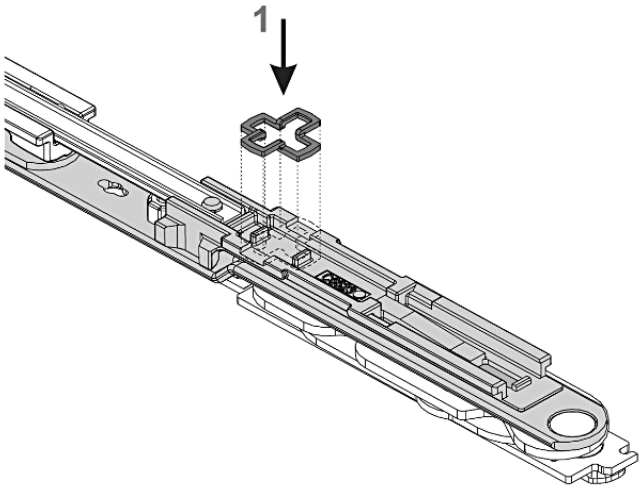

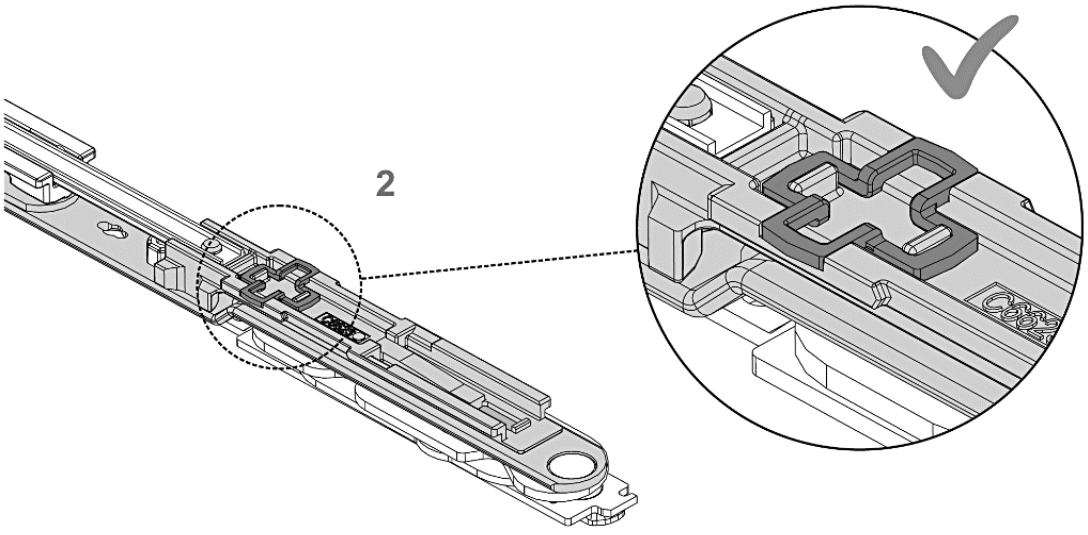

פרק ז-2: ייצור והרכבת מנגנוני דריי-קיפ עם ציר סמוי

למשקל עד 100 ק"ג

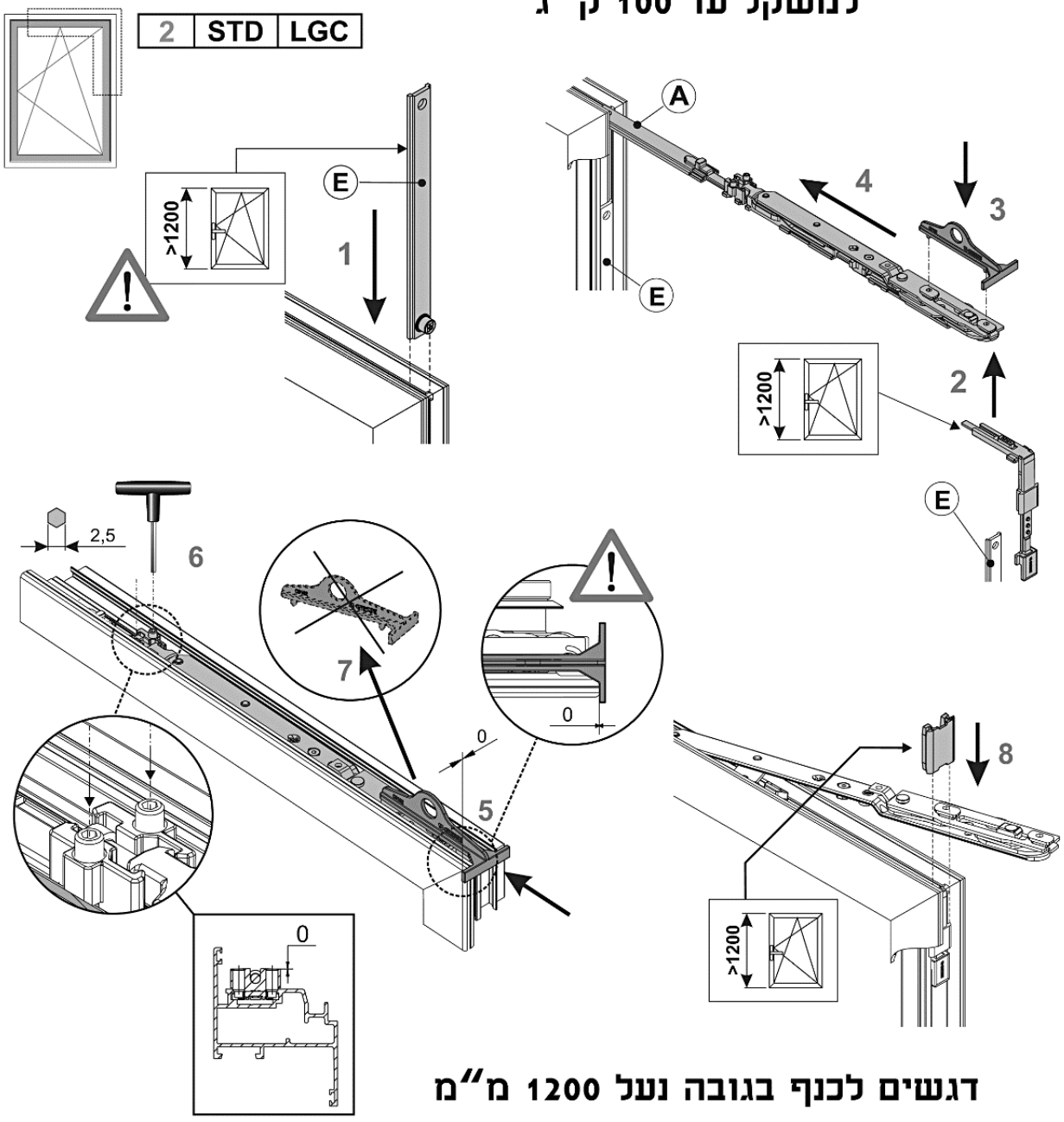

דגשים לכנף בגובה נעל 1200 מ"מ

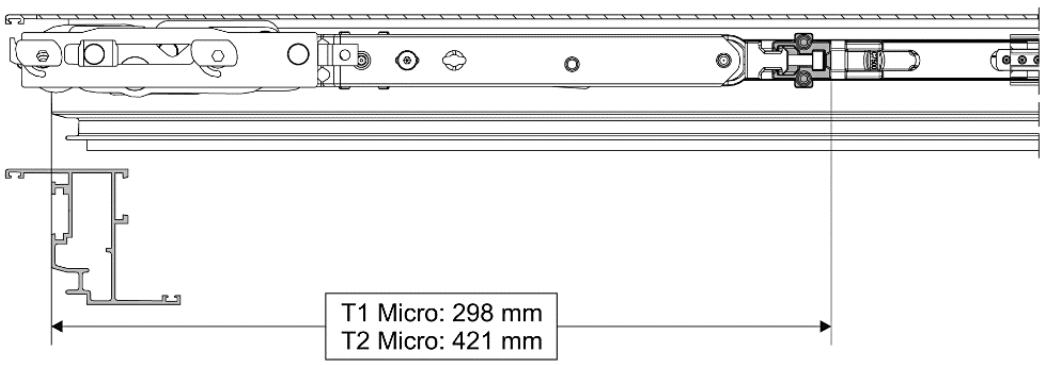

אלובין
פתח לעולם מתקדם

פרק ז-2: ייצור והרכבת מנגנוני דריי-קיפ עם ציר סמוי

למשקל עד 100 ק"ג

דגשים לכנף ברוחב מעל 1,000 מ"מ

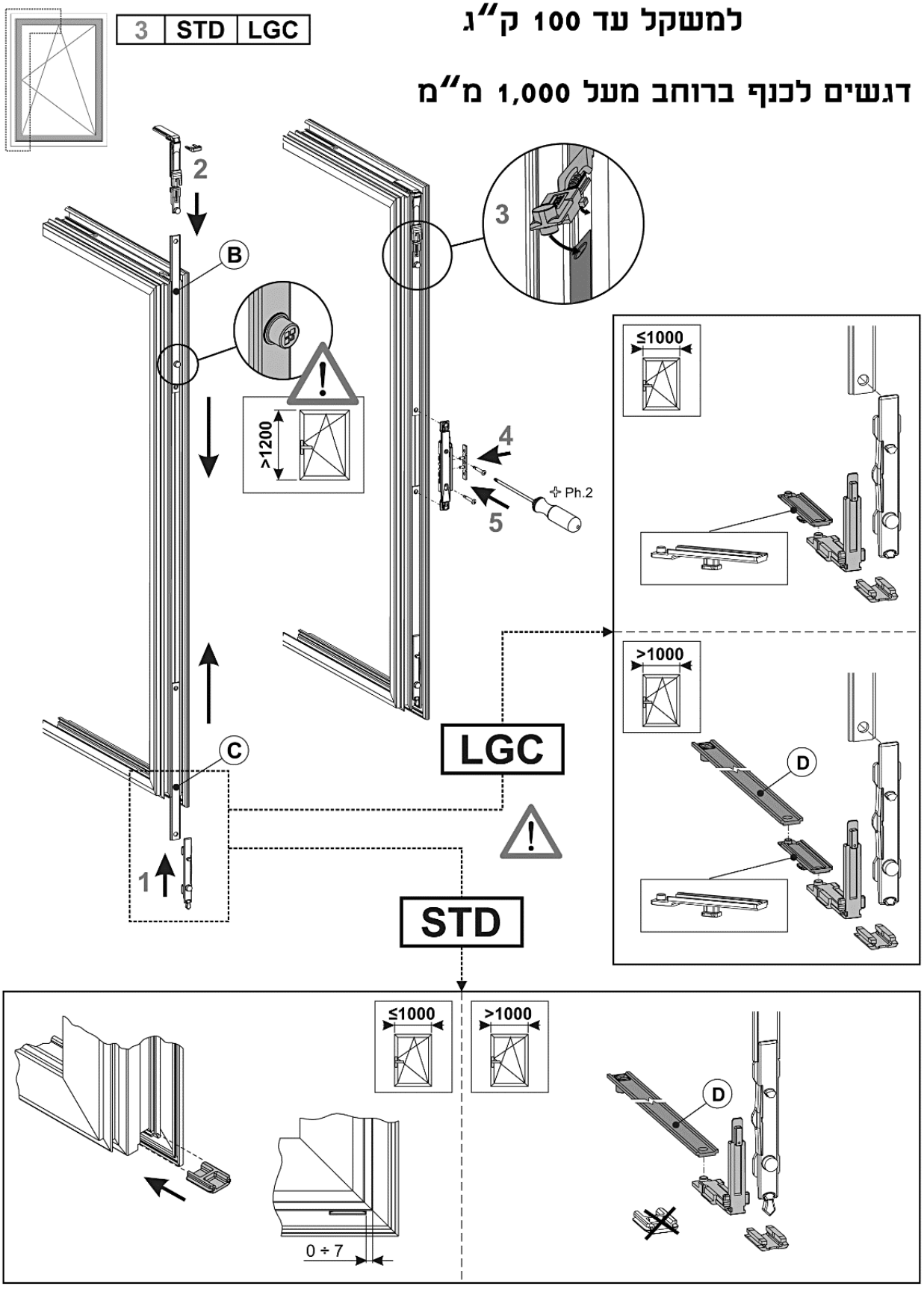

פרק ז-2: ייצור והרכבת מנגנוני דריי-קיפ עם ציר סמוי למשקל עד 100 ק"ג

הרכבת ציר נסתר

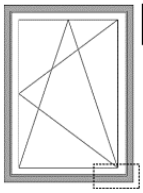

4	STD	LGC

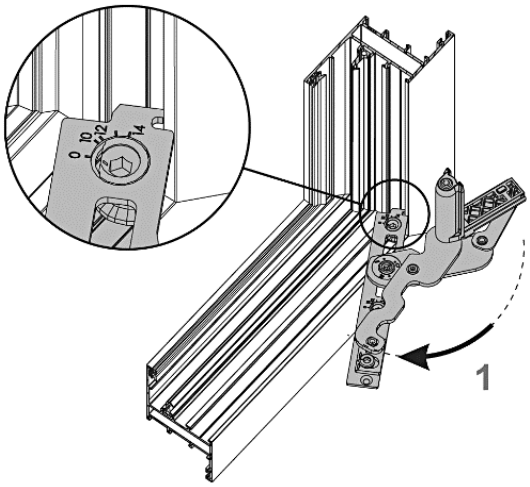

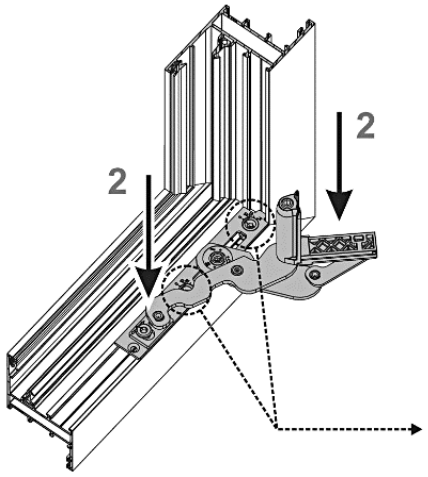

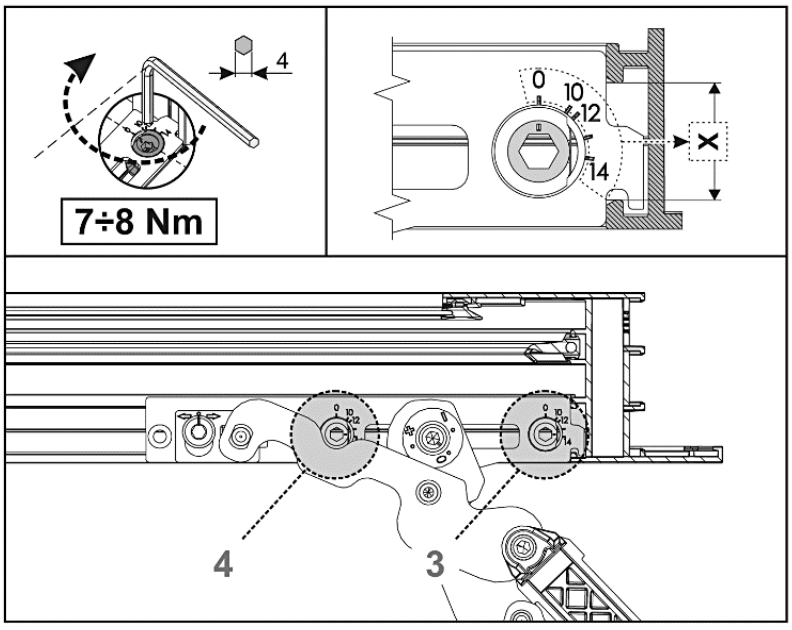

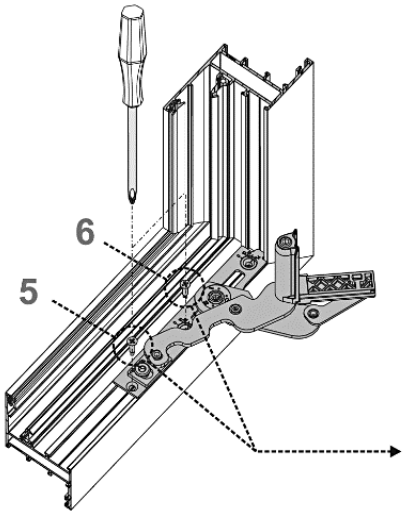

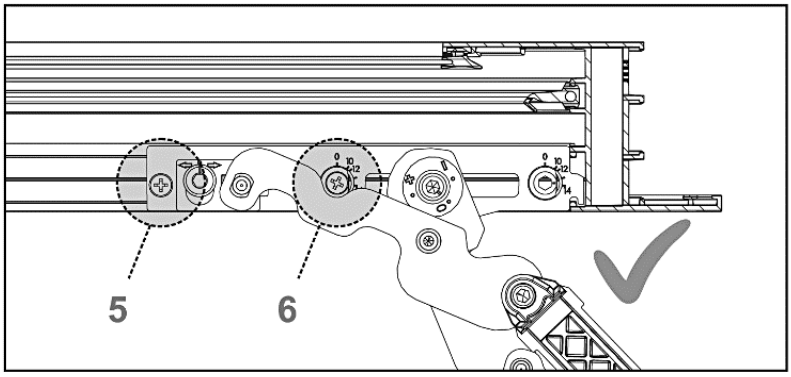

פרק ז-2: ייצור והרכבת מנגנוני דריי-קיפ עם ציר סמוי למשקל עד 100 ק"ג

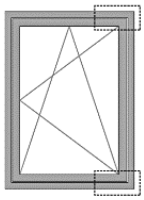

5 | STD | LGC

הרכבת ציר סמוי

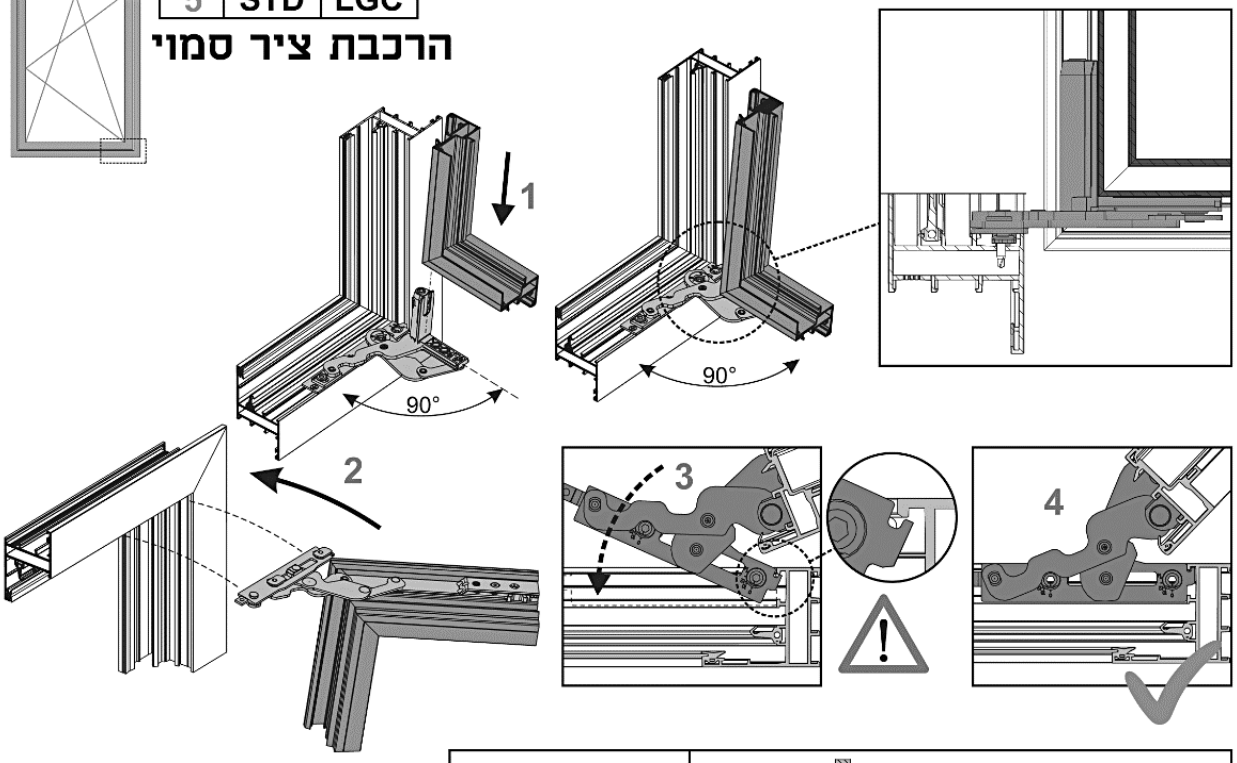

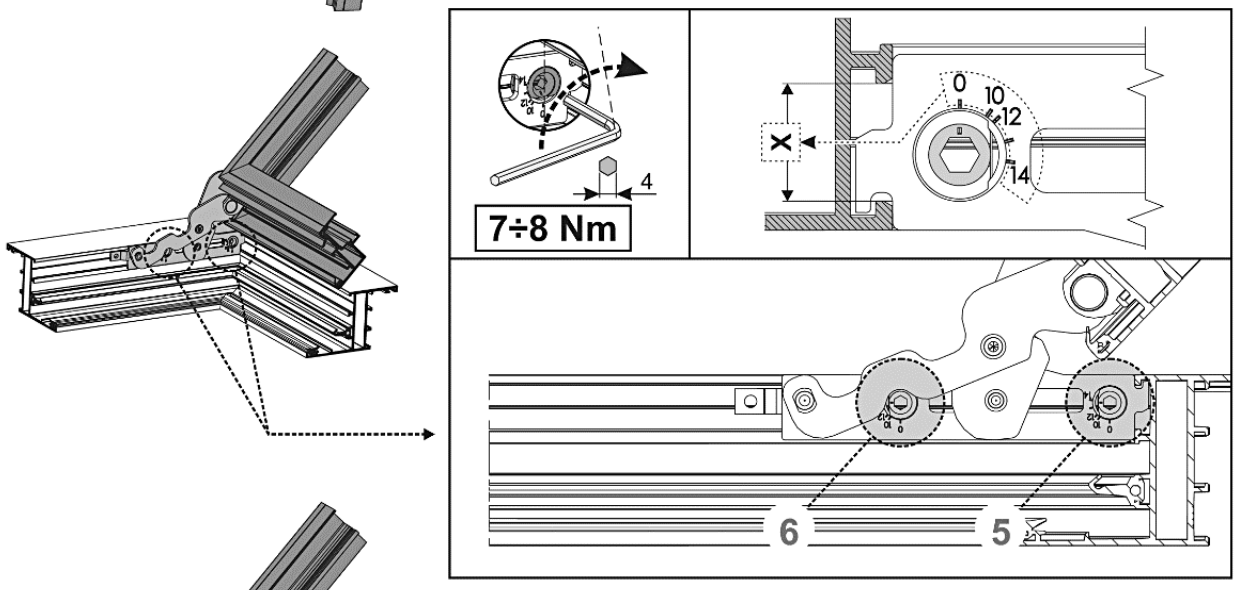

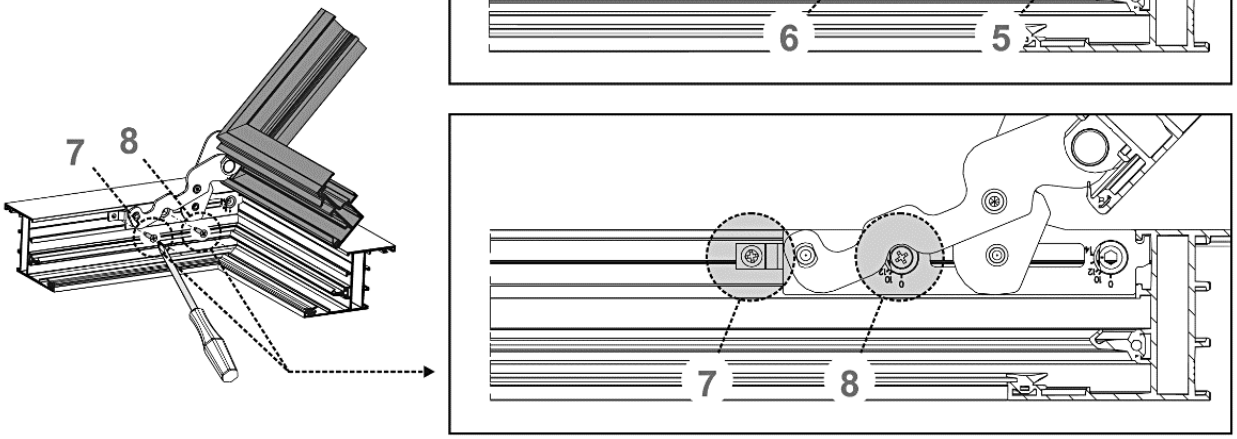

אלובין
פתח לעולם מתקדם

פרק ז-2: ייצור והרכבת מנגנוני דריי-קיפ עם ציר סמוי למשקל עד 100 ק"ג

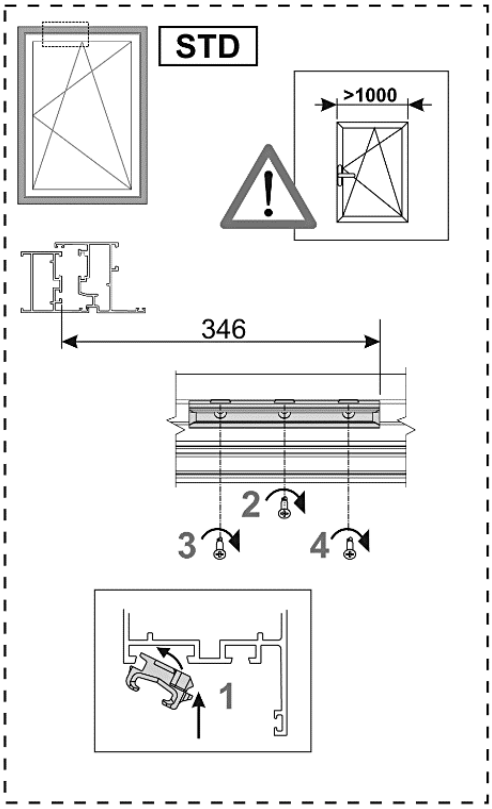

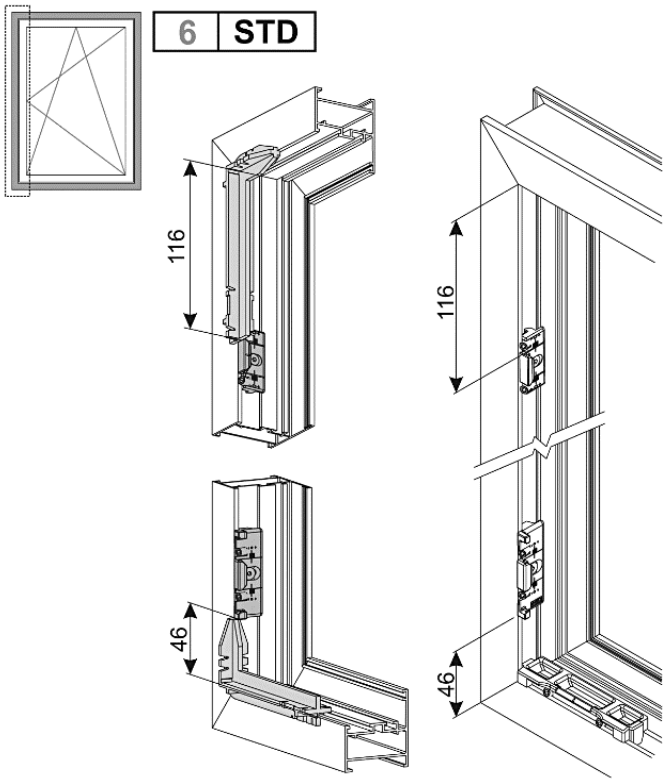

הוספת אביזר ל"אוורור קל"
Micro-vetilation

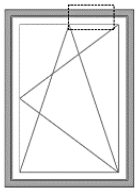

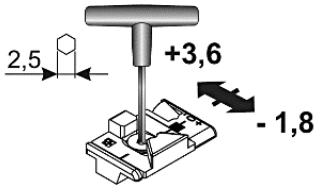

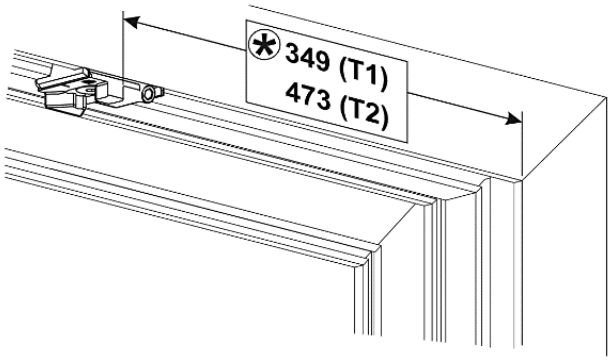

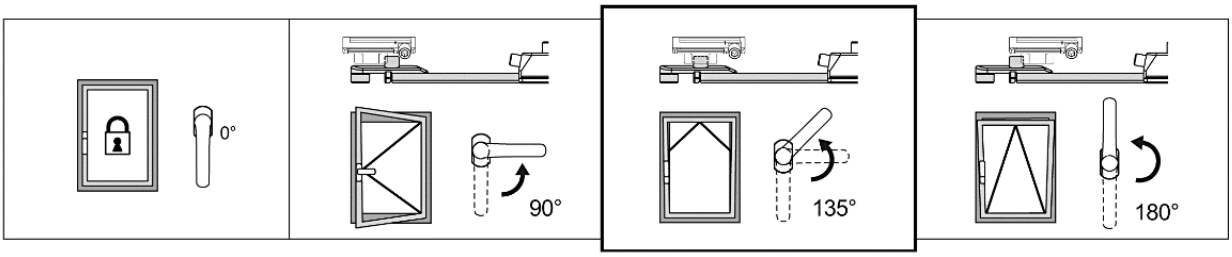

פרק ז-2: ייצור והרכבת מנגנוני דריי-קיפ עם ציר סמוי למשקל עד 100 ק"ג

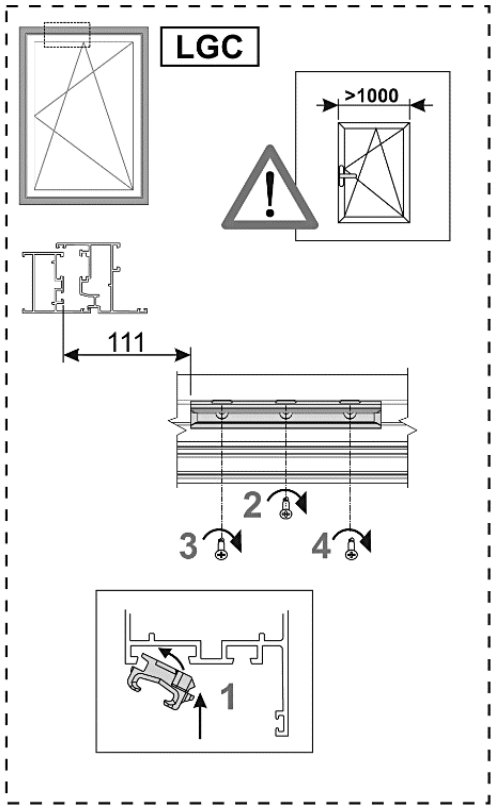

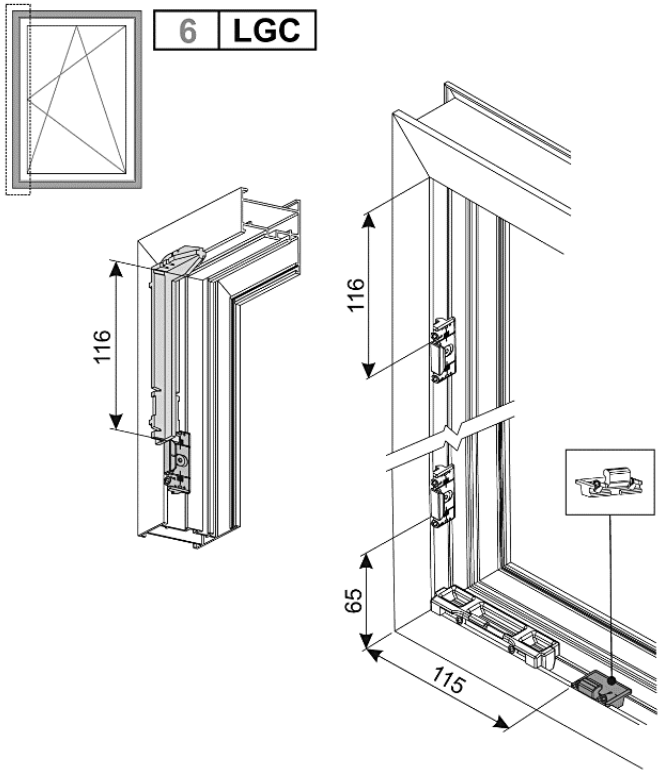

הוספת אביזר "אוורור-קל" Micro-Ventilation במנגנון "לוגי"

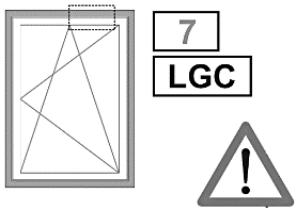

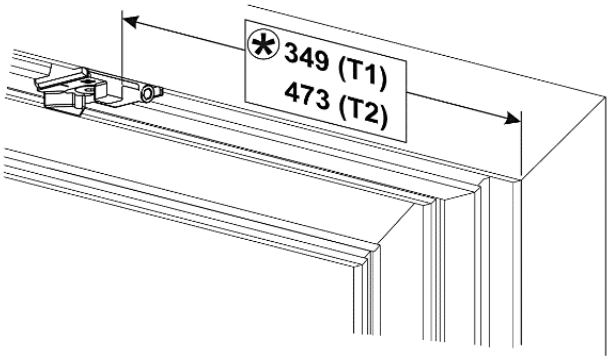

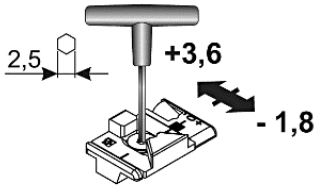

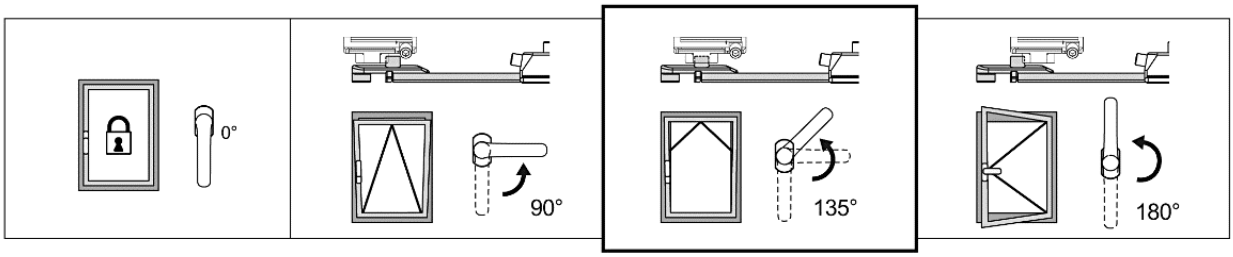

פרק ז-2: ייצור והרכבת מנגנוני דריי-קיפ עם ציר סמוי למשקל עד 100 ק"ג - כוונונים

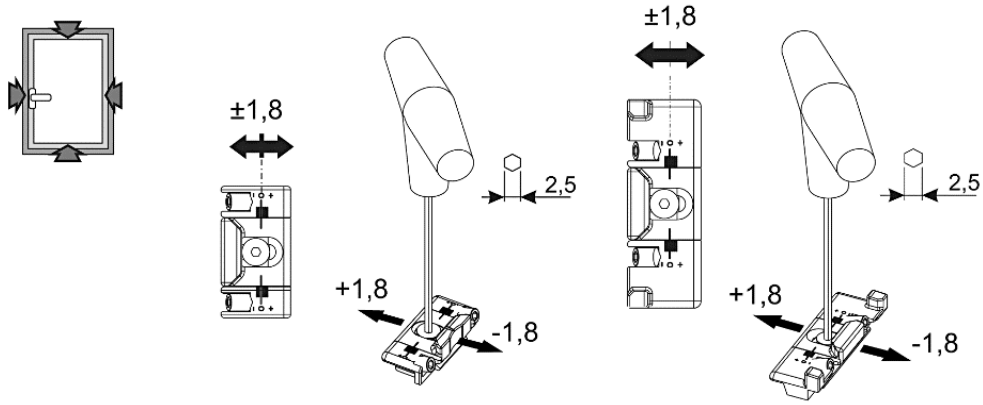

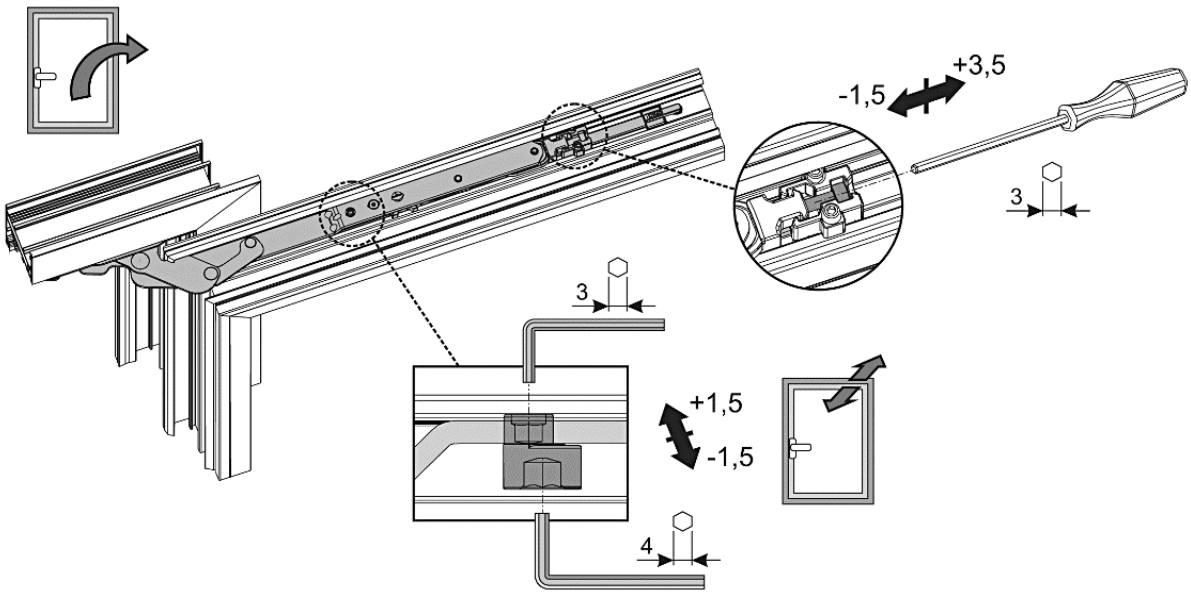

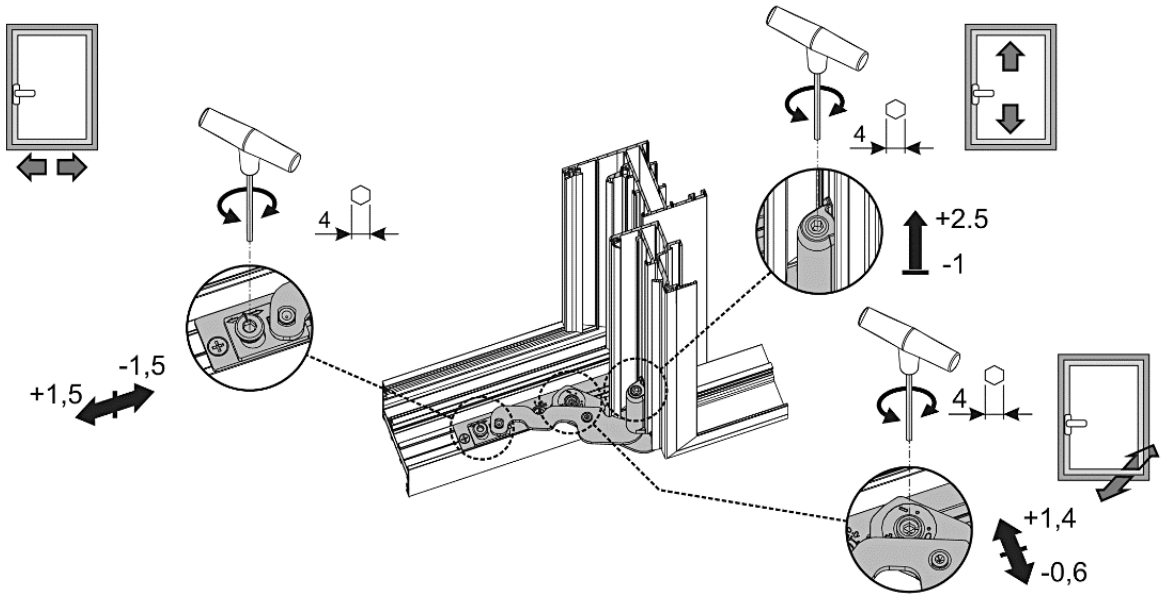

פרק ז-2: ייצור והרכבת מנגנוני דריי-קיפ עם ציר סמוי למשקל עד 100 ק"ג - כוונונים

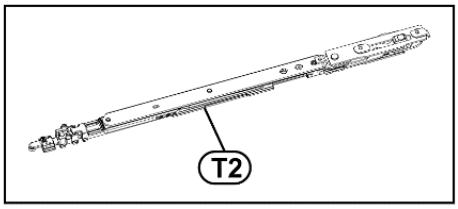

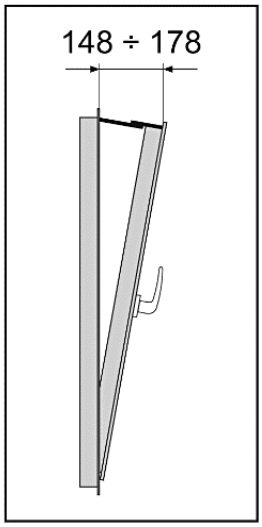

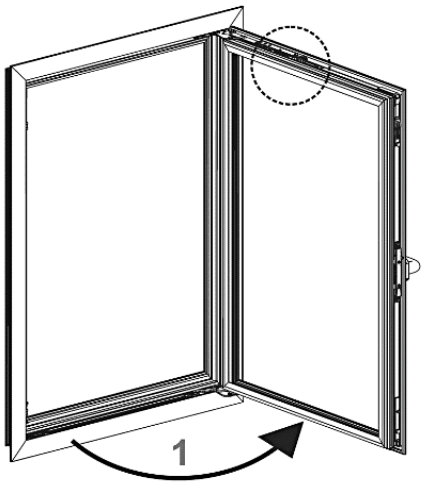

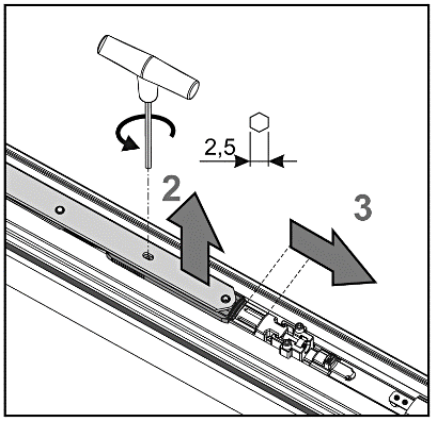

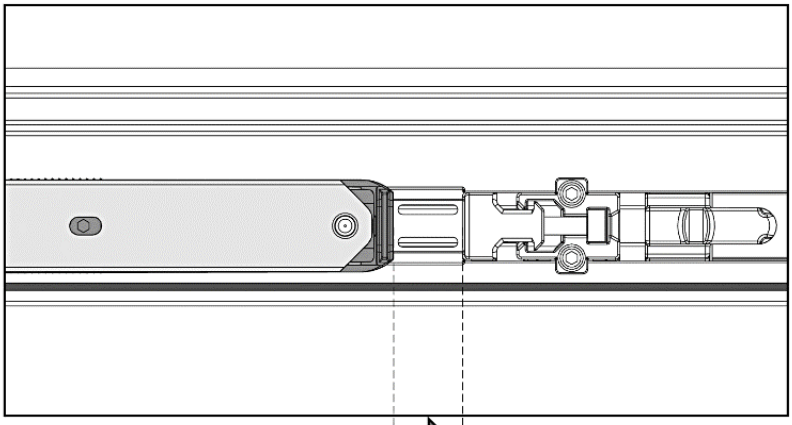

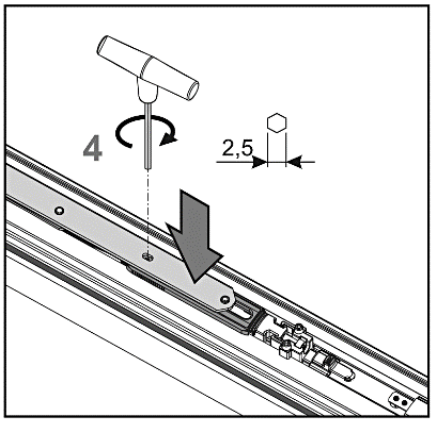

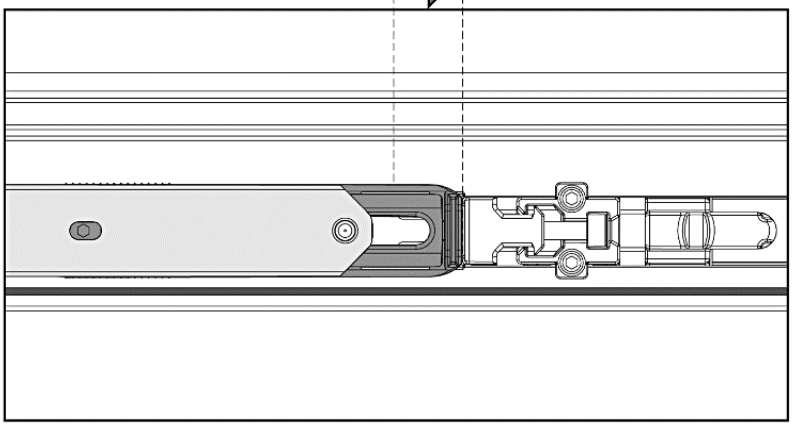

תחזוקה שוטפת

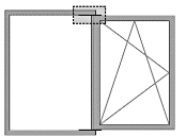

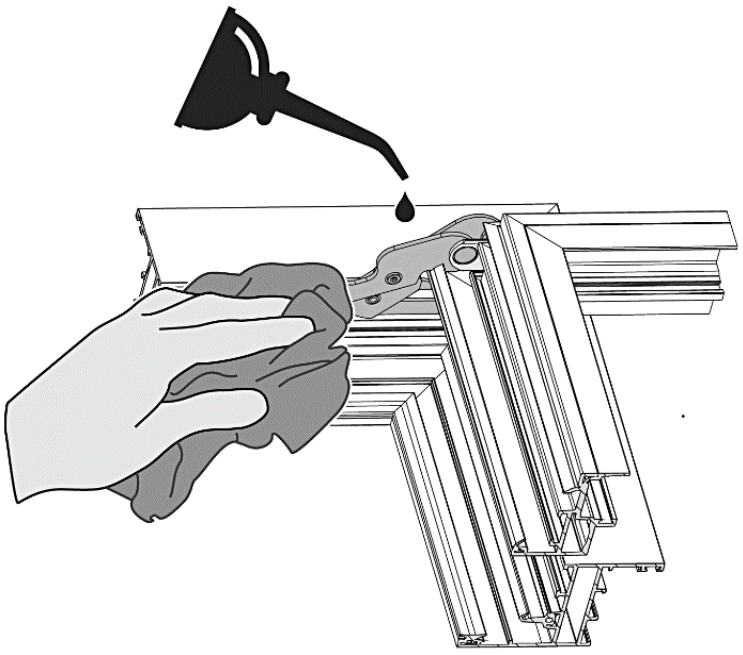

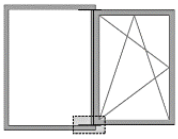

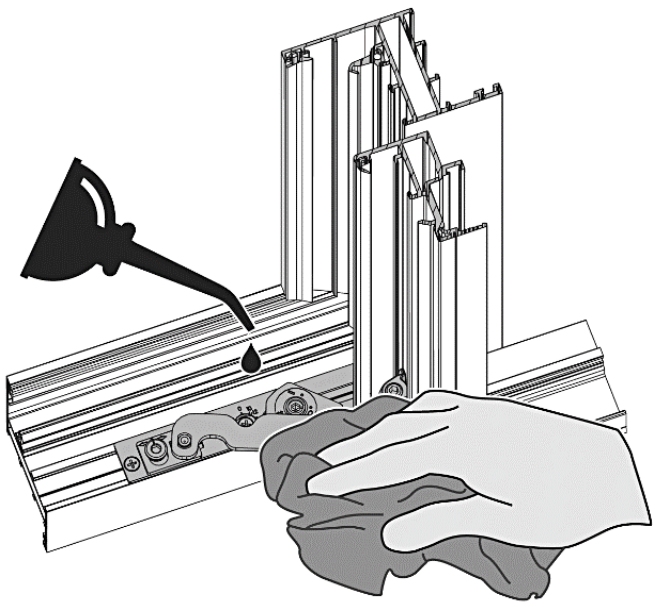

אלובין
פתח לעולם מתקדם

דולב 55

סדרת חלונות ודלתות פתיחה
כנף סמויה צרי מבט
Euro Groove

פרק ח'

אפשרויות זיגוג

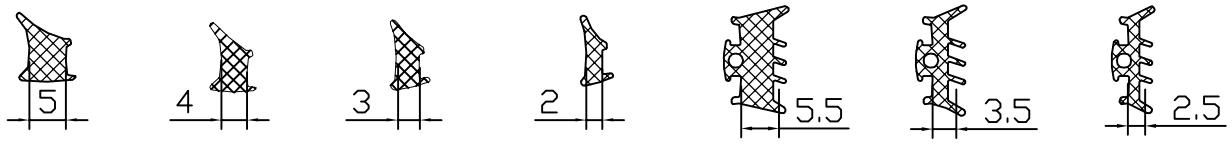

333149 333148 333147 333146 333124 333135 333136

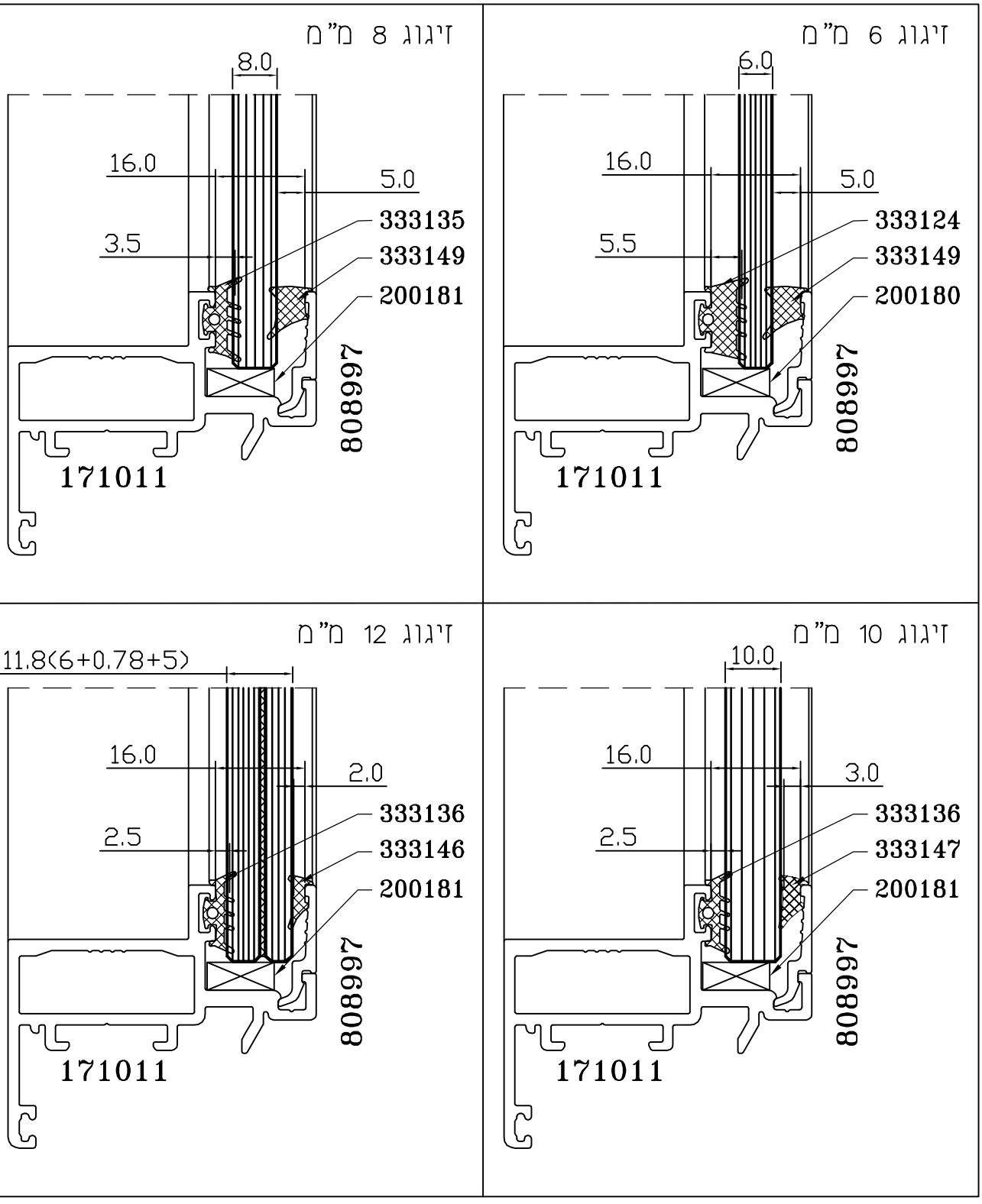

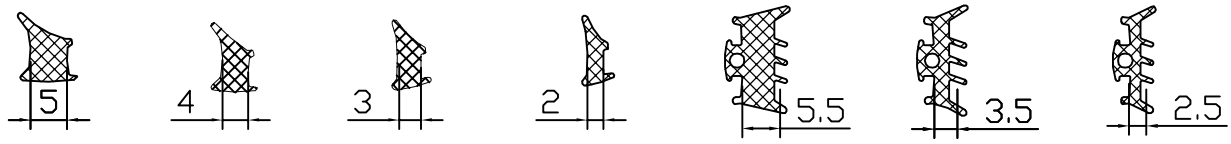

333149 333148 333147 333146 333124 333135 333136

זיגוג 14 מ"מ

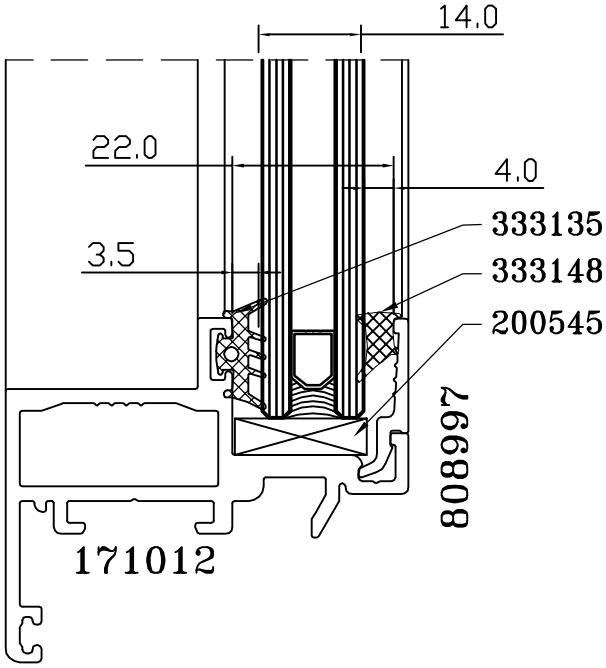

זיגוג 16 מ"מ

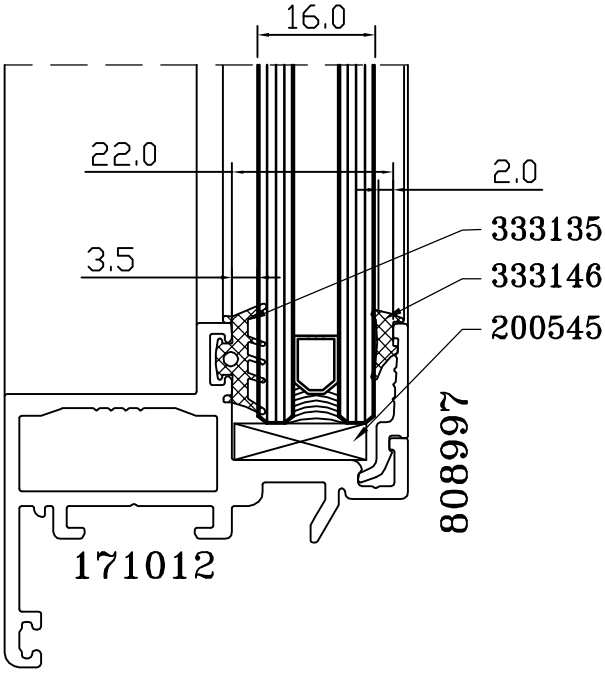

זיגוג 18 מ"מ

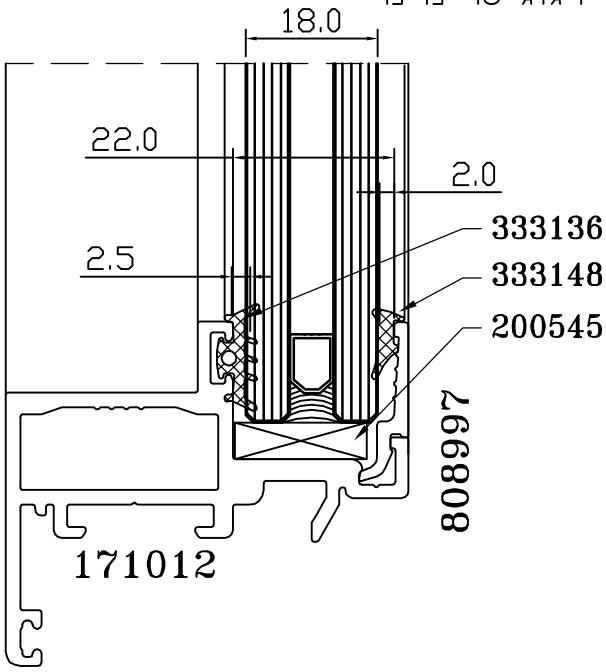

זיגוג 20 מ"מ

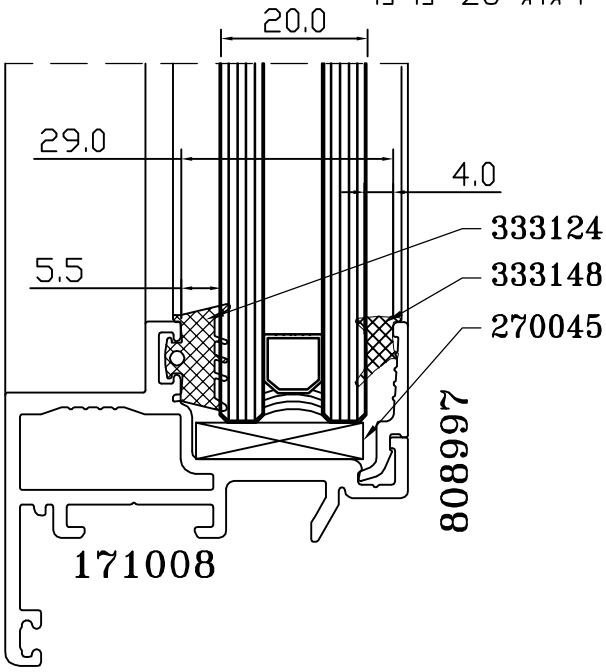

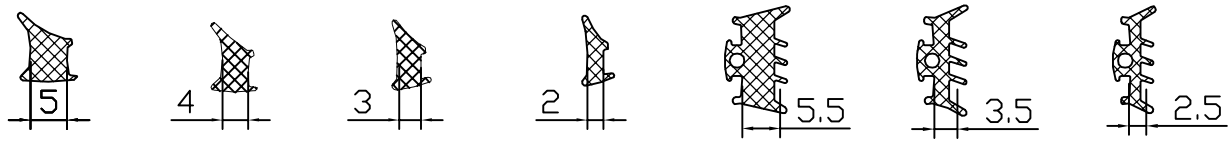

333149 333148 333147 333146 333124 333135 333136

זיגוג 22 מ"מ

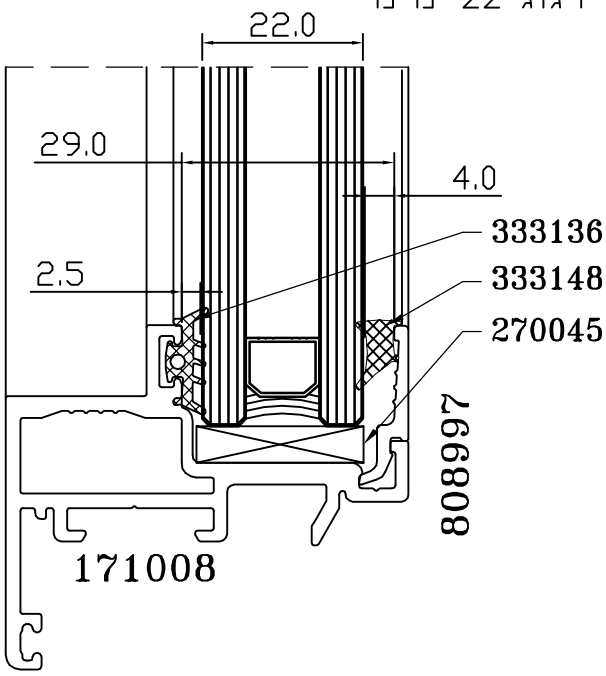

זיגוג 24 מ"מ

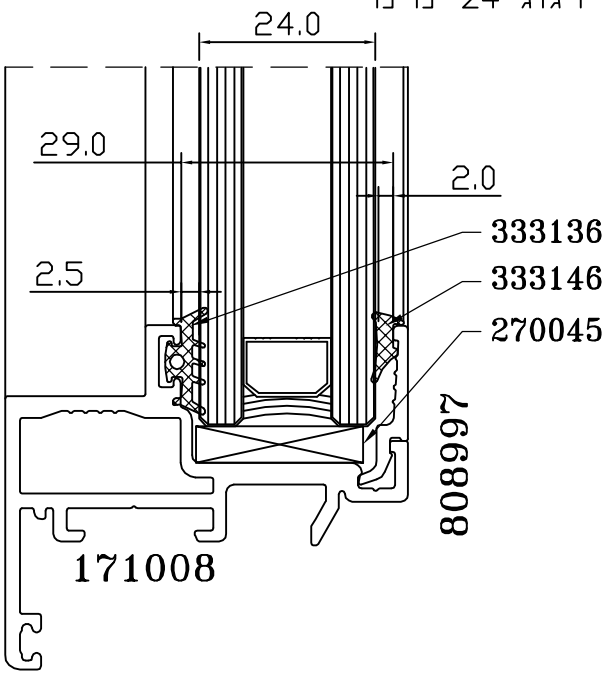

זיגוג 37 מ"מ

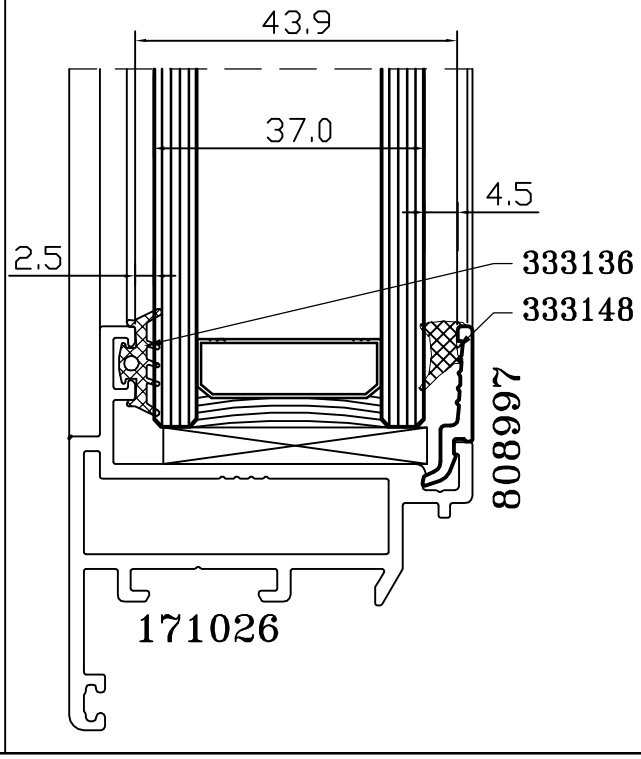

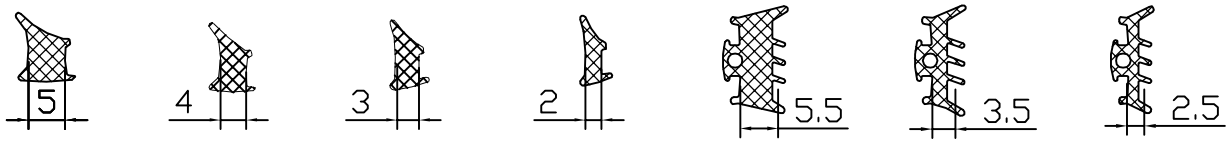

333149 333148 333147 333146 333124 333135 333136

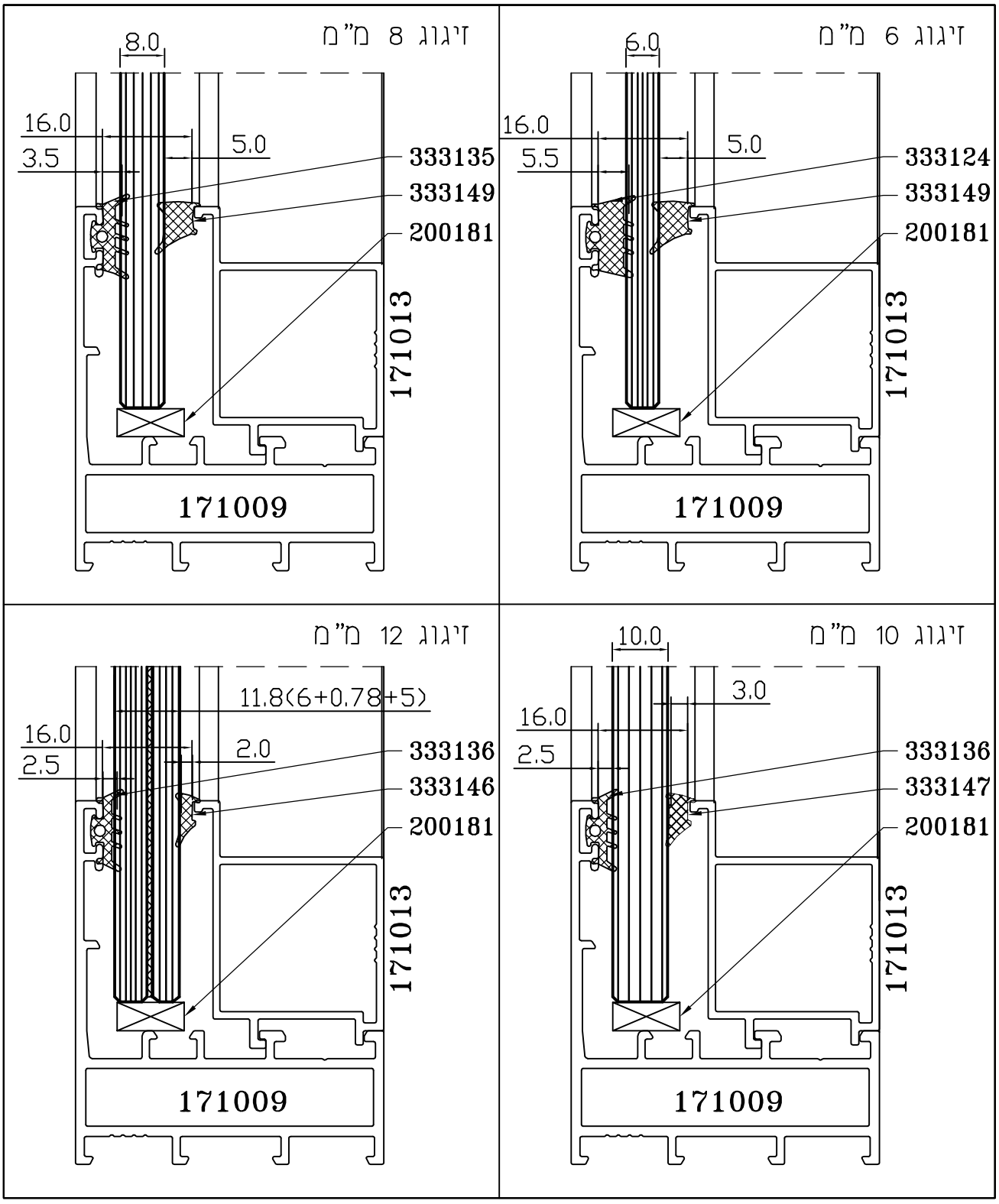

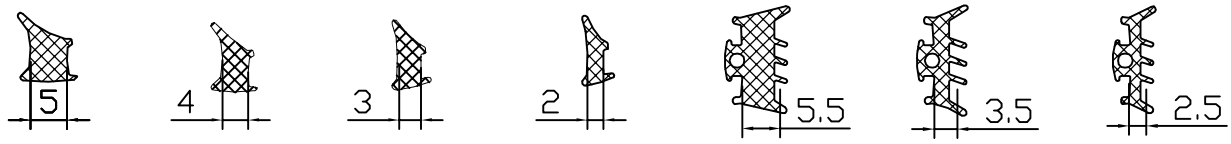

333149 333148 333147 333146 333124 333135 333136

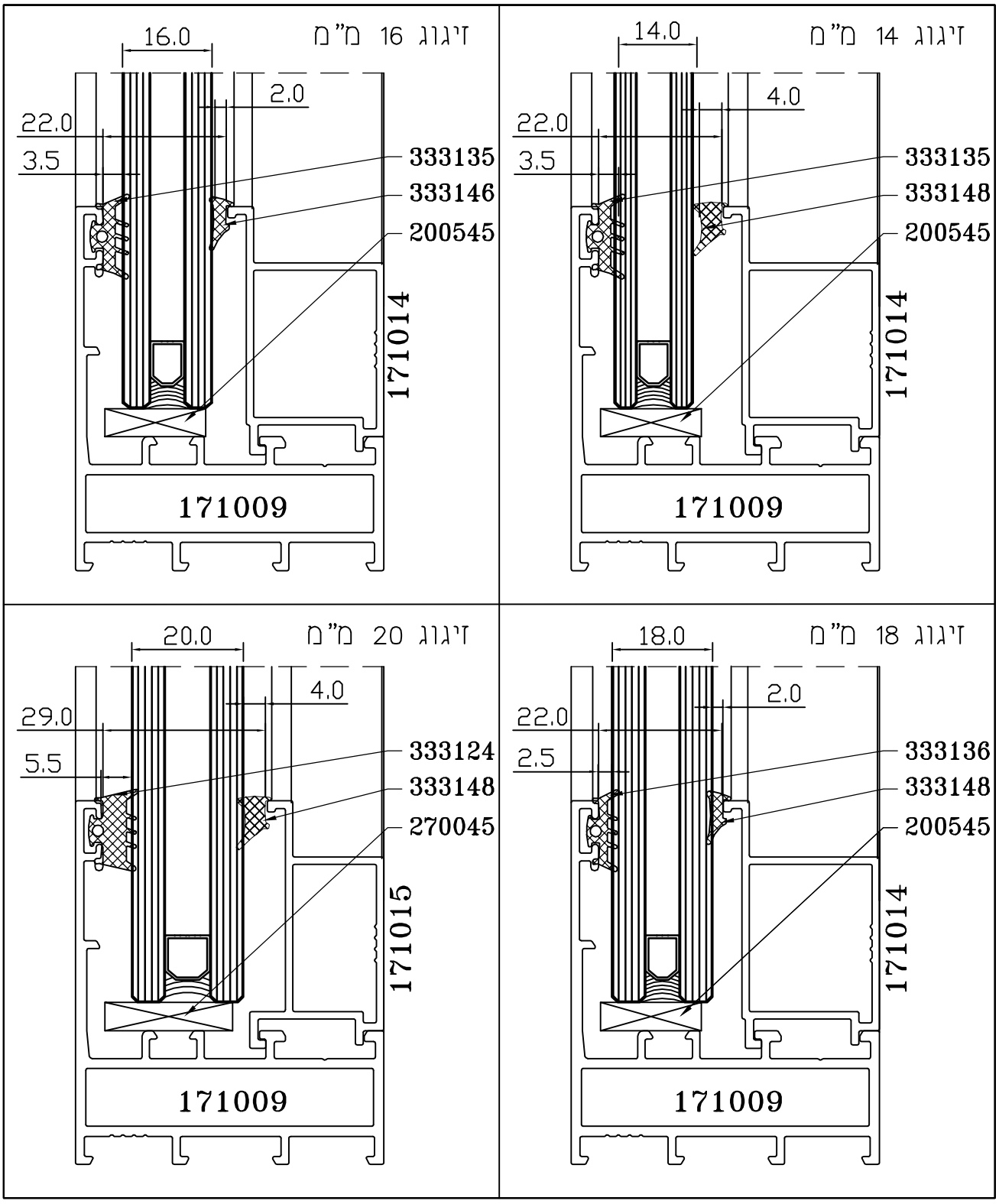

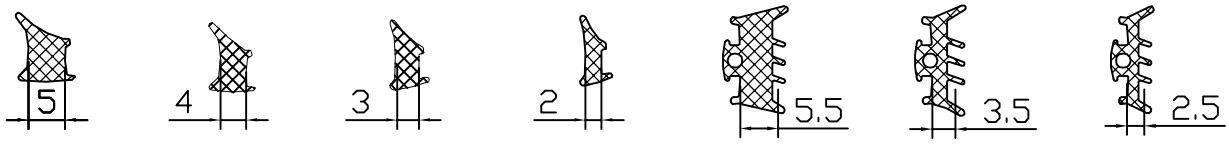

333149 333148 333147 333146 333124 333135 333136

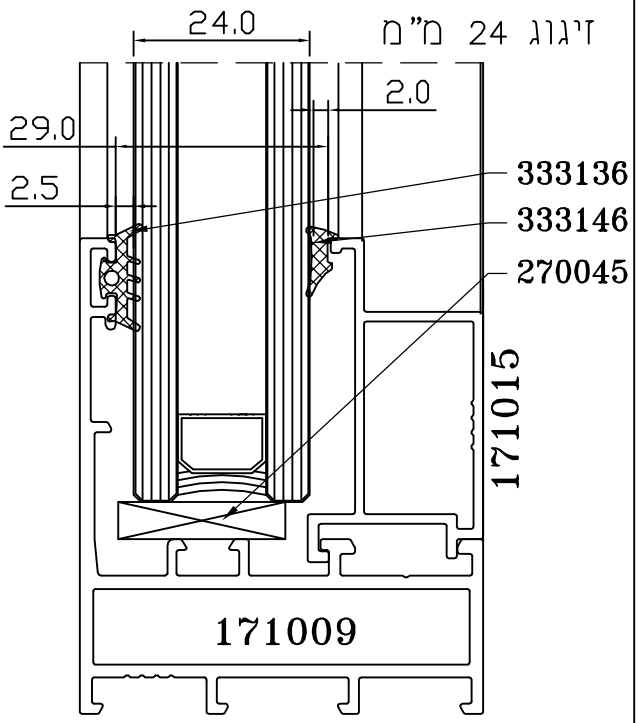

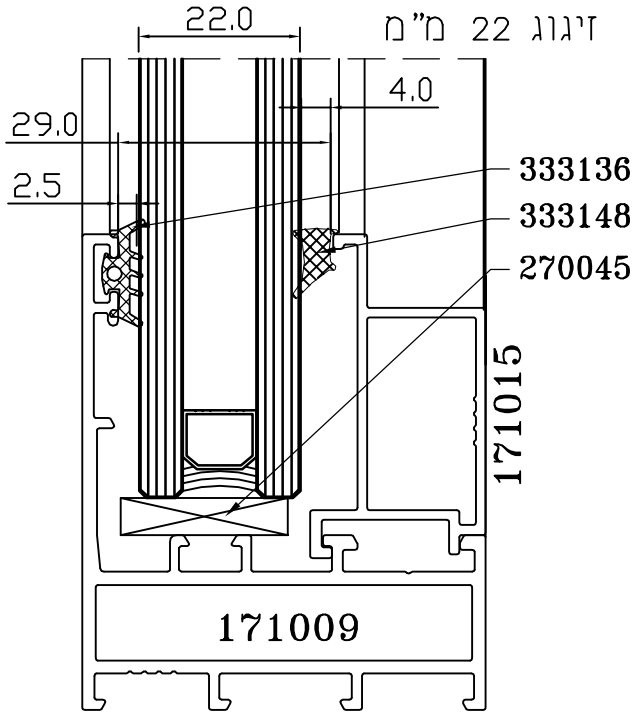

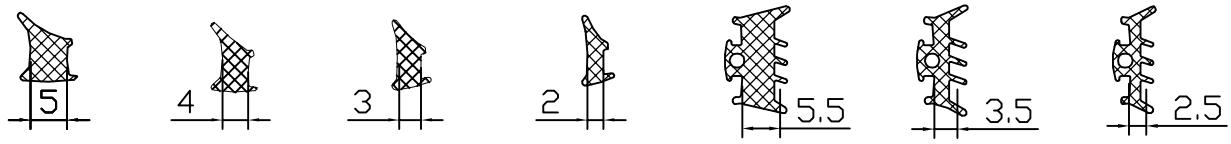

333149 333148 333147 333146 333124 333135 333136

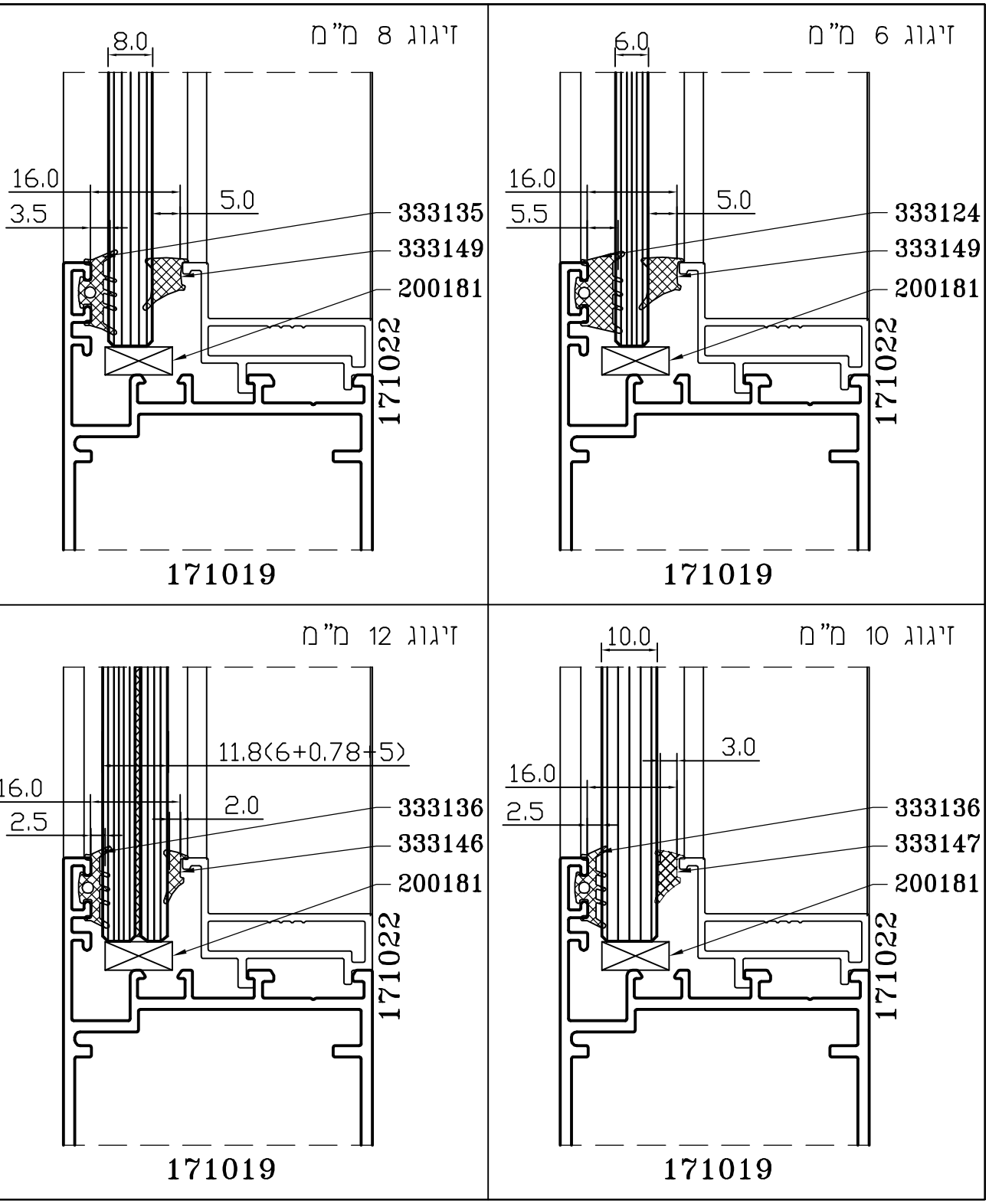

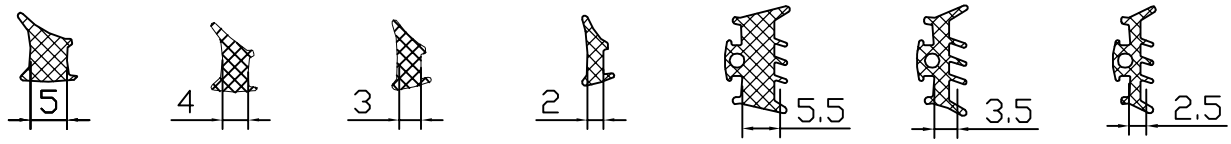

333149 333148 333147 333146 333124 333135 333136

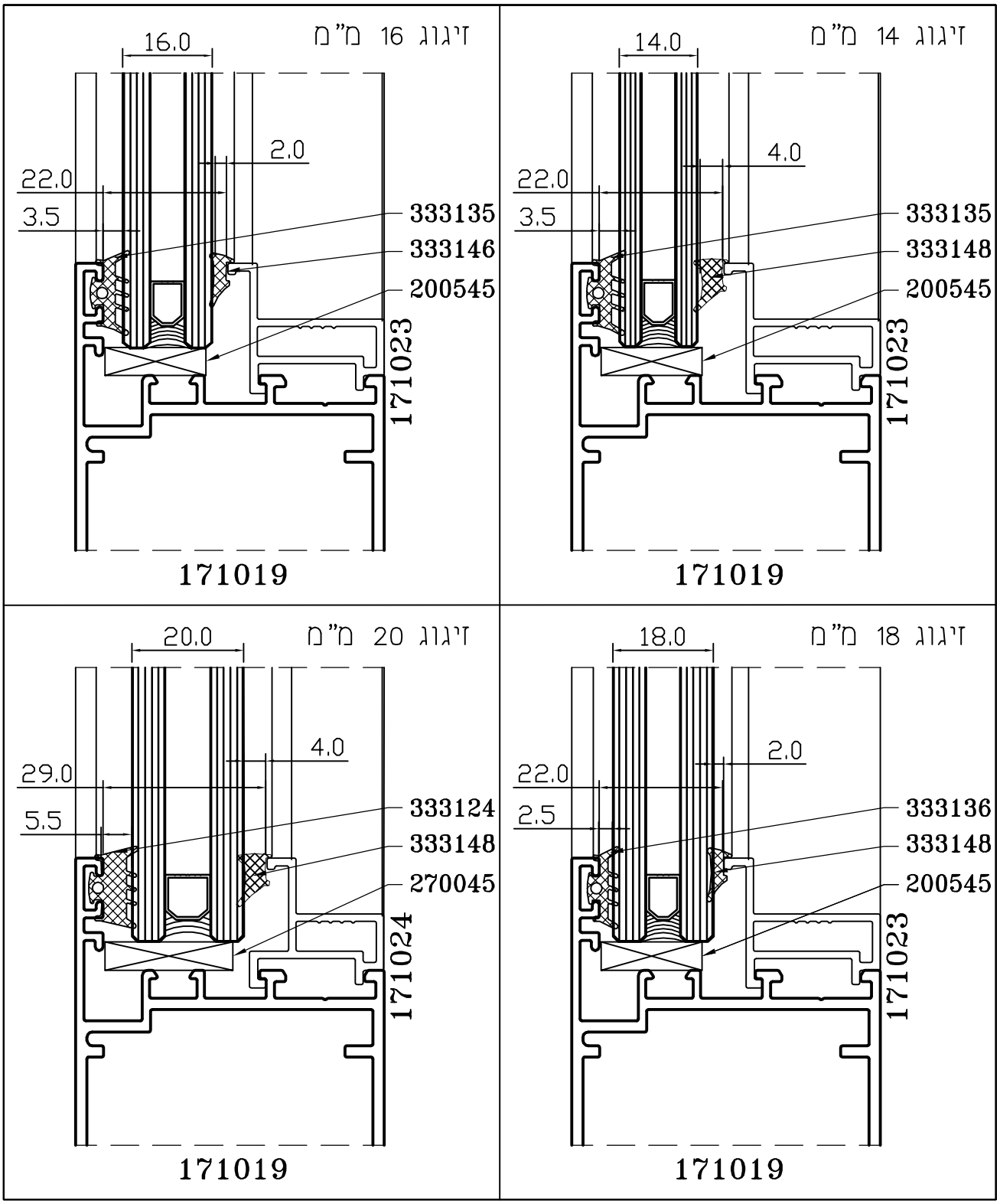

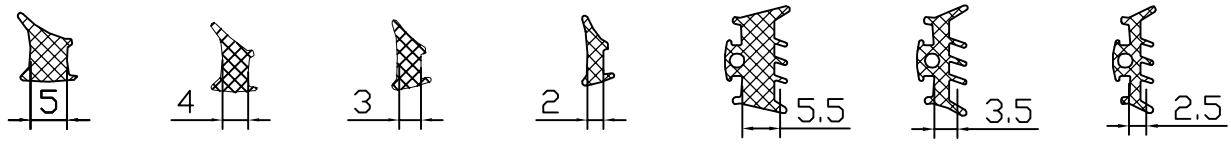

333149 333148 333147 333146 333124 333135 333136

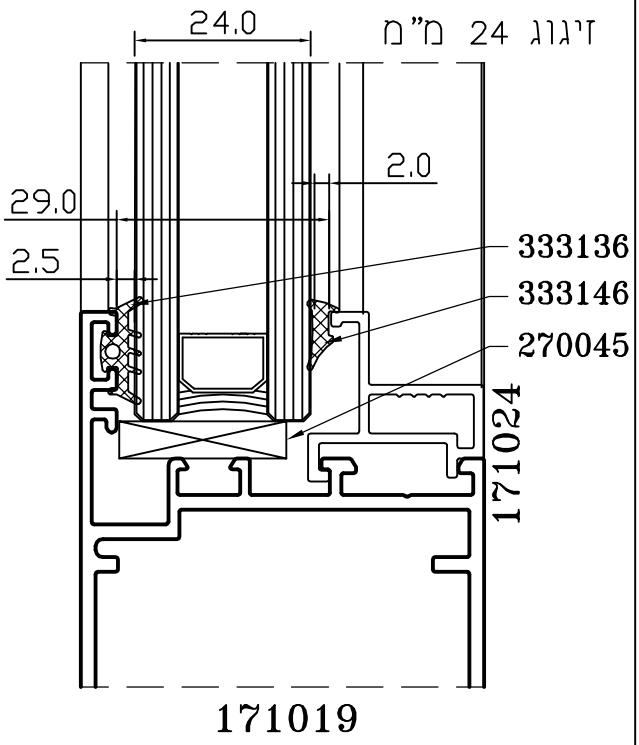

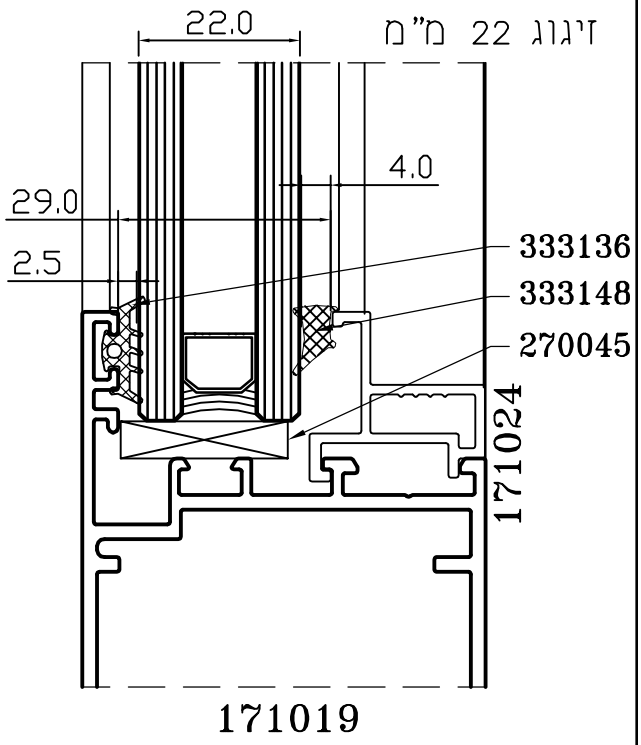

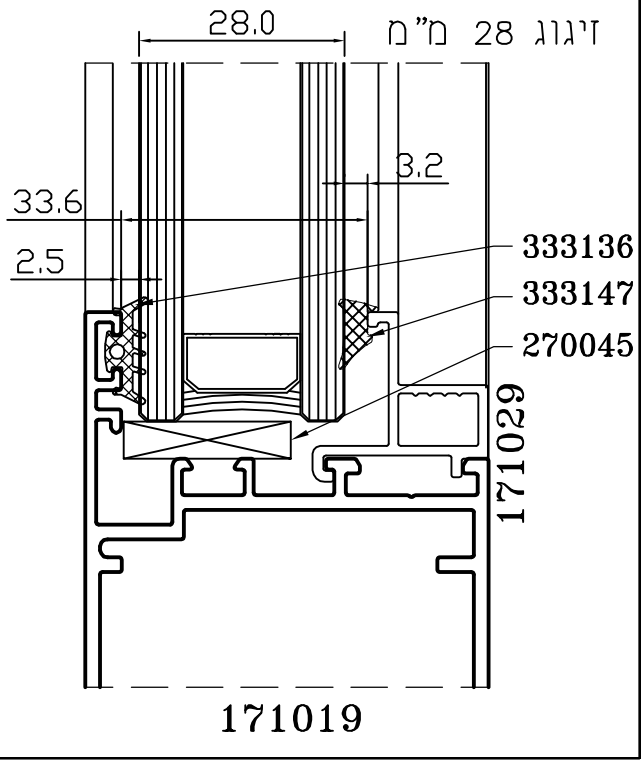

אלובין
פתח לעולם מתקדם

דולב 55

סדרת חלונות ודלתות פתיחה
כנף סמויה צרי מבט
Euro Groove

פרק ט'

פינויים

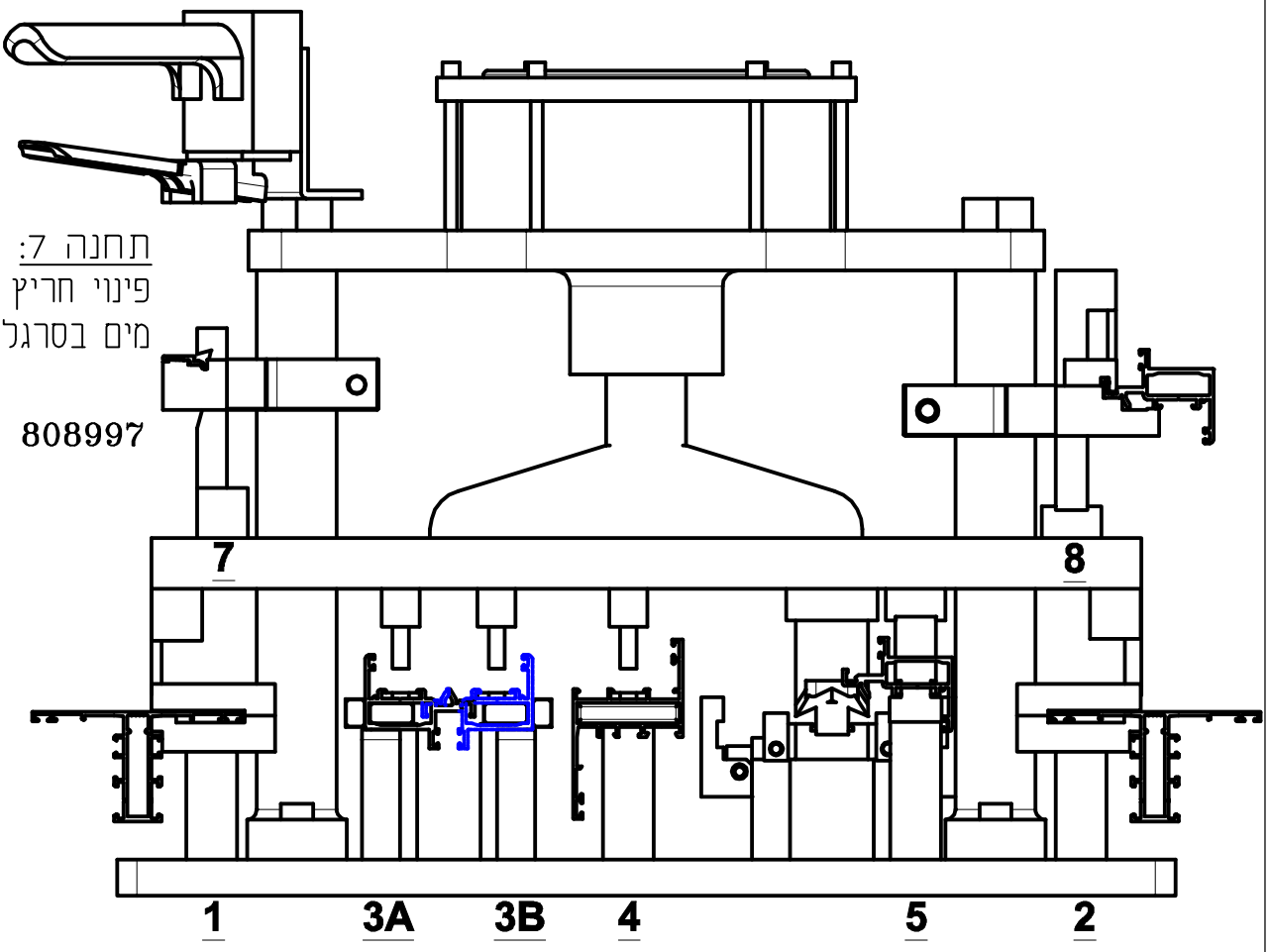

תחנה 8: פינוי חריץ ניקוז מים בכנף	תחנה 2: פינוי חריץ ניקוז מים למגן רוח	תחנה 5: פינוי זיזים בכנף	תחנה 4: פינוי חור לפינת חיבור	תחנה 3B&3A: פינוי חור לפינת חיבור	תחנה 1: פינוי חריץ ניקוז מים לשסתום
171008	171005	171008	171006	171008	171005
171011	171006	171011	171007	171011	171006
171012	171007	171012	171009	171012	171007
171026	171009	171026	171010		171009
	171010		171018		171010
	171025		171027		171025
	171027		171028		171027

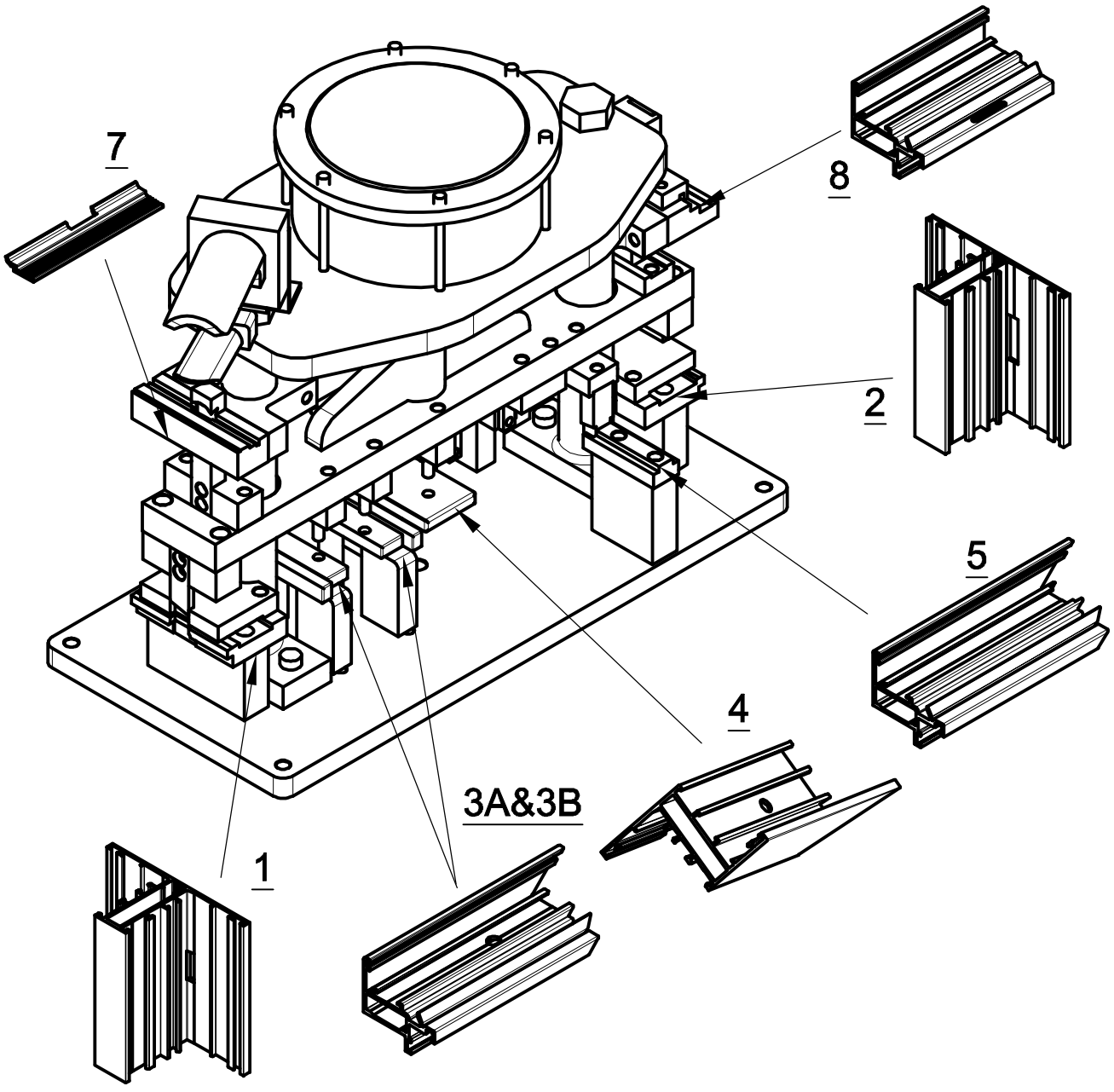
7
8
2
5
4
3A&3B
1

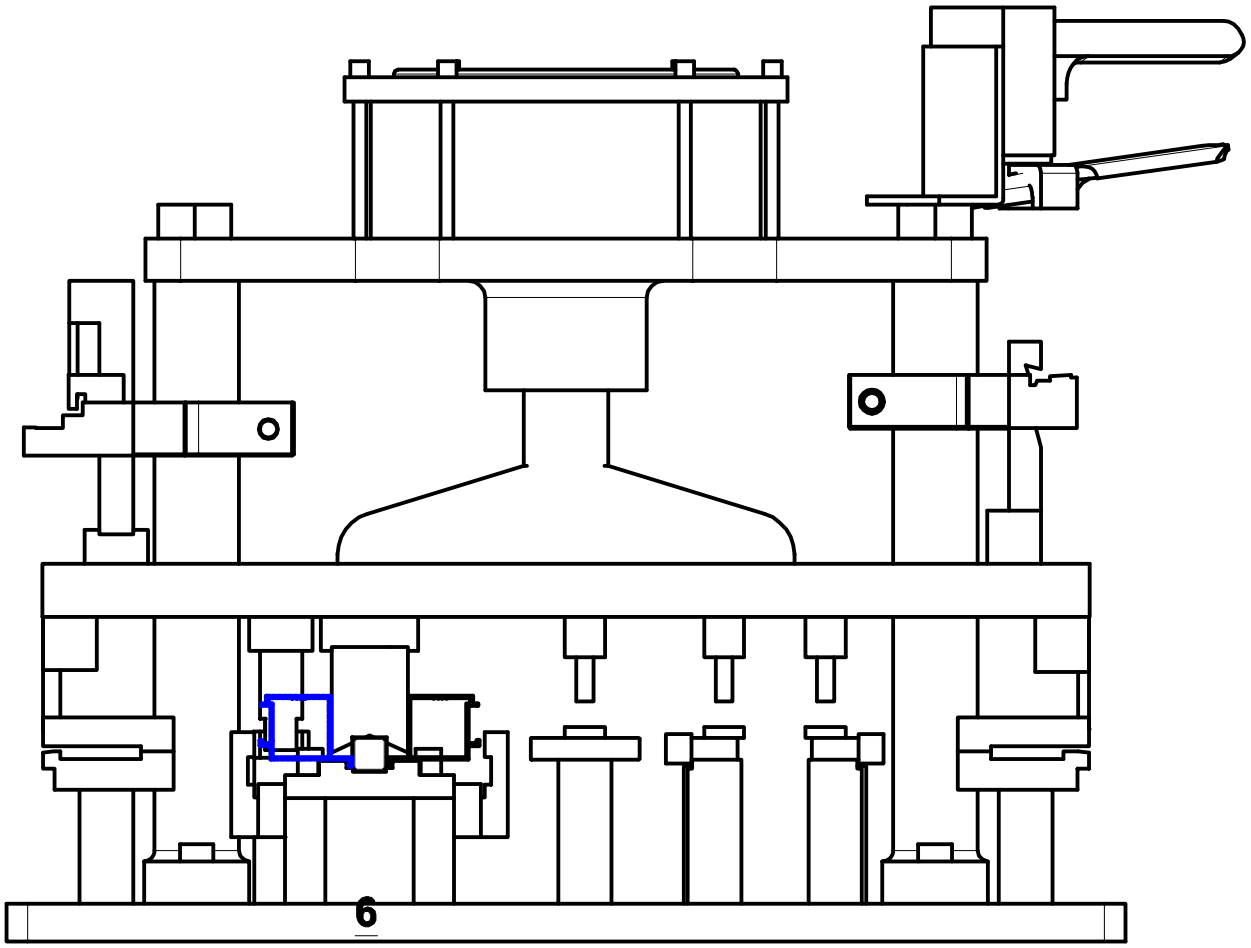

תחנה 6:

פינוי רגלית
בסרגל זיגוג
171013
171014
171015
171022
171023
171024

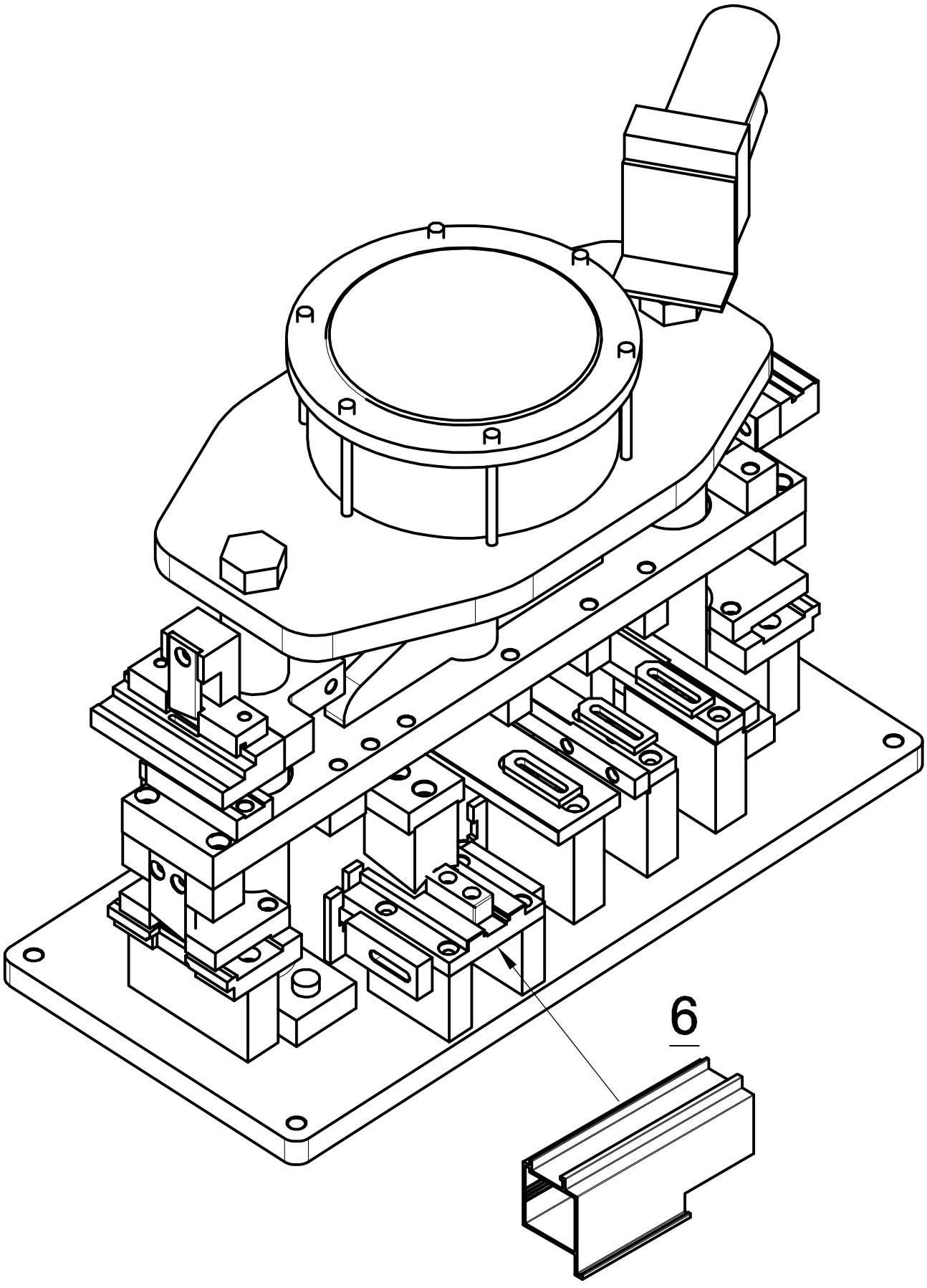
6

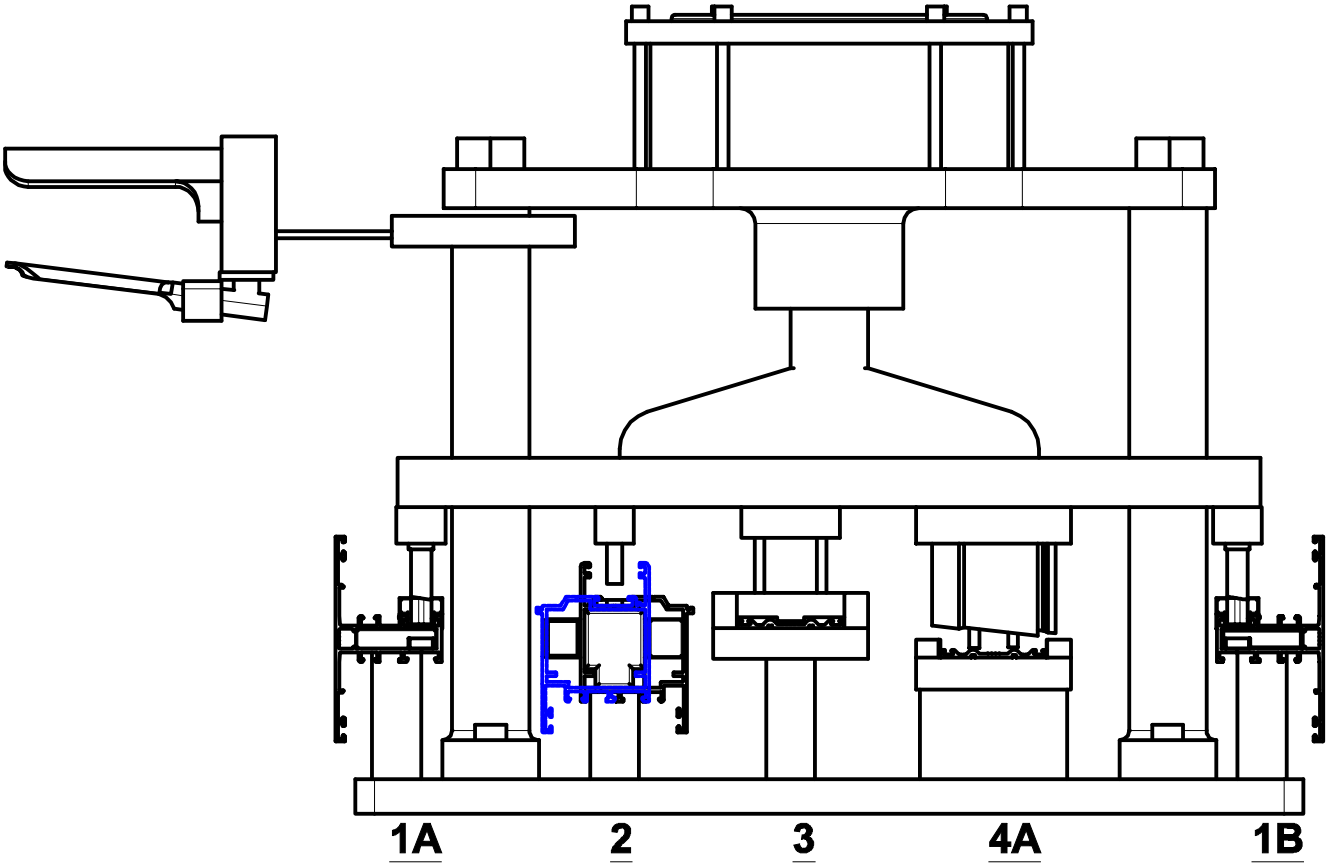

תחנה 1–B:	תחנה 4–A:	תחנה 3:	תחנה 2:	תחנה 1–A:
פינוי חור למחבר חציץ- צד שמאל	פינוי סף תחתון לצורת כנף- צד ימין	פינוי סף תחתון חורי חיבור	פינוי חור לפינת חיבור כנף דלת	פינוי חור למחבר חציץ- צד ימין
171005	171021	171021	171017	171005
171025		171011	171030	171025
171020		171012		171020
		171026		

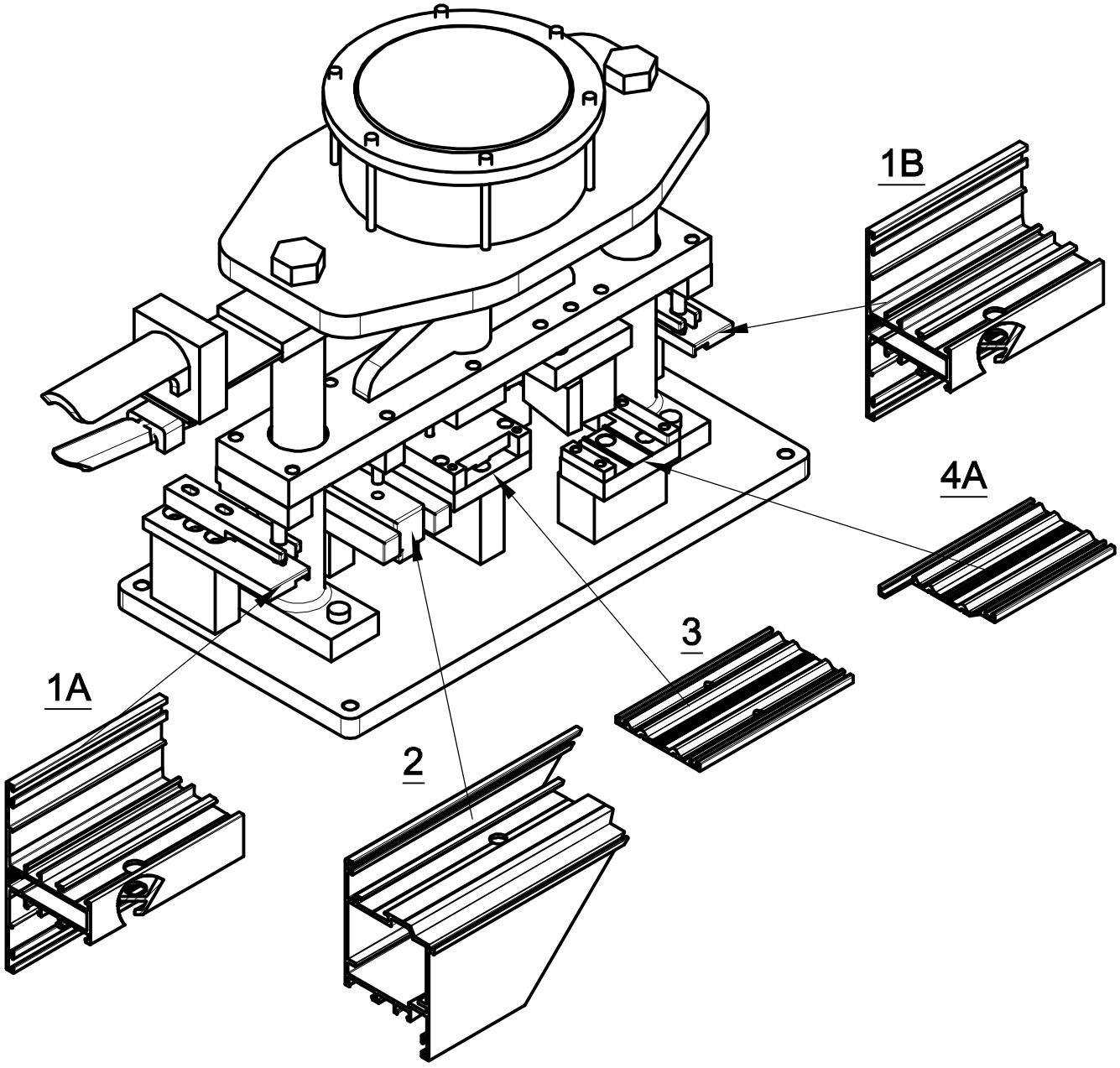
1B
4A
3
1A
2

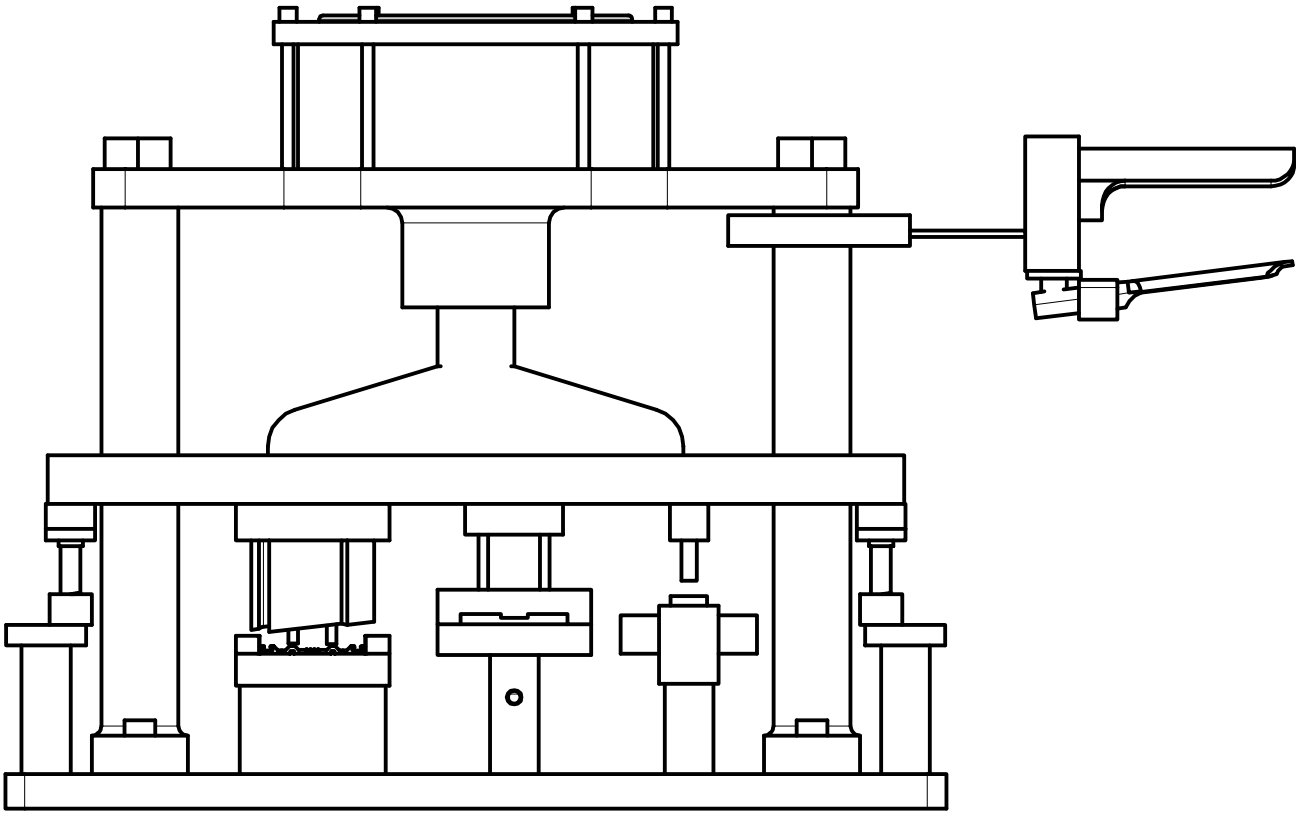

4B

תחנה 4-B:
פינוי סף תחתון
לצורת כנף-
צד שמאל

171021

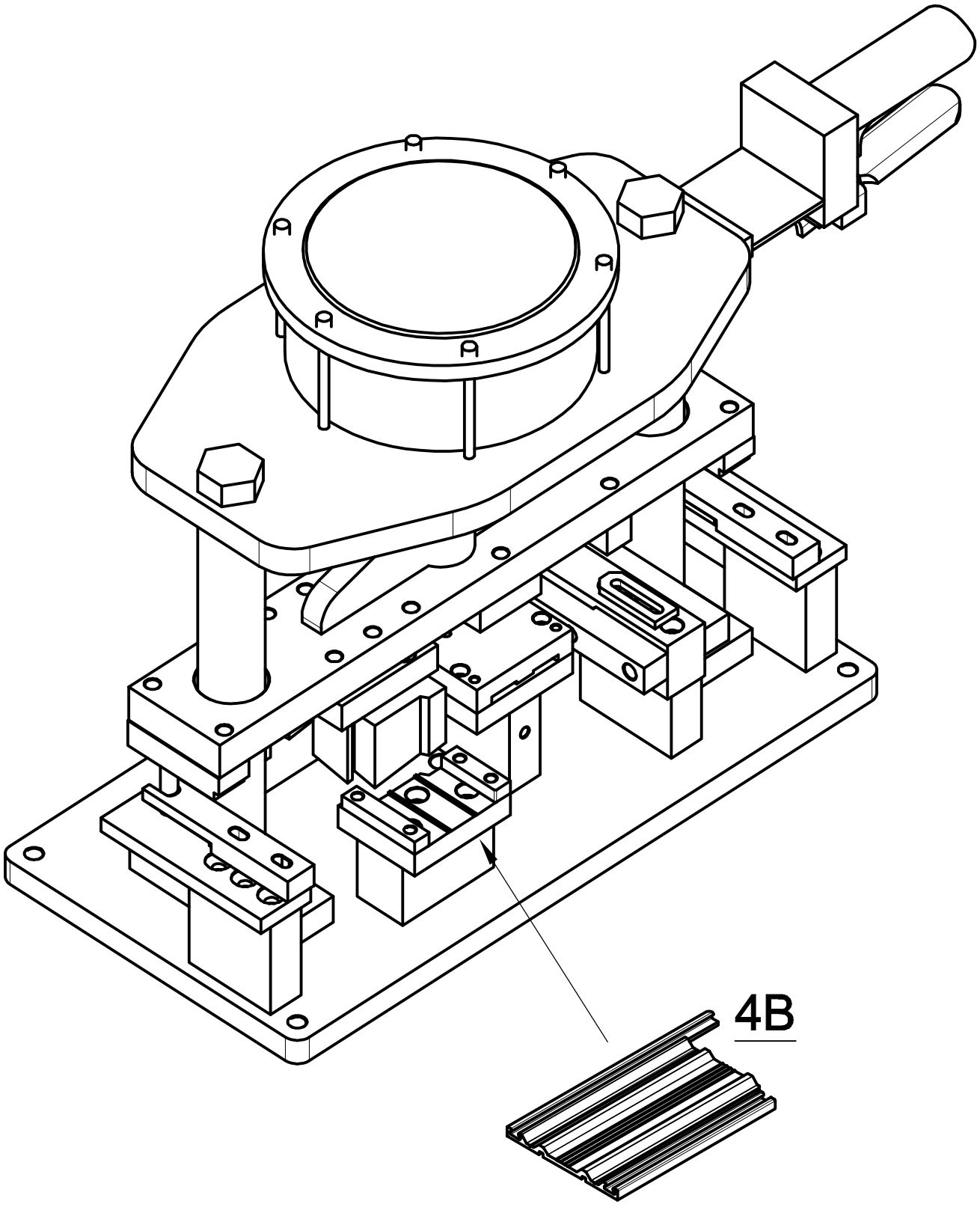
4B